TADANO

タダノ　　オールテレーンクレーン

ATF-220G5(J)型

仕　様　書

キ ャ リ ヤ：FAUN　ATF220G-5
スペック番号：ATF-220G-1-90101
（クレーン製造番号　GB0170～）

「フルオートラフィングジブ」の詳細については 別冊の仕様書をご覧ください。

株式会社 タダノ

管理番号　ＪＡ－Ｂ－０３

ＡＴＦ２２０G-5型 ２２０ｔオールテレーンクレーン

１．主 要 諸 元

◎ クレーン

クレーン容量

ブーム	13.2 mブーム	220,000 kg ×	2.5 m	（2×19本掛、ｱﾀｯﾁﾒﾝﾄ付）
	17.4 mブーム	108,000 kg ×	5.0 m	（15本掛）
	21.6 mブーム	108,000 kg ×	5.0 m	（15本掛）
	25.8 mブーム	94,000 kg ×	6.0 m	（13本掛）
	30.0 mブーム	80,000 kg ×	5.0 m	（11本掛）
	34.1 mブーム	70,000 kg ×	6.0 m	（10本掛）
	38.3 mブーム	54,500 kg ×	8.0 m	（８本掛）
	42.5 mブーム	43,500 kg ×	8.0 m	（７本掛）
	46.7 mブーム	34,500 kg ×	10.0 m	（５本掛）
	50.9 mブーム	28,500 kg ×	11.0 m	（４本掛）
	55.0 mブーム	23,000 kg ×	12.0 m	（４本掛）
	59.2 mブーム	18,800 kg ×	16.0 m	（４本掛）
	63.4 mブーム	15,000 kg ×	20.0 m	（４本掛）
	68.0 mブーム	13,800 kg ×	16.0 m	（４本掛）
	シングルトップ	7,800 kg		（１本掛）
［参考］				
ﾌﾙｵｰﾄﾗﾌｨﾝｸﾞｼﾞﾌﾞ	8.5 m ジブ	27,500 kg ×	7.0 m	（４本掛）
	11.6 m ジブ	14,600 kg ×	16.0 m	（２本掛）
	14.7 m ジブ	13,900 kg ×	12.0 m	（２本掛）
	17.8 m ジブ	13,500 kg ×	8.0 m	（２本掛）
	20.9 m ジブ	5,600 kg ×	34.0 m	（１本掛）

最大地上揚程	ブーム	68.0 m
［参考］	ﾌﾙｵｰﾄﾗﾌｨﾝｸﾞｼﾞﾌﾞ	86.0 m
最大作業半径	ブーム	64.0 m
［参考］	ﾌﾙｵｰﾄﾗﾌｨﾝｸﾞｼﾞﾌﾞ	60.0 m

ブーム長さ	13.2 m ～ 68.0 m
ブーム伸縮長さ	54.8 m
ブーム伸長時間	54.8 m／ 510 s
主巻ロープ巻上げ速度	107 m/min（４層）
主巻フック巻上げ速度	7 m/min（15本掛）
補巻ロープ巻上げ速度	107 m/min（４層）
補巻フック巻上げ速度	107 m/min（１本掛）

ブーム起伏角度		0.7° ～ 84.0°
ブーム上げ速度		－0.7° ～ 84.0° ／ 67 s
旋回角度		360° 連続
旋回速度		1.2 min^{-1}
ワイヤロープ	主巻	径 21 mm × 長さ 415 m
	補巻	径 21 mm × 長さ 310 m
フック		125 t 吊＋アタッチメントシーブ（19 本掛×２）
		125 t 吊（15 本掛）
		80 t 吊（11 本掛）
		25 t 吊（３本掛）
		7.8 t 吊（１本掛）
ブーム形式		箱型７段油圧伸縮式
		各段ピンロック方式
ブーム伸縮装置		複動油圧シリンダ直押式　１本
シングルトップ		先端ブーム取付横折曲格納式
巻上装置		油圧モータ駆動遊星歯車減速式
		自動ブレーキ
		シングルウインチ　２基
ブーム起伏装置		複動油圧シリンダ直押式
旋回装置		油圧モータ駆動遊星歯車減速式
		ボール式スイングベアリング
		手動フリースイッチ
		手動操作式旋回ロック
カウンタウエイト		71 t、47 t、35 t、23.5 t、12 t、０ t
アウトリガ		全油圧式 H型
		スライド・ジャッキ各個操作装置付
		最大張出幅 8.3m
		中間張出幅 7.0m、5.6m、4.6m
		スライドロック用ピン付
		スライド格納式フロート
動力取出方式		上部専用エンジン
	名称	ＯＭ９０６ＬＡ（ベンツ製）
	形式	水冷４サイクル 直列６気筒
		直接噴射式 排気ターボ過給
		インタークーラ付　ディーゼルエンジン
	総排気量	6.37 L
	最高出力	138 kW{188PS}／1,800 min^{-1} {rpm}
	最大ﾄﾙｸ	750 N･m{76kgf･m}／1,200 min^{-1} {rpm}
燃料タンク		250 L

油　圧　ポ　ン　プ	高圧可変ﾋﾟｽﾄﾝﾎﾟﾝﾌﾟ　２個 ＋高圧ﾋﾟｽﾄﾝﾎﾟﾝﾌﾟ　１個 ＋高圧ｷﾞﾔﾎﾟﾝﾌﾟ　２個
作動油タンク容量	946 L
安　全　装　置	過負荷防止装置（ＡＭＬ） 　　作業範囲制限機能付 　　フック移動量表示機能付 アウトリガ張出幅自動検出装置（個別検出式） 旋回範囲制限機能 旋回自動停止機能 ブーム起伏緩停止機能 巻過防止装置 捨巻確保装置 水準器 玉掛けロープはずれ止め 旋回ロック装置 油圧安全弁 油圧ロック装置（伸縮・起伏・巻上・ジャッキ）
付　属　装　置	カウンタウエイト着脱装置 ブーム起伏微速モード設定装置 旋回微速モード設定装置 ブーム着脱装置 ＡＭＬ外部表示灯 風速計 オイルクーラー クレーンキャブエアコン ＡＭ・ＦＭラジオ ドラム視認モニター 旋回音声警報装置 リフトアジャスタ 携帯通信装置（HELLO-NET Owner's Site） （#GB0195～）
オ　プ　シ　ョ　ン	拡声器

◎ キャリヤ

メーカ名		ＦＡＵＮ　ＧｍｂＨ
キャリヤ型式		ＡＴＦ　２２０Ｇ－５
エンジン	型式	ＯＭ５０２ＬＡ（ベンツ製） 水冷４サイクルＶ型８気筒直接噴射式 インタークーラ付ターボ ディーゼルエンジン
	総排気量	15.928 L
	最高出力	390 kW{530PS}／1,800 min^{-1}{rpm}
	最大トルク	2,400 N･m{245kgf･m}／1,300 min^{-1}{rpm}
変速機形式		フルオートマチック 前進１６段、後退２段
駆動方式		10×６ 10×８---オフロード（デフロック機構付）
車軸形式（全軸）		全浮動式
懸架方式（全軸）		ハイドロニューマチックサスペンション サスペンションストローク
ステアリング	形式	左ハンドル 全油圧式パワーステアリング ２系統式 非常用パワーステアリング
	モード	ノーマル（前４輪+後４輪） クラブ（前４輪+後４輪）
ブレーキ	主ブレーキ	空気式全輪制動 ２系統式
	駐車ブレーキ	２・４・５軸（６輪）制動スプリング式
	非常ブレーキ	駐車ブレーキと兼用
	補助ブレーキ	流体式リターダ（変速機内蔵式） 排気ブレーキ
バッテリ		12Ｖ－170Ah ×２個（24Ｖ）
燃料タンク容量		530 L
乗車定員		２人
タイヤ		445/95R25 177E ROAD（全輪）
ホイール		11.00－25（全輪）
付属装置		カーエアコン ＡＭ・ＦＭラジオ マッドガード 集中給油装置 仮眠用ベッド バックモニタ

◎　走行時寸法

全　　長		13,430 ㎜
全　　幅		3,000 ㎜
全　　高		3,990 ㎜
軸　　距		2,700 ㎜＋1,650 ㎜＋2,440 ㎜＋1,700㎜
輪　　距		2,540 ㎜

◎　重　　量（公道走行状態）

車両総重量		40,110 kg （人員２名）
前軸重	1軸+2軸	19,270 kg
後軸重	3軸	1,290 kg
後軸重	4軸＋5軸	19,550 kg

◎　走行性能

最高速度		85 ㎞/h
登坂能力	(tan θ)	0.7
最小回転半径		9.8 m

（注意）１．本機は、公道を走行する場合には、ブームおよび起伏シリンダを取外して別送し、旋回体を後方向に向けた状態で走行しなければなりません。

２．本機は、公道を走行するためには、道路法による特殊車両の通行許可が必要です。基本通行条件 重量：Cが記載された適合証明書を取得していますが、実際の通行経路で申請して許可された条件で走行しなければなりません。

３．本機は、公道を走行するためには、道路運送車両の保安基準による保安基準緩和の認定が必要です。

２．ＥＳＰブーム定格総荷重表

１．定格総荷重は、アウトリガを水平堅土上に設置したときの値で、太線より上側はクレーンの強度に基づき、下側は、クレーンの安定に基づいています。

２．定格総荷重表の性能区分Ａ～Ｔは、下表のとおりです。

ｶｳﾝﾀｳｴｲﾄ / ｱｳﾄﾘｶﾞ張出幅	71ｔ	47ｔ	35ｔ	23.5ｔ	12ｔ	0ｔ
8.3 m	A	B	C	D	E	F
7.0 m	G	H	I	J	K	L
5.6 m			M	N	O	P
4.6 m					Q	R
2.74m						S,T

※　同じ性能区分・ブーム長さでも、ブームの伸長状態によって定格総荷重が異なります。

※　Ｓ，Ｔ性能の作業領域は右図のようになります。

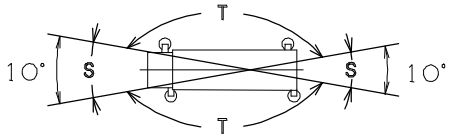

３．定格総荷重は、つり具質量とフック質量（125ｔアタッチメントシーブ付フック：1,425kg、125ｔフック：1,350kg、80ｔフック: 1,150kg、25ｔフック: 450kg、7.8ｔフック：300kg）を含んだ値を示します。

４．定格総荷重は、ブームのたわみを含んだ実際の作業半径に基づいています。

５．各ブーム長さにおける標準フックとワイヤロープ標準巻掛本数は、ブームの各定格総荷重表中最下段に記載しています。ただし、この掛数以外で使用する場合は、ロープ１本当りの荷重は、主巻は7.3ｔ以下、補巻は7.8ｔ以下としてください。

※シングルトップ使用時の巻掛本数は１（7.8ｔフック使用）です。

６．シングルトップの定格総荷重は、ブームの定格総荷重からブームに取り付けられているフックの質量を差し引いた値とし、かつ限度は7.8ｔです。

７．定格総荷重表は、風による影響を含んでいません。瞬間最大風速が10m／ｓ以上の風速では、クレーン作業を中止してください。

８．定格総荷重表中のθは、無負荷時のブーム起伏角度範囲です。

定格総荷重表

■A性能

7段ＥＳＰブーム

（単位：ｔ）

性能ブロック	1	1	10	1	10	2	1	10	11	2	1	11	12	2	1	12	13	2	1	13	2	1	14	2	3	1	5	4	1	6	4	1	7	8	1	8	1	1	9
性能番号	1	1	29	2	30	14	3	31	32	15	4	33	34	16	5	35	36	17	6	37	18	7	38	19	20	8	23	21	9	24	22	10	25	26	11	27	12	13	28
ブーム長さ(m)	※13.2		17.4	17.4	21.6	21.6	21.6	25.8	25.8	25.8	25.8	30.0	30.0	30.0	30.0	34.1	34.1	34.1	34.1	38.3	38.3	38.3	42.5	42.5	42.5	42.5	46.7	46.7	46.7	50.9	50.9	50.9	55.0	55.0	55.0	59.2	59.2	63.4	68.0
作業半径(m)	※※																																						
2.5	220.0																																						
3.0	180.0	175.2	108.0	60.3	108.0	63.9	45.8	94.0	94.0	65.0	47.2																												
3.5	169.5	158.5	108.0	56.9	108.0	61.0	43.0	94.0	94.0	62.4	44.6	80.0	77.5	63.0	40.4																								
4.0	160.0	144.2	108.0	53.9	108.0	58.3	40.5	94.0	94.0	60.0	42.4	80.0	77.5	60.8	38.6																								
4.5	150.5	132.1	108.0	51.2	108.0	56.0	38.3	94.0	94.0	57.7	40.3	80.0	77.5	58.8	36.9	70.0	58.0	51.0	35.0																				
5.0	135.5	121.6	108.0	48.8	108.0	53.7	36.1	94.0	94.0	55.7	38.4	80.0	77.5	56.9	35.3	70.0	58.0	51.0	33.7	54.5	43.5	30.0																	
6.0	112.5	104.4	104.4	44.6	103.8	49.9	32.4	83.8	94.0	52.1	35.2	79.2	77.5	53.5	31.8	70.0	58.0	51.0	32.1	54.5	43.5	30.0	43.5	37.6	31.5	25.5													
7.0	96.3	91.0	91.0	41.1	90.3	46.6	29.3	74.9	90.9	48.9	32.0	70.6	77.5	50.5	28.5	66.2	58.0	51.0	30.0	54.5	43.5	28.5	43.5	37.6	31.5	25.5	34.5	25.3	21.4										
8.0	83.6	80.3	80.2	38.1	79.5	42.8	26.8	67.5	80.1	46.2	29.1	63.6	77.5	47.9	25.8	61.0	58.0	49.3	28.0	54.5	43.5	27.5	43.5	37.6	31.5	25.5	34.5	25.3	21.4	28.5	22.6	18.9							
9.0	73.4	71.6	71.4	35.6	70.7	39.4	24.6	61.4	71.3	43.8	26.6	57.7	72.1	45.5	23.5	55.3	58.0	47.1	26.2	52.0	43.5	26.0	43.4	37.6	31.5	25.1	34.5	25.3	21.4	28.5	22.6	18.9	23.0	19.2	16.9				
10.0	65.3	63.5	64.1	33.5	63.4	36.4	22.8	56.2	64.0	41.6	24.6	52.7	64.8	43.5	21.6	50.5	58.0	45.0	24.5	48.8	43.5	24.7	41.4	37.6	31.0	24.5	34.5	24.7	21.4	28.5	22.6	18.9	23.0	19.2	16.9	18.8	15.0		
11.0			57.9	31.6	57.2	33.9	21.2	51.7	57.8	39.1	22.8	48.4	58.6	41.6	19.9	46.4	56.7	43.2	22.7	44.9	43.5	23.2	39.4	37.6	29.7	23.5	34.1	23.6	21.4	28.5	22.6	18.9	23.0	19.2	16.9	18.8	15.0	15.0	
12.0			52.6	30.1	51.8	31.8	19.9	47.8	52.3	36.5	21.2	44.7	53.0	39.9	18.5	42.8	54.0	41.6	21.1	41.5	42.8	21.5	37.6	37.6	28.4	22.5	32.6	22.8	21.4	28.3	22.6	18.9	23.0	19.2	16.9	18.8	15.0	15.0	13.8
14.0			43.8	27.7	43.1	28.2	17.6	41.4	43.6	32.1	18.7	38.6	44.3	36.4	16.2	36.9	45.1	38.7	18.5	36.0	40.0	18.7	33.9	34.9	26.8	20.2	30.0	21.5	20.4	26.8	21.4	18.9	22.8	19.2	16.9	18.8	15.0	15.0	13.8
16.0					36.5	25.4	15.8	35.8	37.0	28.7	16.7	33.8	37.6	33.0	14.3	32.3	38.4	35.4	16.4	31.5	37.3	16.5	29.6	30.7	24.7	18.3	28.5	19.9	18.8	24.9	20.1	18.4	21.8	19.2	16.9	18.8	15.0	15.0	13.8
18.0					31.4	23.2	14.4	30.6	31.8	25.9	15.0	29.9	32.4	29.9	12.8	28.5	33.2	32.7	14.7	27.9	34.0	14.7	26.2	27.3	22.9	16.5	25.8	18.6	16.8	23.1	18.9	16.9	20.4	18.6	16.9	18.3	15.0	15.0	13.4
20.0								25.8	27.1	23.6	13.7	26.4	27.8	27.3	11.6	25.4	28.7	30.3	13.3	24.9	29.6	13.2	23.3	24.4	21.4	14.9	23.0	17.4	15.1	21.5	17.7	15.4	19.1	17.3	15.8	17.2	15.0	15.0	13.1
22.0								22.0	23.3	21.5	12.7	22.5	23.9	25.1	10.5	22.8	24.7	26.3	12.2	22.3	25.6	11.9	21.0	22.1	20.0	13.5	20.7	16.4	13.6	19.9	16.8	13.9	17.8	16.2	14.7	16.2	14.9	14.8	12.8
24.0												19.5	20.8	23.2	9.7	20.1	21.6	23.1	11.2	20.2	22.4	10.8	18.9	20.0	18.9	12.4	18.7	15.4	12.3	18.0	15.9	12.6	16.7	15.1	13.7	15.2	14.0	14.0	12.5
26.0												16.9	18.3	21.0	8.9	17.6	19.0	20.5	10.4	18.3	19.8	9.9	17.2	18.3	17.6	11.3	17.0	14.4	11.2	16.3	15.0	11.4	15.7	14.1	12.6	14.4	13.2	13.3	12.2
28.0																15.5	16.9	18.4	9.7	16.2	17.6	9.2	15.7	16.7	16.5	10.5	15.6	13.4	10.3	14.9	14.3	10.5	14.5	12.9	11.5	13.6	12.4	12.6	11.4
30.0																13.7	15.1	16.6	9.1	14.4	15.8	8.5	14.3	15.1	15.5	9.7	14.3	12.5	9.5	13.6	13.7	9.6	13.2	11.8	10.6	12.8	11.6	11.9	10.6
32.0																				12.8	14.3	7.9	12.7	13.6	14.6	9.0	13.1	11.8	8.8	12.5	12.8	8.9	12.1	10.8	9.8	11.9	10.7	11.3	9.9
34.0																				11.4	12.9	7.4	11.3	12.2	13.5	8.4	12.0	11.1	8.1	11.5	12.1	8.2	11.2	10.0	9.0	11.0	9.9	10.8	9.3
36.0																							10.1	11.0	12.3	7.9	10.8	10.5	7.5	10.6	11.4	7.6	10.3	9.2	8.3	10.2	9.1	10.0	8.7
38.0																							9.0	9.9	11.3	7.5	9.7	9.9	7.0	9.8	10.8	7.1	9.5	8.5	7.7	9.4	8.5	9.3	8.2
40.0																											8.7	9.5	6.6	8.8	9.9	6.6	8.8	7.9	7.1	8.7	7.9	8.7	7.7
42.0																											7.9	9.1	6.2	7.9	9.0	6.2	8.2	7.4	6.6	8.1	7.3	8.1	7.3
44.0																											5.5	6.5	5.9	7.2	8.3	5.8	7.4	6.9	6.1	7.5	6.8	7.5	6.8
46.0																														6.5	7.6	5.4	6.7	6.4	5.7	7.0	6.4	7.0	6.4
48.0																														5.4	5.9	5.1	6.0	6.0	5.3	6.4	6.0	6.5	6.1
50.0																																	5.4	5.6	5.0	5.8	5.6	6.1	5.7
52.0																																		5.3	4.7	5.2	5.2	5.6	5.3
54.0																																				4.7	4.9	5.1	5.0
56.0																																				4.2	4.7	4.6	4.5
58.0																																						4.2	4.1
60.0																																						3.8	3.7
62.0																																							3.3
64.0																																							3.0
ピン無最大荷重	40.4	40.4	42.7	47.6	39.3	46.2	30.1	34.7	38.3	44.5	46.0	35.2	37.8	42.9	30.2	35.5	36.6	39.4	35.0	34.8	35.9	30.0	35.1	33.9	31.5	25.5	34.5	25.3	21.4	28.5	22.6	18.9	23.0	19.2	16.9	18.8	15.0	15.0	13.8
θ（°）	0～84	0～84	0～84	0～84	0～84	0～84	0～84	0～84	0～84	0～84	0～84	0～84	0～84	0～84	0～84	0～84	0～84	0～84	0～84	0～84	0～84	0～84	0～84	0～84	0～84	0～84	0～84	0～84	0～84	0～84	0～84	0～84	0～84	0～84	0～84	0～84	0～84	0～84	0～84
伸長状態（伸長割合%）																																							
伸縮ブーム１	0	0	0	0	46	0	0	92	46	0	0	92	46	0	0	92	46	0	0	92	46	0	92	92	46	0	92	46	0	92	92	0	92	46	0	92	46	92	100
伸縮ブーム２	0	0	46	0	46	0	0	46	46	0	0	46	46	0	0	46	46	46	0	46	46	0	92	46	46	0	92	46	0	92	46	46	92	92	92	92	92	92	100
伸縮ブーム３	0	0	0	0	0	0	0	0	46	0	0	46	46	46	0	46	46	46	0	46	46	0	46	46	46	46	46	46	92	92	46	92	92	92	92	92	92	92	100
伸縮ブーム４	0	0	0	0	0	0	0	0	0	46	0	0	46	46	0	46	46	46	46	46	46	92	46	46	46	92	46	46	92	46	46	92	92	92	92	92	92	92	100
伸縮ブーム５	0	0	0	0	0	46	0	0	0	46	46	0	0	46	92	0	46	46	92	46	46	92	46	46	46	92	46	92	92	46	92	92	46	92	92	92	92	92	100
伸縮ブーム６	0	0	0	46	0	46	92	0	0	46	92	0	0	46	92	0	0	46	92	0	46	92	0	46	92	92	46	92	92	46	92	92	46	46	92	46	92	92	100
標準フック	125t×2		125t	80t	125t	80t	80t	125t	125t	80t	80t	80t	80t	80t	80t	80t	80t	80t	80t	80t	80t	80t	80t	80t	80t	80t	80t	80t	80t	80t	80t	80t	80t	80t	80t	80t	80t	80t	80t
フック質量	1425kg×2		1350kg	1150kg	1350kg	1150kg	1150kg	1350kg	1350kg	1150kg	1150kg	1150kg	1150kg	1150kg	1150kg	1150kg	1150kg	1150kg	1150kg	1150kg	1150kg	1150kg	1150kg	1150kg	1150kg	1150kg	1150kg	1150kg	1150kg	1150kg	1150kg	1150kg	1150kg	1150kg	1150kg	1150kg	1150kg	1150kg
標準巻掛本数	19×2		15	9	15	9	7	13	13	10	7	11	11	9	6	10	9	8	5	8	7	5	7	6	5	4	5	4	4	4	4	4	4	4	4	4	4	4	4

注）カウンタウエイト71t、アウトリガ張出幅 8.3m　　※印はアタッチメント付きの値です。 ※※印は後方限定の値です。

定格総荷重表

■Ｂ性能

７段ＥＳＰブーム

（単位：ｔ）

性能ブロック	1	1	10	1	10	2	1	10	11	2	1	11	12	2	1	12	13	2	1	13	2	1	14	2	3	1	5	4	1	6	4	1	7	8	1	8	1	1	9
性能番号	1	1	29	2	30	14	3	31	32	15	4	33	34	16	5	35	36	17	6	37	18	7	38	19	20	8	23	21	9	24	22	10	25	26	11	27	12	13	28
ブーム長さ(m)	※13.2		17.4	17.4	21.6	21.6	21.6	25.8	25.8	25.8	25.8	30.0	30.0	30.0	30.0	34.1	34.1	34.1	34.1	38.3	38.3	38.3	42.5	42.5	42.5	42.5	46.7	46.7	46.7	50.9	50.9	50.9	55.0	55.0	55.0	59.2	59.2	63.4	68.0
作業半径(m)	※※																																						
2.5	220.0																																						
3.0	180.0	167.2	108.0	60.3	108.0	63.9	45.8	94.0	94.0	65.0	47.2																												
3.5	169.5	150.7	108.0	56.9	108.0	61.0	43.0	94.0	94.0	62.4	44.6	80.0	77.5	63.0	40.4																								
4.0	154.9	136.6	108.0	53.9	108.0	58.3	40.5	94.0	94.0	60.0	42.4	80.0	77.5	60.8	38.6																								
4.5	137.8	124.7	108.0	51.2	108.0	56.0	38.3	94.0	94.0	57.7	40.3	80.0	77.5	58.8	36.9	70.0	58.0	51.0	35.0																				
5.0	123.9	114.4	108.0	48.8	108.0	53.7	36.1	94.0	94.0	55.7	38.4	80.0	77.5	56.9	35.3	70.0	58.0	51.0	33.7	54.5	43.5	30.0																	
6.0	102.6	97.6	97.6	44.6	97.0	49.9	32.4	83.8	94.0	52.1	35.2	79.2	77.5	53.5	31.8	70.0	58.0	51.0	32.1	54.5	43.5	30.0	43.5	37.6	31.5	25.5													
7.0	86.6	84.5	84.5	41.1	83.9	46.6	29.3	74.9	84.4	48.9	32.0	70.6	77.5	50.5	28.5	66.2	58.0	51.0	30.0	54.5	43.5	28.5	43.5	37.6	31.5	25.5	34.5	25.3	21.4										
8.0	74.7	74.2	74.1	38.1	73.4	42.8	26.8	67.5	74.0	46.2	29.1	63.6	74.8	47.9	25.8	61.0	58.0	49.3	28.0	54.5	43.5	27.5	43.5	37.6	31.5	25.5	34.5	25.3	21.4	28.5	22.6	18.9							
9.0	65.4	65.4	65.2	35.6	64.6	39.4	24.6	61.4	65.2	43.8	26.6	57.7	65.9	45.5	23.5	55.3	58.0	47.1	26.2	52.0	43.5	26.0	43.4	37.6	31.5	25.1	34.5	25.3	21.4	28.5	22.6	18.9	23.0	19.2	16.9				
10.0	58.1	58.1	57.8	33.5	57.2	36.4	22.8	56.2	57.7	41.6	24.6	52.7	58.4	43.5	21.6	50.5	58.0	45.0	24.5	48.8	43.5	24.7	41.4	37.6	31.0	24.5	34.5	24.7	21.4	28.5	22.6	18.9	23.0	19.2	16.9	18.8	15.0		
11.0			51.6	31.6	50.9	33.9	21.2	50.2	51.5	39.1	22.8	48.4	52.2	41.6	19.9	46.4	53.0	43.2	22.7	44.9	43.5	23.2	39.4	37.6	29.7	23.5	34.1	23.6	21.4	28.5	22.6	18.9	23.0	19.2	16.9	18.8	15.0	15.0	
12.0			45.6	30.1	44.8	31.8	19.9	43.8	45.4	36.5	21.2	44.6	46.4	39.9	18.5	42.8	47.5	41.6	21.1	41.5	42.8	21.5	37.6	37.6	28.4	22.5	32.6	22.8	21.4	28.3	22.6	18.9	23.0	19.2	16.9	18.8	15.0	15.0	13.8
14.0			35.3	27.7	34.4	28.2	17.6	33.5	35.1	32.1	18.7	34.3	35.9	36.4	16.2	35.1	36.9	38.7	18.5	36.0	38.0	18.7	33.9	34.9	26.8	20.2	30.0	21.5	20.4	26.8	21.4	18.9	22.8	19.2	16.9	18.8	15.0	15.0	13.8
16.0					27.5	25.4	15.8	26.6	28.0	28.7	16.7	27.3	28.8	31.9	14.3	28.1	29.8	31.5	16.4	29.0	30.7	16.5	29.0	30.0	24.7	18.3	28.5	19.9	18.8	24.9	20.1	18.4	21.8	19.2	16.9	18.8	15.0	15.0	13.8
18.0					22.5	23.2	14.4	21.6	22.9	25.9	15.0	22.2	23.7	26.7	12.8	23.0	24.6	26.3	14.7	23.9	25.5	14.7	23.8	24.8	22.9	16.5	24.7	18.6	16.8	23.1	18.9	16.9	20.4	18.6	16.9	18.3	15.0	15.0	13.4
20.0								17.8	19.1	22.9	13.7	18.4	19.8	22.7	11.6	19.1	20.7	22.3	13.3	20.0	21.6	13.2	19.9	20.9	21.4	14.9	20.8	17.4	15.1	21.0	17.7	15.4	19.1	17.3	15.8	17.2	15.0	15.0	13.1
22.0								14.9	16.2	19.9	12.7	15.4	16.8	19.6	10.5	16.1	17.6	19.2	12.2	16.9	18.5	11.9	16.8	17.8	19.2	13.5	17.7	16.4	13.6	17.9	16.8	13.9	17.8	16.2	14.7	16.2	14.9	14.8	12.8
24.0												13.0	14.4	17.2	9.7	13.7	15.2	16.7	11.2	14.5	16.0	10.8	14.4	15.3	16.7	12.4	15.2	15.4	12.3	15.4	15.9	12.6	15.6	15.1	13.7	15.2	14.0	14.0	12.5
26.0												11.1	12.5	15.2	8.9	11.7	13.2	14.7	10.4	12.5	14.0	9.9	12.4	13.3	14.7	11.3	13.2	14.4	11.2	13.3	14.4	11.4	13.6	14.1	12.6	13.9	13.2	13.3	12.2
28.0																10.1	11.5	13.0	9.7	10.8	12.3	9.2	10.7	11.6	12.9	10.5	11.5	13.3	10.3	11.6	12.7	10.5	11.9	12.7	11.5	12.2	12.4	12.6	11.4
30.0																8.6	10.1	11.6	9.1	9.4	10.8	8.5	9.3	10.2	11.5	9.7	10.0	11.9	9.5	10.2	11.2	9.6	10.4	11.3	10.6	10.7	11.6	11.1	10.6
32.0																				8.1	9.6	7.9	8.0	8.9	10.2	9.0	8.8	10.6	8.8	8.9	10.0	8.9	9.2	10.0	9.8	9.5	10.4	9.9	9.8
34.0																				7.0	8.6	7.4	6.8	7.9	9.2	8.4	7.7	9.5	8.1	7.8	8.9	8.2	8.1	8.9	9.0	8.4	9.3	8.8	8.7
36.0																							5.8	6.8	8.2	7.9	6.6	8.6	7.5	6.8	7.9	7.6	7.1	8.0	8.3	7.5	8.3	7.8	7.8
38.0																							4.9	5.9	7.4	7.5	5.7	7.7	7.0	5.8	7.1	7.1	6.1	7.1	7.7	6.5	7.5	7.0	6.9
40.0																											4.9	7.0	6.6	5.0	6.3	6.6	5.3	6.3	7.1	5.7	6.7	6.1	6.1
42.0																											4.2	6.4	6.2	4.3	5.5	6.2	4.5	5.6	6.5	4.9	6.0	5.4	5.3
44.0																											3.6	5.8	5.9	3.6	4.9	5.8	3.9	4.9	5.9	4.3	5.3	4.7	4.7
46.0																														3.0	4.3	5.4	3.3	4.3	5.3	3.7	4.7	4.1	4.0
48.0																														2.5	3.8	5.1	2.7	3.8	4.7	3.1	4.2	3.6	3.5
50.0																																	2.3	3.3	4.2	2.6	3.7	3.1	3.0
52.0																																		2.9	3.8	2.2	3.2	2.6	2.5
54.0																																				1.8	2.8	2.2	2.1
56.0																																					2.5	1.8	1.7
58.0																																							
60.0																																							
62.0																																							
64.0																																							
ピン無最大荷重	40.4	40.4	42.7	47.6	39.3	46.2	30.1	34.7	38.3	44.5	46.0	35.2	37.8	42.9	30.2	35.5	36.6	39.4	35.0	34.8	35.9	30.0	35.1	33.9	31.5	25.5	34.5	25.3	21.4	28.5	22.6	18.9	23.0	19.2	16.9	18.8	15.0	15.0	13.8
θ(°)	0～84	0～84	0～84	0～84	0～84	0～84	0～84	0～84	0～84	0～84	0～84	0～84	0～84	0～84	0～84	0～84	0～84	0～84	0～84	0～84	0～84	0～84	0～84	0～84	0～84	0～84	0～84	0～84	0～84	0～84	0～84	0～84	0～84	0～84	0～84	0～84	0～84	0～84	0～84
伸長状態（伸長割合%）																																							
伸縮ブーム１	0	0	0	0	46	0	0	92	46	0	0	92	46	0	0	92	46	0	0	92	46	0	92	92	46	0	92	46	0	92	92	0	92	46	0	92	46	92	100
伸縮ブーム２	0	0	46	0	46	0	0	46	46	0	0	46	46	0	0	46	46	46	0	46	46	0	92	46	46	0	92	46	0	92	46	46	92	92	92	92	92	92	100
伸縮ブーム３	0	0	0	0	0	0	0	0	46	0	0	46	46	46	0	46	46	46	0	46	46	0	46	46	46	46	46	46	92	92	46	92	92	92	92	92	92	92	100
伸縮ブーム４	0	0	0	0	0	0	0	0	0	46	0	0	46	46	0	46	46	46	46	46	46	92	46	46	46	92	46	46	92	46	46	92	92	92	92	92	92	92	100
伸縮ブーム５	0	0	0	0	0	46	0	0	0	46	46	0	0	46	92	0	46	46	92	46	46	92	46	46	46	92	46	92	92	46	92	92	46	92	92	92	92	92	100
伸縮ブーム６	0	0	0	46	0	46	92	0	0	46	92	0	0	46	92	0	0	46	92	0	46	92	0	46	92	92	46	92	92	46	92	92	46	46	92	46	92	92	100
標準フック	125t×2		125t	80t	125t	80t	80t	125t	125t	80t	80t	80t	80t	80t	80t	80t	80t	80t	80t	80t	80t	80t	80t	80t	80t	80t	80t	80t	80t	80t	80t	80t	80t	80t	80t	80t	80t	80t	80t
フック質量	1425kg×2		1350kg	1150kg	1350kg	1150kg	1150kg	1350kg	1350kg	1150kg	1150kg	1150kg	1150kg	1150kg	1150kg	1150kg	1150kg	1150kg	1150kg	1150kg	1150kg	1150kg	1150kg	1150kg	1150kg	1150kg	1150kg	1150kg	1150kg	1150kg	1150kg	1150kg	1150kg	1150kg	1150kg	1150kg	1150kg	1150kg
標準巻掛本数	19×2		15	9	15	9	7	13	13	10	7	11	11	9	6	10	9	8	5	8	7	5	7	6	5	4	5	4	4	4	4	4	4	4	4	4	4	4	4

注）カウンタウエイト47t、アウトリガ張出幅 8.3m　※印はアタッチメント付きの値です。 ※※印は後方限定の値です。

定格総荷重表

■Ｃ性能

７段ＥＳＰブーム

（単位：ｔ）

性能ブロック	1	1	10	1	10	2	1	10	11	2	1	11	12	2	1	12	13	2	1	13	2	1	14	2	3	1	5	4	1	6	4	1	7	8	1	8	1	1	9
性能番号	1	1	29	2	30	14	3	31	32	15	4	33	34	16	5	35	36	17	6	37	18	7	38	19	20	8	23	21	9	24	22	10	25	26	11	27	12	13	28
ブーム長さ(m)	※13.2		17.4	17.4	21.6	21.6	21.6	25.8	25.8	25.8	25.8	30.0	30.0	30.0	30.0	34.1	34.1	34.1	34.1	38.3	38.3	38.3	42.5	42.5	42.5	42.5	46.7	46.7	46.7	50.9	50.9	50.9	55.0	55.0	55.0	59.2	59.2	63.4	68.0
作業半径(m)	※※																																						
2.5	220.0																																						
3.0	180.0	162.8	108.0	60.3	108.0	63.9	45.8	94.0	94.0	65.0	47.2																												
3.5	167.9	146.3	108.0	56.9	108.0	61.0	43.0	94.0	94.0	62.4	44.6	80.0	77.5	63.0	40.4																								
4.0	147.2	132.4	108.0	53.9	108.0	58.3	40.5	94.0	94.0	60.0	42.4	80.0	77.5	60.8	38.6																								
4.5	130.9	120.5	108.0	51.2	108.0	56.0	38.3	94.0	94.0	57.7	40.3	80.0	77.5	58.8	36.9	70.0	58.0	51.0	35.0																				
5.0	117.7	110.3	108.0	48.8	108.0	53.7	36.1	94.0	94.0	55.7	38.4	80.0	77.5	56.9	35.3	70.0	58.0	51.0	33.7	54.5	43.5	30.0																	
6.0	96.7	93.7	93.8	44.6	93.1	49.9	32.4	83.8	93.7	52.1	35.2	79.2	77.5	53.5	31.8	70.0	58.0	51.0	32.1	54.5	43.5	30.0	43.5	37.6	31.5	25.5													
7.0	81.5	80.9	80.9	41.1	80.2	46.6	29.3	74.9	80.8	48.9	32.0	70.6	77.5	50.5	28.5	66.2	58.0	51.0	30.0	54.5	43.5	28.5	43.5	37.6	31.5	25.5	34.5	25.3	21.4										
8.0	70.2	70.2	70.1	38.1	69.5	42.8	26.8	67.5	70.0	46.2	29.1	63.6	70.8	47.9	25.8	61.0	58.0	49.3	28.0	54.5	43.5	27.5	43.5	37.6	31.5	25.5	34.5	25.3	21.4	28.5	22.6	18.9							
9.0	61.3	61.3	61.2	35.6	60.5	39.4	24.6	59.7	61.1	43.8	26.6	57.7	61.8	45.5	23.5	55.3	58.0	47.1	26.2	52.0	43.5	26.0	43.4	37.6	31.5	25.1	34.5	25.3	21.4	28.5	22.6	18.9	23.0	19.2	16.9				
10.0	52.7	52.7	52.3	33.5	51.4	36.4	22.8	50.3	52.1	41.6	24.6	51.3	53.2	43.5	21.6	50.5	54.4	45.0	24.5	48.8	43.5	24.7	41.4	37.6	31.0	24.5	34.5	24.7	21.4	28.5	22.6	18.9	23.0	19.2	16.9	18.8	15.0		
11.0			44.1	31.6	43.3	33.9	21.2	42.2	44.0	39.1	22.8	43.1	45.0	41.6	19.9	44.1	46.1	43.2	22.7	44.9	43.5	23.2	39.4	37.6	29.7	23.5	34.1	23.6	21.4	28.5	22.6	18.9	23.0	19.2	16.9	18.8	15.0	15.0	
12.0			37.9	30.1	37.1	31.8	19.9	36.1	37.7	36.5	21.2	36.9	38.7	39.9	18.5	37.8	39.8	41.6	21.1	38.9	40.9	21.5	37.6	37.6	28.4	22.5	32.6	22.8	21.4	28.3	22.6	18.9	23.0	19.2	16.9	18.8	15.0	15.0	13.8
14.0			29.1	27.7	28.2	28.2	17.6	27.3	28.8	32.1	18.7	28.1	29.7	32.9	16.2	28.9	30.7	32.5	18.5	29.9	31.7	18.7	29.8	31.0	26.8	20.2	30.0	21.5	20.4	26.8	21.4	18.9	22.8	19.2	16.9	18.8	15.0	15.0	13.8
16.0					22.2	25.4	15.8	21.3	22.8	26.9	16.7	22.1	23.6	26.7	14.3	22.8	24.5	26.3	16.4	23.8	25.5	16.5	23.7	24.8	24.7	18.3	24.7	19.9	18.8	24.9	20.1	18.4	21.8	19.2	16.9	18.8	15.0	15.0	13.8
18.0					17.9	22.1	14.4	17.0	18.4	22.4	15.0	17.7	19.2	22.2	12.8	18.4	20.1	21.7	14.7	19.3	21.0	14.7	19.3	20.3	21.8	16.5	20.2	18.6	16.8	20.4	18.9	16.9	20.4	18.6	16.9	18.3	15.0	15.0	13.4
20.0								13.8	15.2	19.0	13.7	14.4	15.9	18.7	11.6	15.1	16.7	18.3	13.3	16.0	17.6	13.2	15.9	16.9	18.4	14.9	16.8	17.4	15.1	17.0	17.7	15.4	17.2	17.3	15.8	17.2	15.0	15.0	13.1
22.0								11.4	12.6	16.3	12.7	11.9	13.3	16.1	10.5	12.5	14.1	15.7	12.2	13.4	14.9	11.9	13.3	14.3	15.7	13.5	14.2	16.1	13.6	14.3	15.4	13.9	14.6	15.5	14.7	14.9	14.9	14.8	12.8
24.0												9.8	11.2	14.0	9.7	10.5	12.0	13.5	11.2	11.3	12.8	10.8	11.2	12.1	13.5	12.4	12.0	13.9	12.3	12.2	13.3	12.6	12.4	13.3	13.7	12.8	13.7	13.2	12.5
26.0												7.9	9.6	12.3	8.9	8.7	10.3	11.8	10.4	9.6	11.1	9.9	9.5	10.4	11.7	11.3	10.3	12.2	11.2	10.4	11.5	11.4	10.7	11.5	12.4	11.0	11.9	11.4	11.4
28.0																7.1	8.8	10.3	9.7	8.1	9.6	9.2	8.0	8.9	10.3	10.5	8.8	10.7	10.3	9.0	10.0	10.5	9.2	10.1	10.9	9.5	10.4	9.9	9.9
30.0																5.8	7.6	9.1	9.1	6.7	8.4	8.5	6.6	7.7	9.0	9.7	7.5	9.4	9.5	7.7	8.7	9.6	7.9	8.8	9.6	8.3	9.2	8.6	8.6
32.0																				5.6	7.3	7.9	5.4	6.5	7.9	9.0	6.3	8.3	8.8	6.5	7.7	8.9	6.8	7.7	8.5	7.2	8.1	7.6	7.5
34.0																				4.6	6.4	7.4	4.4	5.5	7.0	8.4	5.3	7.4	8.1	5.4	6.7	8.0	5.7	6.8	7.6	6.1	7.1	6.6	6.6
36.0																							3.5	4.6	6.2	7.7	4.4	6.5	7.4	4.5	5.8	7.1	4.8	5.9	6.7	5.2	6.3	5.7	5.6
38.0																							2.7	3.8	5.4	7.0	3.6	5.8	6.7	3.7	5.0	6.4	4.0	5.0	6.0	4.4	5.5	4.8	4.8
40.0																											2.8	5.1	6.0	3.0	4.3	5.7	3.2	4.3	5.3	3.6	4.7	4.1	4.0
42.0																											2.2	4.5	5.5	2.3	3.6	5.1	2.6	3.6	4.6	3.0	4.1	3.4	3.4
44.0																											1.7	3.9	5.0	1.7	3.0	4.5	2.0	3.1	4.0	2.4	3.5	2.9	2.8
46.0																															2.5	4.0		2.5	3.5	1.9	3.0	2.3	2.3
48.0																															2.1	3.6		2.1	3.0		2.5	1.8	1.8
50.0																																		1.7	2.6		2.1		
52.0																																			2.3		1.7		
54.0																																							
56.0																																							
58.0																																							
60.0																																							
62.0																																							
64.0																																							
ピン無最大荷重	40.4	40.4	42.7	47.6	39.3	46.2	30.1	34.7	38.3	44.5	46.0	35.2	37.8	42.9	30.2	35.5	36.6	39.4	35.0	34.8	35.9	30.0	35.1	33.9	31.5	25.5	34.5	25.3	21.4	28.5	22.6	18.9	23.0	19.2	16.9	18.8	15.0	15.0	13.8
θ（°）	0～84	0～84	0～84	0～84	0～84	0～84	0～84	0～84	0～84	0～84	0～84	0～84	0～84	0～84	0～84	0～84	0～84	0～84	0～84	0～84	0～84	0～84	0～84	0～84	0～84	0～84	0～84	0～84	0～84	0～84	0～84	0～84	0～84	0～84	0～84	40～84	0～84	42～84	48～84
伸長状態（伸長割合%）																																							
伸縮ブーム１	0	0	0	0	46	0	0	92	46	0	0	92	46	0	0	92	46	0	0	92	46	0	92	92	46	0	92	46	0	92	92	0	92	46	0	92	46	92	100
伸縮ブーム２	0	0	46	0	46	0	0	46	46	0	0	46	46	0	0	46	46	46	0	46	46	0	92	46	46	0	92	46	0	92	46	46	92	92	92	92	92	92	100
伸縮ブーム３	0	0	0	0	0	0	0	0	46	0	0	46	46	46	0	46	46	46	0	46	46	0	46	46	46	46	46	46	92	92	46	92	92	92	92	92	92	92	100
伸縮ブーム４	0	0	0	0	0	0	0	0	0	46	0	0	46	46	0	46	46	46	46	46	46	92	46	46	46	92	46	46	92	46	46	92	92	92	92	92	92	92	100
伸縮ブーム５	0	0	0	0	0	46	0	0	0	46	46	0	0	46	92	0	46	46	92	46	46	92	46	46	46	92	46	92	92	46	92	92	46	92	92	92	92	92	100
伸縮ブーム６	0	0	0	46	0	46	92	0	0	46	92	0	0	46	92	0	0	46	92	0	46	92	0	46	92	92	46	92	92	46	92	92	46	46	92	46	92	92	100
標準フック	125t×2		125t	80t	125t	80t	80t	125t	125t	80t	80t	80t	80t	80t	80t	80t	80t	80t	80t	80t	80t	80t	80t	80t	80t	80t	80t	80t	80t	80t	80t	80t	80t	80t	80t	80t	80t	80t	80t
フック質量	1425kg×2		1350kg	1150kg	1350kg	1150kg	1150kg	1350kg	1350kg	1150kg	1150kg	1150kg	1150kg	1150kg	1150kg	1150kg	1150kg	1150kg	1150kg	1150kg	1150kg	1150kg	1150kg	1150kg	1150kg	1150kg	1150kg	1150kg	1150kg	1150kg	1150kg	1150kg	1150kg	1150kg	1150kg	1150kg	1150kg	1150kg	1150kg
標準巻掛本数	19×2		15	9	15	9	7	13	13	10	7	11	11	9	6	10	9	8	5	8	7	5	7	6	5	4	5	4	4	4	4	4	4	4	4	4	4	4	4

注）カウンタウエイト35t、アウトリガ張出幅 8.3m　※印はアタッチメント付きの値です。 ※※印は後方限定の値です。

定格総荷重表

■Ｄ性能

７段ＥＳＰブーム

（単位：ｔ）

性能ブロック	1	1	10	1	10	2	1	10	11	2	1	11	12	2	1	12	13	2	1	13	2	1	14	2	3	1	5	4	1	6	4	1	7	8	1	8	1	1	9
性能番号	1	1	29	2	30	14	3	31	32	15	4	33	34	16	5	35	36	17	6	37	18	7	38	19	20	8	23	21	9	24	22	10	25	26	11	27	12	13	28
ブーム長さ(m)	※13.2		17.4	17.4	21.6	21.6	21.6	25.8	25.8	25.8	25.8	30.0	30.0	30.0	30.0	34.1	34.1	34.1	34.1	38.3	38.3	38.3	42.5	42.5	42.5	42.5	46.7	46.7	46.7	50.9	50.9	50.9	55.0	55.0	55.0	59.2	59.2	63.4	68.0
作業半径(m)	※※																																						
2.5	220.0																																						
3.0	180.0	158.2	108.0	60.3	108.0	63.9	45.8	94.0	94.0	65.0	47.2																												
3.5	169.5	141.7	108.0	56.9	108.0	61.0	43.0	94.0	94.0	62.4	44.6	80.0	77.5	63.0	40.4																								
4.0	147.7	127.9	108.0	53.9	108.0	58.3	40.5	94.0	94.0	60.0	42.4	80.0	77.5	60.8	38.6																								
4.5	128.7	116.1	108.0	51.2	108.0	56.0	38.3	94.0	94.0	57.7	40.3	80.0	77.5	58.8	36.9	70.0	58.0	51.0	35.0																				
5.0	113.8	106.0	106.1	48.8	105.5	53.7	36.1	94.0	94.0	55.7	38.4	80.0	77.5	56.9	35.3	70.0	58.0	51.0	33.7	54.5	43.5	30.0																	
6.0	92.0	89.6	89.7	44.6	89.0	49.9	32.4	83.8	89.6	52.1	35.2	79.2	77.5	53.5	31.8	70.0	58.0	51.0	32.1	54.5	43.5	30.0	43.5	37.6	31.5	25.5													
7.0	76.7	76.5	76.5	41.1	75.9	46.6	29.3	74.9	76.5	48.9	32.0	70.6	77.2	50.5	28.5	66.2	58.0	51.0	30.0	54.5	43.5	28.5	43.5	37.6	31.5	25.5	34.5	25.3	21.4										
8.0	65.4	65.4	65.3	38.1	64.2	42.8	26.8	63.0	65.2	46.2	29.1	63.6	66.1	47.9	25.8	61.0	58.0	49.3	28.0	54.5	43.5	27.5	43.5	37.6	31.5	25.5	34.5	25.3	21.4	28.5	22.6	18.9							
9.0	52.1	52.1	51.8	35.6	50.8	39.4	24.6	49.7	51.7	43.8	26.6	50.7	52.8	45.5	23.5	51.8	54.1	47.1	26.2	52.0	43.5	26.0	43.4	37.6	31.5	25.1	34.5	25.3	21.4	28.5	22.6	18.9	23.0	19.2	16.9				
10.0	42.9	42.9	42.4	33.5	41.5	36.4	22.8	40.5	42.3	41.6	24.6	41.4	43.4	43.5	21.6	42.4	44.6	45.0	24.5	43.7	43.5	24.7	41.4	37.6	31.0	24.5	34.5	24.7	21.4	28.5	22.6	18.9	23.0	19.2	16.9	18.8	15.0		
11.0			35.6	31.6	34.7	33.9	21.2	33.7	35.4	39.1	22.8	34.6	36.4	40.1	19.9	35.6	37.6	39.7	22.7	36.7	38.8	23.2	36.7	37.6	29.7	23.5	34.1	23.6	21.4	28.5	22.6	18.9	23.0	19.2	16.9	18.8	15.0	15.0	
12.0			30.4	30.1	29.5	31.8	19.9	28.5	30.2	34.9	21.2	29.4	31.2	34.6	18.5	30.3	32.2	34.2	21.1	31.4	33.4	21.5	31.3	32.6	28.4	22.5	32.4	22.8	21.4	28.3	22.6	18.9	23.0	19.2	16.9	18.8	15.0	15.0	13.8
14.0			23.0	25.7	22.1	26.7	17.6	21.2	22.7	27.1	18.7	22.0	23.6	26.8	16.2	22.8	24.6	26.4	18.5	23.8	25.6	18.7	23.8	24.9	26.5	20.2	24.8	21.5	20.4	25.0	21.4	18.9	22.8	19.2	16.9	18.8	15.0	15.0	13.8
16.0					17.1	21.5	15.8	16.2	17.7	21.8	16.7	16.9	18.5	21.6	14.3	17.7	19.4	21.1	16.4	18.7	20.4	16.5	18.6	19.7	21.2	18.3	19.6	19.9	18.8	19.8	20.1	18.4	20.0	19.2	16.9	18.8	15.0	15.0	13.8
18.0					13.4	17.7	14.4	12.5	13.9	18.0	15.0	13.2	14.7	17.7	12.8	13.9	15.6	17.3	14.7	14.9	16.6	14.7	14.8	15.9	17.4	16.5	15.8	17.9	16.8	16.0	17.1	16.9	16.2	17.2	16.9	16.6	15.0	15.0	13.4
20.0								9.7	11.1	15.0	13.7	10.3	11.8	14.8	11.6	11.0	12.7	14.4	13.3	11.9	13.6	13.2	11.9	12.9	14.4	14.9	12.8	14.9	15.1	13.0	14.2	15.4	13.2	14.2	15.1	13.6	14.6	14.1	13.1
22.0								7.3	8.9	12.8	12.7	8.0	9.6	12.5	10.5	8.8	10.4	12.0	12.2	9.7	11.3	11.9	9.6	10.6	12.1	13.5	10.5	12.5	13.5	10.7	11.8	13.2	10.9	11.9	12.7	11.3	12.3	11.7	11.7
24.0												6.0	7.8	10.7	9.7	6.9	8.6	10.2	11.2	7.9	9.5	10.8	7.8	8.8	10.2	11.9	8.7	10.6	11.6	8.8	9.9	11.3	9.1	10.0	10.9	9.4	10.4	9.8	9.8
26.0												4.4	6.2	9.2	8.9	5.2	7.1	8.7	10.4	6.2	8.0	9.9	6.1	7.3	8.7	10.3	7.2	9.1	10.0	7.3	8.4	9.7	7.6	8.5	9.3	7.9	8.9	8.3	8.3
28.0																3.9	5.8	7.5	9.2	4.9	6.7	9.1	4.7	5.9	7.4	9.0	5.7	7.8	8.7	5.9	7.1	8.4	6.2	7.2	8.0	6.7	7.6	7.0	7.0
30.0																2.8	4.7	6.5	8.1	3.7	5.6	8.0	3.6	4.7	6.4	7.9	4.6	6.7	7.6	4.7	6.1	7.4	5.0	6.1	6.9	5.5	6.5	5.9	5.9
32.0																				2.8	4.6	7.1	2.6	3.7	5.4	7.0	3.5	5.8	6.7	3.7	5.0	6.4	4.0	5.1	6.0	4.4	5.6	4.9	4.9
34.0																				1.9	3.8	6.3	1.7	2.9	4.5	6.2	2.7	5.0	5.9	2.8	4.2	5.6	3.1	4.2	5.2	3.5	4.7	4.0	4.0
36.0																								2.1	3.8	5.5	1.9	4.2	5.2	2.1	3.4	4.9	2.3	3.4	4.4	2.8	3.9	3.2	3.2
38.0																									3.1	4.9		3.5	4.6		2.7	4.2	1.7	2.7	3.7	2.1	3.2	2.5	2.5
40.0																												2.9	4.0		2.1	3.6		2.1	3.1		2.6	1.9	
42.0																												2.4	3.4			3.1			2.6		2.0		
44.0																												2.0	3.0			2.6			2.1				
46.0																																2.2							
48.0																																1.8							
50.0																																							
52.0																																							
54.0																																							
56.0																																							
ピン無最大荷重	40.4	40.4	42.7	47.6	39.3	46.2	30.1	34.7	38.3	44.5	46.0	35.2	37.8	42.9	30.2	35.5	36.6	39.4	35.0	34.8	35.9	30.0	35.1	33.9	31.5	25.5	34.5	25.3	21.4	28.5	22.6	18.9	23.0	19.2	16.9	18.8	15.0	15.0	13.8
θ（°）	0～84	0～84	0～84	0～84	0～84	0～84	0～84	0～84	0～84	0～84	0～84	0～84	0～84	0～84	0～84	0～84	0～84	0～84	0～84	0～84	0～84	0～84	0～84	0～84	0～84	0～84	38～84	0～84	0～84	44～84	0～84	0～84	47～84	44～84	0～84	51～84	46～84	53～84	59～84
伸　長　状　態　（伸長割合%）																																							
伸縮ブーム１	0	0	0	0	46	0	0	92	46	0	0	92	46	0	0	92	46	0	0	92	46	0	92	92	46	0	92	46	0	92	92	0	92	46	0	92	46	92	100
伸縮ブーム２	0	0	46	0	46	0	0	46	46	0	0	46	46	0	0	46	46	46	0	46	46	0	92	46	46	0	92	46	0	92	46	46	92	92	92	92	92	92	100
伸縮ブーム３	0	0	0	0	0	0	0	0	46	0	0	46	46	46	0	46	46	46	0	46	46	0	46	46	46	46	46	46	92	92	46	92	92	92	92	92	92	92	100
伸縮ブーム４	0	0	0	0	0	0	0	0	0	46	0	0	46	46	0	46	46	46	46	46	46	92	46	46	46	92	46	46	92	46	46	92	92	92	92	92	92	92	100
伸縮ブーム５	0	0	0	0	0	46	0	0	0	46	46	0	0	46	92	0	46	46	92	46	46	92	46	46	46	92	46	92	92	46	92	92	46	92	92	92	92	92	100
伸縮ブーム６	0	0	0	46	0	46	92	0	0	46	92	0	0	46	92	0	0	46	92	0	46	92	0	46	92	92	46	92	92	46	92	92	46	46	92	46	92	92	100
標準フック	125t×2		125t	80t	125t	80t	80t	125t	125t	80t	80t	80t	80t	80t	80t	80t	80t	80t	80t	80t	80t	80t	80t	80t	80t	80t	80t	80t	80t	80t	80t	80t	80t	80t	80t	80t	80t	80t	80t
フック質量	1425kg×2		1350kg	1150kg	1350kg	1150kg	1150kg	1350kg	1350kg	1150kg	1150kg	1150kg	1150kg	1150kg	1150kg	1150kg	1150kg	1150kg	1150kg	1150kg	1150kg	1150kg	1150kg	1150kg	1150kg	1150kg	1150kg	1150kg	1150kg	1150kg	1150kg	1150kg	1150kg	1150kg	1150kg	1150kg	1150kg	1150kg	1150kg
標準巻掛本数	19×2		15	9	15	9	7	13	13	10	7	11	11	9	6	10	9	8	5	8	7	5	7	6	5	4	5	4	4	4	4	4	4	4	4	4	4	4	4

注）カウンタウエイト23.5t、アウトリガ張出幅 8.3m　※印はアタッチメント付きの値です。 ※※印は後方限定の値です。

定格総荷重表

■Ｅ性能

７段ＥＳＰブーム

（単位：ｔ）

性能ブロック	1	1	10	1	10	2	1	10	11	2	1	11	12	2	1	12	13	2	1	13	2	1	14	2	3	1	5	4	1	6	4	1	7	8	1	8	1	1	9
性能番号	1	1	29	2	30	14	3	31	32	15	4	33	34	16	5	35	36	17	6	37	18	7	38	19	20	8	23	21	9	24	22	10	25	26	11	27	12	13	28
ブーム長さ(m)	※13.2		17.4	17.4	21.6	21.6	21.6	25.8	25.8	25.8	25.8	30.0	30.0	30.0	30.0	34.1	34.1	34.1	34.1	38.3	38.3	38.3	42.5	42.5	42.5	42.5	46.7	46.7	46.7	50.9	50.9	50.9	55.0	55.0	55.0	59.2	59.2	63.4	68.0
作業半径(m)	※※																																						
2.5	220.0																																						
3.0	175.4	153.2	108.0	60.3	108.0	63.9	45.8	94.0	94.0	65.0	47.2																												
3.5	151.0	136.8	108.0	56.9	108.0	61.0	43.0	94.0	94.0	62.4	44.6	80.0	77.5	63.0	40.4																								
4.0	132.3	123.0	108.0	53.9	108.0	58.3	40.5	94.0	94.0	60.0	42.4	80.0	77.5	60.8	38.6																								
4.5	116.6	111.3	108.0	51.2	108.0	56.0	38.3	94.0	94.0	57.7	40.3	80.0	77.5	58.8	36.9	70.0	58.0	51.0	35.0																				
5.0	103.9	101.3	101.4	48.8	100.7	53.7	36.1	94.0	94.0	55.7	38.4	80.0	77.5	56.9	35.3	70.0	58.0	51.0	33.7	54.5	43.5	30.0																	
6.0	85.0	85.0	85.1	44.6	84.4	49.9	32.4	83.6	85.0	52.1	35.2	79.2	77.5	53.5	31.8	70.0	58.0	51.0	32.1	54.5	43.5	30.0	43.5	37.6	31.5	25.5													
7.0	68.2	68.2	68.2	41.1	67.0	46.6	29.3	65.5	68.1	48.9	32.0	66.9	69.6	50.5	28.5	66.2	58.0	51.0	30.0	54.5	43.5	28.5	43.5	37.6	31.5	25.5	34.5	25.3	21.4										
8.0	51.2	51.2	51.0	38.1	50.0	42.8	26.8	48.7	50.9	46.2	29.1	49.9	52.2	47.9	25.8	51.1	53.6	49.3	28.0	52.6	43.5	27.5	43.5	37.6	31.5	25.5	34.5	25.3	21.4	28.5	22.6	18.9							
9.0	40.4	40.4	40.1	35.6	39.1	39.4	24.6	38.0	40.0	43.8	26.6	39.1	41.1	45.3	23.5	40.1	42.4	44.8	26.2	41.5	43.5	26.0	41.4	37.6	31.5	25.1	34.5	25.3	21.4	28.5	22.6	18.9	23.0	19.2	16.9				
10.0	33.0	33.0	32.6	33.5	31.7	36.4	22.8	30.6	32.4	37.6	24.6	31.6	33.5	37.4	21.6	32.6	34.7	36.9	24.5	33.8	36.0	24.7	33.7	35.1	31.0	24.5	34.5	24.7	21.4	28.5	22.6	18.9	23.0	19.2	16.9	18.8	15.0		
11.0			27.0	30.1	26.2	31.4	21.2	25.1	26.9	31.8	22.8	26.1	27.9	31.5	19.9	27.0	29.0	31.1	22.7	28.2	30.2	23.2	28.1	29.4	29.7	23.5	29.2	23.6	21.4	28.5	22.6	18.9	23.0	19.2	16.9	18.8	15.0	15.0	
12.0			22.6	25.7	21.7	27.0	19.9	20.6	22.4	27.3	21.2	21.6	23.5	27.1	18.5	22.6	24.6	26.6	21.1	23.7	25.8	21.5	23.7	25.0	26.8	22.5	24.9	22.8	21.4	25.1	22.6	18.9	23.0	19.2	16.9	18.8	15.0	15.0	13.8
14.0			16.3	19.1	15.4	20.3	17.6	14.4	16.0	20.7	18.7	15.2	17.0	20.4	16.2	16.1	18.0	20.0	18.5	17.2	19.1	18.7	17.1	18.3	20.1	20.2	18.2	20.7	20.4	18.4	19.8	18.9	18.8	19.2	16.9	18.8	15.0	15.0	13.8
16.0					11.2	15.8	15.8	10.3	11.8	16.1	16.7	11.1	12.7	15.9	14.3	11.9	13.7	15.5	16.4	12.9	14.7	16.5	12.8	13.9	15.6	17.5	13.8	16.1	17.2	14.0	15.3	16.9	14.3	15.4	16.4	14.7	15.0	15.0	13.8
18.0					8.3	12.7	12.9	7.2	8.8	13.0	13.7	8.0	9.6	12.7	12.8	8.9	10.6	12.3	14.3	9.8	11.5	14.2	9.7	10.8	12.4	14.2	10.7	12.9	13.9	10.9	12.1	13.6	11.2	12.2	13.1	11.6	12.6	12.0	12.0
20.0								4.7	6.5	10.6	11.3	5.5	7.4	10.4	11.6	6.5	8.3	9.9	11.8	7.5	9.2	11.8	7.5	8.5	10.0	11.8	8.4	10.5	11.4	8.6	9.7	11.1	8.8	9.8	10.7	9.2	10.2	9.6	9.6
22.0								2.9	4.6	8.8	9.5	3.6	5.4	8.6	9.7	4.5	6.5	8.1	9.9	5.6	7.4	9.9	5.5	6.7	8.1	9.9	6.6	8.6	9.6	6.7	7.9	9.3	7.0	7.9	8.8	7.4	8.4	7.8	7.7
24.0												2.1	3.9	7.1	8.2	2.9	4.9	6.7	8.4	4.0	5.9	8.4	3.9	5.1	6.7	8.3	4.9	7.1	8.0	5.1	6.4	7.8	5.4	6.5	7.3	5.9	6.9	6.3	6.3
26.0													2.6	6.0	7.1	1.7	3.6	5.5	7.2	2.7	4.6	7.1	2.5	3.7	5.5	7.1	3.6	5.9	6.8	3.8	5.2	6.5	4.1	5.2	6.1	4.5	5.7	5.0	5.0
28.0																	2.5	4.4	6.2		3.5	6.1		2.6	4.4	6.1	2.5	4.9	5.8		4.0	5.5		4.1	5.1	3.4	4.5	3.9	
30.0																		3.5	5.4		2.6	5.3		1.7	3.4	5.2		3.9	4.9		3.1	4.6		3.1	4.1		3.6		
32.0																					1.8	4.5			2.6	4.5		3.1	4.1		2.2	3.8		2.3	3.3		2.8		
34.0																						3.9			1.9	3.8		2.4	3.4			3.1			2.6				
36.0																										3.2		1.7	2.8			2.5			1.9				
38.0																										2.7			2.3			1.9							
40.0																													1.8										
42.0																																							
44.0																																							
46.0																																							
48.0																																							
50.0																																							
52.0																																							
54.0																																							
56.0																																							
ピン無最大荷重	40.4	40.4	42.7	47.6	39.3	46.2	30.1	34.7	38.3	44.5	46.0	35.2	37.8	42.9	30.2	35.5	36.6	39.4	35.0	34.8	35.9	30.0	35.1	33.9	31.5	25.5	34.5	25.3	21.4	28.5	22.6	18.9	23.0	19.2	16.9	18.8	15.0	15.0	13.8
θ（°）	0～84	0～84	0～84	0～84	0～84	0～84	0～84	0～84	0～84	0～84	0～84	0～84	0～84	0～84	0～84	37～84	0～84	0～84	0～84	45～84	0～84	0～84	52～84	44～84	0～84	0～84	53～84	38～84	0～84	60～84	51～84	41～84	63～84	55～84	50～84	64～84	59～84	66～84	71～84
伸長状態（伸長割合%）																																							
伸縮ブーム１	0	0	0	0	46	0	0	92	46	0	0	92	46	0	0	92	46	0	0	92	46	0	92	92	46	0	92	46	0	92	92	0	92	46	0	92	46	92	100
伸縮ブーム２	0	0	46	0	46	0	0	46	46	0	0	46	46	0	0	46	46	46	0	46	46	0	92	46	46	0	92	46	0	92	46	46	92	92	92	92	92	92	100
伸縮ブーム３	0	0	0	0	0	0	0	0	46	0	0	46	46	46	0	46	46	46	0	46	46	0	46	46	46	46	46	46	92	92	46	92	92	92	92	92	92	92	100
伸縮ブーム４	0	0	0	0	0	0	0	0	0	46	0	0	46	46	0	46	46	46	46	46	46	92	46	46	46	92	46	46	92	46	46	92	92	92	92	92	92	92	100
伸縮ブーム５	0	0	0	0	0	46	0	0	0	46	46	0	0	46	92	0	46	46	92	46	46	92	46	46	46	92	46	92	92	46	92	92	46	92	92	92	92	92	100
伸縮ブーム６	0	0	0	46	0	46	92	0	0	46	92	0	0	46	92	0	0	46	92	0	46	92	0	46	92	92	46	92	92	46	92	92	46	46	92	46	92	92	100
標準フック	125t×2		125t	80t	125t	80t	80t	125t	125t	80t	80t	80t	80t	80t	80t	80t	80t	80t	80t	80t	80t	80t	80t	80t	80t	80t	80t	80t	80t	80t	80t	80t	80t	80t	80t	80t	80t	80t	80t
フック質量	1425kg×2		1350kg	1150kg	1350kg	1150kg	1150kg	1350kg	1350kg	1150kg	1150kg	1150kg	1150kg	1150kg	1150kg	1150kg	1150kg	1150kg	1150kg	1150kg	1150kg	1150kg	1150kg	1150kg	1150kg	1150kg	1150kg	1150kg	1150kg	1150kg	1150kg	1150kg	1150kg	1150kg	1150kg	1150kg	1150kg	1150kg	1150kg
標準巻掛本数	19×2		15	9	15	9	7	13	13	10	7	11	11	9	6	10	9	8	5	8	7	5	7	6	5	4	5	4	4	4	4	4	4	4	4	4	4	4	4

注）カウンタウエイト12t、アウトリガ張出幅 8.3m　※印はアタッチメント付きの値です。 ※※印は後方限定の値です。

定格総荷重表

■Ｆ性能

７段ＥＳＰブーム　　（単位：ｔ）

性能ブロック	1	1	10	1	10	2	1	10	11	2	1	11	12	2	1	12	13	2	1	13	2	1	14	2	3	1	5	4	1	6	4	1	7	8	1
性能番号	1	1	29	2	30	14	3	31	32	15	4	33	34	16	5	35	36	17	6	37	18	7	38	19	20	8	23	21	9	24	22	10	25	26	11
ブーム長さ(m)	※13.2		17.4	17.4	21.6	21.6	21.6	25.8	25.8	25.8	25.8	30.0	30.0	30.0	30.0	34.1	34.1	34.1	34.1	38.3	38.3	38.3	42.5	42.5	42.5	42.5	46.7	46.7	46.7	50.9	50.9	50.9	55.0	55.0	55.0
作業半径(m)	※※																																		
2.5	220.0																																		
3.0	180.0	148.6	108.0	60.3	108.0	63.9	45.8	94.0	94.0	65.0	47.2																								
3.5	167.1	132.3	108.0	56.9	108.0	61.0	43.0	94.0	94.0	62.4	44.6	80.0	77.5	63.0	40.4																				
4.0	142.7	118.6	108.0	53.9	108.0	58.3	40.5	94.0	94.0	60.0	42.4	80.0	77.5	60.8	38.6																				
4.5	124.2	107.0	107.0	51.2	106.4	56.0	38.3	94.0	94.0	57.7	40.3	80.0	77.5	58.8	36.9	70.0	58.0	51.0	35.0																
5.0	109.7	95.9	95.9	48.8	95.3	53.7	36.1	94.0	94.0	55.7	38.4	80.0	77.5	56.9	35.3	70.0	58.0	51.0	33.7	54.5	43.5	30.0													
6.0	78.2	77.7	77.7	44.6	76.8	49.9	32.4	75.1	77.7	52.1	35.2	76.7	77.5	53.5	31.8	70.0	58.0	51.0	32.1	54.5	43.5	30.0	43.5	37.6	31.5	25.5									
7.0	53.4	53.4	53.3	41.1	52.1	46.6	29.3	50.7	53.2	48.9	32.0	52.1	54.7	50.5	28.5	53.4	56.3	51.0	30.0	54.5	43.5	28.5	43.5	37.6	31.5	25.5	34.5	25.3	21.4						
8.0	39.6	39.6	39.4	38.1	38.4	42.8	26.8	37.2	39.3	45.5	29.1	38.3	40.6	45.2	25.8	39.5	42.1	44.7	28.0	41.0	43.5	27.5	40.9	37.6	31.5	25.5	34.5	25.3	21.4	28.5	22.6	18.9			
9.0	30.7	30.7	30.4	34.2	29.3	35.6	24.6	28.0	30.3	36.1	26.6	29.2	31.6	35.8	23.5	30.5	33.0	35.3	26.2	31.9	34.3	26.0	31.9	33.4	31.5	25.1	33.2	25.3	21.4	28.5	22.6	18.9	23.0	19.2	16.9
10.0	24.1	24.1	23.6	27.3	22.6	28.8	22.8	21.5	23.5	29.3	24.6	22.6	24.7	29.0	21.6	23.7	26.0	28.5	24.5	25.0	27.4	24.7	25.0	26.5	28.6	24.5	26.3	24.7	21.4	26.6	22.6	18.9	23.0	19.2	16.9
11.0			18.9	22.2	17.9	23.7	21.2	16.9	18.7	24.1	22.8	17.9	19.8	23.8	19.9	18.9	21.1	23.3	22.7	20.1	22.4	23.2	20.1	21.5	23.5	23.5	21.3	23.6	21.4	21.6	22.6	18.9	21.9	19.2	16.9
12.0			15.4	18.5	14.4	19.8	19.9	13.4	15.2	20.2	21.1	14.3	16.2	20.0	18.5	15.3	17.4	19.5	21.1	16.5	18.6	21.5	16.4	17.7	19.6	21.9	17.6	20.2	21.4	17.9	19.3	18.9	18.2	19.2	16.9
14.0			10.5	13.3	9.6	14.5	14.8	8.6	10.3	14.9	15.7	9.5	11.2	14.7	16.1	10.4	12.3	14.2	16.4	11.4	13.4	16.4	11.4	12.6	14.3	16.3	12.4	14.9	16.0	12.7	14.0	15.7	13.0	14.1	15.1
16.0					6.3	11.0	11.2	5.1	7.0	11.3	12.1	6.1	7.9	11.1	12.5	7.1	8.9	10.7	12.7	8.1	9.9	12.7	8.0	9.1	10.8	12.7	9.0	11.3	12.4	9.2	10.5	12.0	9.5	10.6	11.6
18.0					3.7	8.6	8.7	2.6	4.4	8.8	9.6	3.5	5.4	8.6	9.9	4.4	6.5	8.2	10.1	5.6	7.4	10.1	5.5	6.7	8.3	10.1	6.6	8.8	9.8	6.8	8.0	9.5	7.1	8.1	9.0
20.0									2.4	7.0	7.7		3.4	6.8	8.0		4.5	6.3	8.2	3.6	5.6	8.2		4.8	6.4	8.2	4.6	6.9	7.8	4.8	6.1	7.5		6.2	7.1
22.0										5.6	6.3		1.9	5.4	6.5		2.9	4.9	6.7		4.0	6.7			4.9	6.7		5.4	6.4		4.6	6.1		4.7	5.6
24.0														4.2	5.4			3.7	5.5		2.7	5.5			3.7	5.5		4.2	5.2			4.9			4.4
26.0														3.2	4.4			2.6	4.6			4.5			2.6	4.5		3.1	4.2			3.8			3.3
28.0																		1.8	3.8			3.7				3.7		2.2	3.3			2.9			
30.0																			3.1			3.0				2.9			2.5			2.2			
32.0																						2.3				2.2			1.9						
34.0																						1.8				1.7									
36.0																																			
38.0																																			
40.0																																			
42.0																																			
44.0																																			
46.0																																			
48.0																																			
50.0																																			
ピン無最大荷重	40.4	40.4	42.7	47.6	39.3	46.2	30.1	34.7	38.3	44.5	46.0	35.2	37.8	42.9	30.2	35.5	36.6	39.4	35.0	34.8	35.9	30.0	35.1	33.9	31.5	25.5	34.5	25.3	21.4	28.5	22.6	18.9	23.0	19.2	16.9
θ(°)	0～84	0～84	0～84	0～84	0～84	0～84	0～84	41～84	0～84	0～84	0～84	50～84	39～84	0～84	0～84	56～84	48～84	0～84	0～84	57～84	50～84	0～84	65～84	62～84	51～84	0～84	65～84	52～84	46～84	68～84	65～84	54～84	72～84	68～84	63～84
伸長状態（伸長割合%）																																			
伸縮ブーム１	0	0	0	0	46	0	0	92	46	0	0	92	46	0	0	92	46	0	0	92	46	0	92	92	46	0	92	46	0	92	92	0	92	46	0
伸縮ブーム２	0	0	46	0	46	0	0	46	46	0	0	46	46	0	0	46	46	46	0	46	46	0	92	46	46	0	92	46	0	92	46	46	92	92	92
伸縮ブーム３	0	0	0	0	0	0	0	0	46	0	0	46	46	46	0	46	46	46	0	46	46	0	46	46	46	46	46	46	92	92	46	92	92	92	92
伸縮ブーム４	0	0	0	0	0	0	0	0	0	46	0	0	46	46	0	46	46	46	46	46	46	92	46	46	46	92	46	46	92	46	46	92	92	92	92
伸縮ブーム５	0	0	0	0	0	46	0	0	0	46	46	0	0	46	92	0	46	46	92	46	46	92	46	46	46	92	46	92	92	46	92	92	46	92	92
伸縮ブーム６	0	0	0	46	0	46	92	0	0	46	92	0	0	46	92	0	0	46	92	0	46	92	0	46	92	92	46	92	92	46	92	92	46	46	92
標準フック	125t×2		125t	80t	125t	80t	80t	125t	125t	80t	80t	80t	80t	80t	80t	80t	80t	80t	80t	80t	80t	80t	80t	80t	80t	80t	80t	80t	80t	80t	80t	80t	80t	80t	80t
フック質量	1425kg×2		1350kg	1150kg	1350kg	1150kg	1150kg	1350kg	1350kg	1150kg	1150kg	1150kg	1150kg	1150kg	1150kg	1150kg	1150kg	1150kg	1150kg	1150kg	1150kg	1150kg	1150kg	1150kg	1150kg	1150kg	1150kg	1150kg	1150kg	1150kg	1150kg	1150kg	1150kg	1150kg	1150kg
標準巻掛本数	19×2		15	9	15	9	7	13	13	10	7	11	11	9	6	10	9	8	5	8	7	5	7	6	5	4	5	4	4	4	4	4	4	4	4

注）カウンタウエイト0t、アウトリガ張出幅 8.3m　※印はアタッチメント付きの値です。 ※※印は後方限定の値です。

定格総荷重表

■G性能

７段ＥＳＰブーム

（単位：ｔ）

性能ブロック	1	1	10	1	10	2	1	10	11	2	1	11	12	2	1	12	13	2	1	13	2	1	14	2	3	1	5	4	1	6	4	1	7	8	1	8	1	1	9
性能番号	1	1	29	2	30	14	3	31	32	15	4	33	34	16	5	35	36	17	6	37	18	7	38	19	20	8	23	21	9	24	22	10	25	26	11	27	12	13	28
ブーム長さ(m)	※13.2		17.4	17.4	21.6	21.6	21.6	25.8	25.8	25.8	25.8	30.0	30.0	30.0	30.0	34.1	34.1	34.1	34.1	38.3	38.3	38.3	42.5	42.5	42.5	42.5	46.7	46.7	46.7	50.9	50.9	50.9	55.0	55.0	55.0	59.2	59.2	63.4	68.0
作業半径(m)	※※																																						
2.5	220.0																																						
3.0	180.0	170.8	108.0	60.3	108.0	63.9	45.8	94.0	94.0	65.0	47.2																												
3.5	169.5	153.8	108.0	56.9	108.0	61.0	43.0	94.0	94.0	62.4	44.6	80.0	77.5	63.0	40.4																								
4.0	160.0	139.5	108.0	53.9	108.0	58.3	40.5	94.0	94.0	60.0	42.4	80.0	77.5	60.8	38.6																								
4.5	150.5	127.3	108.0	51.2	108.0	56.0	38.3	94.0	94.0	57.7	40.3	80.0	77.5	58.8	36.9	70.0	58.0	51.0	35.0																				
5.0	135.5	116.9	108.0	48.8	108.0	53.7	36.1	94.0	94.0	55.7	38.4	80.0	77.5	56.9	35.3	70.0	58.0	51.0	33.7	54.5	43.5	30.0																	
6.0	112.5	99.9	99.9	44.6	99.3	49.9	32.4	83.8	94.0	52.1	35.2	79.2	77.5	53.5	31.8	70.0	58.0	51.0	32.1	54.5	43.5	30.0	43.5	37.6	31.5	25.5													
7.0	96.3	86.7	86.7	41.1	86.1	46.6	29.3	74.9	86.6	48.9	32.0	70.6	77.5	50.5	28.5	66.2	58.0	51.0	30.0	54.5	43.5	28.5	43.5	37.6	31.5	25.5	34.5	25.3	21.4										
8.0	83.6	76.3	76.2	38.1	75.5	42.8	26.8	67.5	76.1	46.2	29.1	63.6	76.9	47.9	25.8	61.0	58.0	49.3	28.0	54.5	43.5	27.5	43.5	37.6	31.5	25.5	34.5	25.3	21.4	28.5	22.6	18.9							
9.0	73.5	67.8	67.6	35.6	67.0	39.4	24.6	61.4	67.5	43.8	26.6	57.7	68.3	45.5	23.5	55.3	58.0	47.1	26.2	52.0	43.5	26.0	43.4	37.6	31.5	25.1	34.5	25.3	21.4	28.5	22.6	18.9	23.0	19.2	16.9				
10.0	65.4	60.9	60.6	33.5	59.9	36.4	22.8	56.2	60.4	41.6	24.6	52.7	61.2	43.5	21.6	50.5	58.0	45.0	24.5	48.8	43.5	24.7	41.4	37.6	31.0	24.5	34.5	24.7	21.4	28.5	22.6	18.9	23.0	19.2	16.9	18.8	15.0		
11.0			54.6	31.6	53.9	33.9	21.2	51.7	54.5	39.1	22.8	48.4	55.3	41.6	19.9	46.4	56.2	43.2	22.7	44.9	43.5	23.2	39.4	37.6	29.7	23.5	34.1	23.6	21.4	28.5	22.6	18.9	23.0	19.2	16.9	18.8	15.0	15.0	
12.0			49.6	30.1	48.9	31.8	19.9	47.8	49.4	36.5	21.2	44.7	50.2	39.9	18.5	42.8	51.1	41.6	21.1	41.5	42.8	21.5	37.6	37.6	28.4	22.5	32.6	22.8	21.4	28.3	22.6	18.9	23.0	19.2	16.9	18.8	15.0	15.0	13.8
14.0			41.6	27.7	40.7	28.2	17.6	39.9	41.3	32.1	18.7	38.6	42.1	36.4	16.2	36.9	43.0	38.7	18.5	36.0	40.0	18.7	33.9	34.9	26.8	20.2	30.0	21.5	20.4	26.8	21.4	18.9	22.8	19.2	16.9	18.8	15.0	15.0	13.8
16.0					33.9	25.4	15.8	33.0	34.5	28.7	16.7	33.7	35.3	33.0	14.3	32.3	36.2	35.4	16.4	31.5	37.2	16.5	29.6	30.7	24.7	18.3	28.5	19.9	18.8	24.9	20.1	18.4	21.8	19.2	16.9	18.8	15.0	15.0	13.8
18.0					28.0	23.2	14.4	27.1	28.5	25.9	15.0	27.8	29.3	29.9	12.8	28.5	30.1	31.8	14.7	27.9	31.1	14.7	26.2	27.3	22.9	16.5	25.8	18.6	16.8	23.1	18.9	16.9	20.4	18.6	16.9	18.3	15.0	15.0	13.4
20.0								22.7	24.0	23.6	13.7	23.3	24.7	27.3	11.6	24.0	25.6	27.2	13.3	24.9	26.5	13.2	23.3	24.4	21.4	14.9	23.0	17.4	15.1	21.5	17.7	15.4	19.1	17.3	15.8	17.2	15.0	15.0	13.1
22.0								19.3	20.5	21.5	12.7	19.8	21.2	24.0	10.5	20.4	22.0	23.6	12.2	21.3	22.8	11.9	21.0	22.1	20.0	13.5	20.7	16.4	13.6	19.9	16.8	13.9	17.8	16.2	14.7	16.2	14.9	14.8	12.8
24.0												17.0	18.3	21.1	9.7	17.6	19.1	20.6	11.2	18.4	19.9	10.8	18.3	19.3	18.9	12.4	18.7	15.4	12.3	18.0	15.9	12.6	16.7	15.1	13.7	15.2	14.0	14.0	12.5
26.0												14.7	16.1	18.8	8.9	15.3	16.8	18.3	10.4	16.0	17.5	9.9	16.0	16.9	17.6	11.3	16.8	14.4	11.2	16.3	15.0	11.4	15.7	14.1	12.6	14.4	13.2	13.3	12.2
28.0																13.4	14.8	16.3	9.7	14.1	15.6	9.2	14.0	14.9	16.2	10.5	14.8	13.4	10.3	14.9	14.3	10.5	14.5	12.9	11.5	13.6	12.4	12.6	11.4
30.0																11.8	13.2	14.6	9.1	12.4	13.9	8.5	12.3	13.2	14.5	9.7	13.1	12.5	9.5	13.2	13.7	9.6	13.2	11.8	10.6	12.8	11.6	11.9	10.6
32.0																				11.0	12.5	7.9	10.9	11.8	13.1	9.0	11.6	11.8	8.8	11.8	12.8	8.9	12.0	10.8	9.8	11.9	10.7	11.3	9.9
34.0																				9.8	11.2	7.4	9.7	10.5	11.8	8.4	10.4	11.1	8.1	10.5	11.5	8.2	10.7	10.0	9.0	11.0	9.9	10.8	9.3
36.0																							8.5	9.5	10.7	7.9	9.3	10.5	7.5	9.4	10.4	7.6	9.6	9.2	8.3	9.9	9.1	10.0	8.7
38.0																							7.5	8.5	9.8	7.5	8.3	9.9	7.0	8.4	9.4	7.1	8.7	8.5	7.7	9.0	8.5	9.3	8.2
40.0																											7.4	9.2	6.6	7.5	8.6	6.6	7.7	7.9	7.1	8.1	7.9	8.4	7.7
42.0																											6.5	8.5	6.2	6.6	7.8	6.2	6.9	7.4	6.6	7.3	7.3	7.7	7.3
44.0																											5.5	6.5	5.9	5.8	7.1	5.8	6.1	6.9	6.1	6.5	6.8	6.9	6.8
46.0																														5.2	6.4	5.4	5.4	6.4	5.7	5.8	6.4	6.2	6.2
48.0																														4.6	5.8	5.1	4.8	5.8	5.3	5.1	6.0	5.6	5.5
50.0																																	4.2	5.2	5.0	4.5	5.6	5.0	4.9
52.0																																		4.7	4.7	4.0	5.1	4.4	4.4
54.0																																				3.6	4.6	4.0	3.9
56.0																																				3.1	4.2	3.5	3.4
58.0																																						3.1	3.0
60.0																																						2.8	2.7
62.0																																							2.3
64.0																																							2.0
ピン無最大荷重	40.4	40.4	42.7	47.6	39.3	46.2	30.1	34.7	38.3	44.5	46.0	35.2	37.8	42.9	30.2	35.5	36.6	39.4	35.0	34.8	35.9	30.0	35.1	33.9	31.5	25.5	34.5	25.3	21.4	28.5	22.6	18.9	23.0	19.2	16.9	18.8	15.0	15.0	13.8
θ(°)	0～84	0～84	0～84	0～84	0～84	0～84	0～84	0～84	0～84	0～84	0～84	0～84	0～84	0～84	0～84	0～84	0～84	0～84	0～84	0～84	0～84	0～84	0～84	0～84	0～84	0～84	0～84	0～84	0～84	0～84	0～84	0～84	0～84	0～84	0～84	0～84	0～84	0～84	0～84
伸長状態（伸長割合%）																																							
伸縮ブーム１	0	0	0	0	46	0	0	92	46	0	0	92	46	0	0	92	46	0	0	92	46	0	92	92	46	0	92	46	0	92	92	0	92	46	0	92	46	92	100
伸縮ブーム２	0	0	46	0	46	0	0	46	46	0	0	46	46	0	0	46	46	46	0	46	46	0	92	46	46	0	92	46	0	92	46	46	92	92	92	92	92	92	100
伸縮ブーム３	0	0	0	0	0	0	0	0	46	0	0	46	46	46	0	46	46	46	0	46	46	0	46	46	46	46	46	46	92	92	46	92	92	92	92	92	92	92	100
伸縮ブーム４	0	0	0	0	0	0	0	0	0	46	0	0	46	46	0	46	46	46	46	46	46	92	46	46	46	92	46	46	92	46	46	92	92	92	92	92	92	92	100
伸縮ブーム５	0	0	0	0	0	46	0	0	0	46	46	0	0	46	92	0	46	46	92	46	46	92	46	46	46	92	46	92	92	46	92	92	46	92	92	92	92	92	100
伸縮ブーム６	0	0	0	46	0	46	92	0	0	46	92	0	0	46	92	0	0	46	92	0	46	92	0	46	92	92	46	92	92	46	92	92	46	46	92	46	92	92	100
標準フック	125t×2		125t	80t	125t	80t	80t	125t	125t	80t	80t	80t	80t	80t	80t	80t	80t	80t	80t	80t	80t	80t	80t	80t	80t	80t	80t	80t	80t	80t	80t	80t	80t	80t	80t	80t	80t	80t	80t
フック質量	1425kg×2		1350kg	1150kg	1350kg	1150kg	1150kg	1350kg	1350kg	1150kg	1150kg	1150kg	1150kg	1150kg	1150kg	1150kg	1150kg	1150kg	1150kg	1150kg	1150kg	1150kg	1150kg	1150kg	1150kg	1150kg	1150kg	1150kg	1150kg	1150kg	1150kg	1150kg	1150kg	1150kg	1150kg	1150kg	1150kg	1150kg	1150kg
標準巻掛本数	19×2		15	9	15	9	7	13	13	10	7	11	11	9	6	10	9	8	5	8	7	5	7	6	5	4	5	4	4	4	4	4	4	4	4	4	4	4	4

注）カウンタウエイト71t、アウトリガ張出幅 7.0m　※印はアタッチメント付きの値です。 ※※印は後方限定の値です。

定格総荷重表

■Ｈ性能

７段ＥＳＰブーム

（単位：ｔ）

性能ブロック	1	1	10	1	10	2	1	10	11	2	1	11	12	2	1	12	13	2	1	13	2	1	14	2	3	1	5	4	1	6	4	1	7	8	1	8	1	1	9
性能番号	1	1	29	2	30	14	3	31	32	15	4	33	34	16	5	35	36	17	6	37	18	7	38	19	20	8	23	21	9	24	22	10	25	26	11	27	12	13	28
ブーム長さ(m)	※13.2		17.4	17.4	21.6	21.6	21.6	25.8	25.8	25.8	25.8	30.0	30.0	30.0	30.0	34.1	34.1	34.1	34.1	38.3	38.3	38.3	42.5	42.5	42.5	42.5	46.7	46.7	46.7	50.9	50.9	50.9	55.0	55.0	55.0	59.2	59.2	63.4	68.0
作業半径(m)	※※																																						
2.5	220.0																																						
3.0	180.0	161.5	108.0	60.3	108.0	63.9	45.8	94.0	94.0	65.0	47.2																												
3.5	169.5	144.8	108.0	56.9	108.0	61.0	43.0	94.0	94.0	62.4	44.6	80.0	77.5	63.0	40.4																								
4.0	160.0	130.8	108.0	53.9	108.0	58.3	40.5	94.0	94.0	60.0	42.4	80.0	77.5	60.8	38.6																								
4.5	147.3	118.9	108.0	51.2	108.0	56.0	38.3	94.0	94.0	57.7	40.3	80.0	77.5	58.8	36.9	70.0	58.0	51.0	35.0																				
5.0	130.4	108.9	108.0	48.8	108.0	53.7	36.1	94.0	94.0	55.7	38.4	80.0	77.5	56.9	35.3	70.0	58.0	51.0	33.7	54.5	43.5	30.0																	
6.0	105.7	92.3	92.4	44.6	91.7	49.9	32.4	83.8	92.3	52.1	35.2	79.2	77.5	53.5	31.8	70.0	58.0	51.0	32.1	54.5	43.5	30.0	43.5	37.6	31.5	25.5													
7.0	88.4	79.7	79.6	41.1	79.0	46.6	29.3	74.9	79.6	48.9	32.0	70.6	77.5	50.5	28.5	66.2	58.0	51.0	30.0	54.5	43.5	28.5	43.5	37.6	31.5	25.5	34.5	25.3	21.4										
8.0	75.6	69.7	69.6	38.1	68.9	42.8	26.8	67.5	69.5	46.2	29.1	63.6	70.3	47.9	25.8	61.0	58.0	49.3	28.0	54.5	43.5	27.5	43.5	37.6	31.5	25.5	34.5	25.3	21.4	28.5	22.6	18.9							
9.0	65.9	61.6	61.4	35.6	60.7	39.4	24.6	59.9	61.3	43.8	26.6	57.7	62.1	45.5	23.5	55.3	58.0	47.1	26.2	52.0	43.5	26.0	43.4	37.6	31.5	25.1	34.5	25.3	21.4	28.5	22.6	18.9	23.0	19.2	16.9				
10.0	54.9	54.9	54.5	33.5	53.6	36.4	22.8	52.5	54.4	41.6	24.6	52.7	55.4	43.5	21.6	50.5	56.4	45.0	24.5	48.8	43.5	24.7	41.4	37.6	31.0	24.5	34.5	24.7	21.4	28.5	22.6	18.9	23.0	19.2	16.9	18.8	15.0		
11.0			46.1	31.6	45.2	33.9	21.2	44.1	45.9	39.1	22.8	45.1	46.9	41.6	19.9	46.0	48.0	43.2	22.7	44.9	43.5	23.2	39.4	37.6	29.7	23.5	34.1	23.6	21.4	28.5	22.6	18.9	23.0	19.2	16.9	18.8	15.0	15.0	
12.0			39.6	30.1	38.7	31.8	19.9	37.8	39.4	36.5	21.2	38.6	40.4	39.9	18.5	39.5	41.4	41.6	21.1	40.6	42.6	21.5	37.6	37.6	28.4	22.5	32.6	22.8	21.4	28.3	22.6	18.9	23.0	19.2	16.9	18.8	15.0	15.0	13.8
14.0			30.5	27.7	29.6	28.2	17.6	28.6	30.2	32.1	18.7	29.4	31.1	34.3	16.2	30.3	32.0	33.9	18.5	31.3	33.1	18.7	31.2	32.3	26.8	20.2	30.0	21.5	20.4	26.8	21.4	18.9	22.8	19.2	16.9	18.8	15.0	15.0	13.8
16.0					23.4	25.4	15.8	22.5	23.9	28.0	16.7	23.2	24.7	27.8	14.3	24.0	25.7	27.4	16.4	24.9	26.6	16.5	24.9	25.9	24.7	18.3	25.8	19.9	18.8	24.9	20.1	18.4	21.8	19.2	16.9	18.8	15.0	15.0	13.8
18.0					18.9	23.1	14.4	18.0	19.4	23.4	15.0	18.7	20.2	23.1	12.8	19.4	21.1	22.7	14.7	20.3	22.0	14.7	20.3	21.3	22.8	16.5	21.2	18.6	16.8	21.4	18.9	16.9	20.4	18.6	16.9	18.3	15.0	15.0	13.4
20.0								14.7	16.0	19.8	13.7	15.3	16.7	19.6	11.6	16.0	17.6	19.2	13.3	16.9	18.5	13.2	16.8	17.8	19.2	14.9	17.7	17.4	15.1	17.9	17.7	15.4	18.1	17.3	15.8	17.2	15.0	15.0	13.1
22.0								12.1	13.4	17.1	12.7	12.6	14.0	16.9	10.5	13.3	14.8	16.4	12.2	14.1	15.7	11.9	14.1	15.0	16.5	13.5	14.9	16.4	13.6	15.1	16.2	13.9	15.3	16.2	14.7	15.7	14.9	14.8	12.8
24.0												10.5	11.9	14.7	9.7	11.2	12.7	14.2	11.2	12.0	13.5	10.8	11.9	12.8	14.2	12.4	12.7	14.6	12.3	12.9	14.0	12.6	13.1	14.0	13.7	13.5	14.0	13.9	12.5
26.0												8.7	10.2	12.9	8.9	9.4	10.9	12.4	10.4	10.2	11.7	9.9	10.1	11.0	12.4	11.3	10.9	12.8	11.2	11.1	12.1	11.4	11.3	12.2	12.6	11.6	12.6	12.0	12.0
28.0																7.8	9.4	10.9	9.7	8.7	10.2	9.2	8.6	9.5	10.8	10.5	9.4	11.2	10.3	9.5	10.6	10.5	9.8	10.6	11.4	10.1	11.0	10.5	10.4
30.0																6.4	8.2	9.7	9.1	7.3	8.9	8.5	7.2	8.2	9.6	9.7	8.1	9.9	9.5	8.3	9.3	9.6	8.5	9.3	10.1	8.8	9.7	9.2	9.1
32.0																				6.1	7.8	7.9	6.0	7.1	8.4	9.0	6.9	8.8	8.8	7.1	8.2	8.9	7.3	8.2	9.0	7.7	8.6	8.1	8.0
34.0																				5.1	6.9	7.4	4.9	6.0	7.5	8.4	5.8	7.8	8.1	6.0	7.2	8.2	6.3	7.2	8.0	6.7	7.6	7.1	7.1
36.0																							4.0	5.1	6.7	7.9	4.9	7.0	7.5	5.0	6.3	7.6	5.3	6.4	7.2	5.7	6.8	6.2	6.1
38.0																							3.2	4.3	5.9	7.4	4.1	6.3	7.0	4.2	5.5	6.8	4.5	5.5	6.4	4.9	6.0	5.3	5.3
40.0																											3.3	5.5	6.4	3.4	4.7	6.2	3.7	4.8	5.7	4.1	5.2	4.6	4.5
42.0																											2.7	4.9	5.9	2.8	4.1	5.6	3.1	4.1	5.1	3.4	4.5	3.9	3.8
44.0																											2.2	4.4	5.4	2.2	3.5	5.0	2.5	3.5	4.5	2.8	3.9	3.3	3.2
46.0																														1.7	2.9	4.4	1.9	3.0	3.9	2.3	3.4	2.8	2.7
48.0																															2.5	4.0		2.5	3.4	1.8	2.9	2.3	2.2
50.0																																		2.1	3.0		2.5	1.8	1.8
52.0																																		1.7	2.6		2.1		
54.0																																					1.7		
56.0																																							
58.0																																							
60.0																																							
62.0																																							
64.0																																							
ピン無最大荷重	40.4	40.4	42.7	47.6	39.3	46.2	30.1	34.7	38.3	44.5	46.0	35.2	37.8	42.9	30.2	35.5	36.6	39.4	35.0	34.8	35.9	30.0	35.1	33.9	31.5	25.5	34.5	25.3	21.4	28.5	22.6	18.9	23.0	19.2	16.9	18.8	15.0	15.0	13.8
θ(°)	0～84	0～84	0～84	0～84	0～84	0～84	0～84	0～84	0～84	0～84	0～84	0～84	0～84	0～84	0～84	0～84	0～84	0～84	0～84	0～84	0～84	0～84	0～84	0～84	0～84	0～84	0～84	0～84	0～84	0～84	0～84	0～84	0～84	0～84	0～84	0～84	0～84	0～84	45～84
伸長状態（伸長割合%）																																							
伸縮ブーム１	0	0	0	0	46	0	0	92	46	0	0	92	46	0	0	92	46	0	0	92	46	0	92	92	46	0	92	46	0	92	92	0	92	46	0	92	46	92	100
伸縮ブーム２	0	0	46	0	46	0	0	46	46	0	0	46	46	0	0	46	46	46	0	46	46	0	92	46	46	0	92	46	0	92	46	46	92	92	92	92	92	92	100
伸縮ブーム３	0	0	0	0	0	0	0	0	46	0	0	46	46	46	0	46	46	46	0	46	46	0	46	46	46	46	46	46	92	92	46	92	92	92	92	92	92	92	100
伸縮ブーム４	0	0	0	0	0	0	0	0	0	46	0	0	46	46	0	46	46	46	46	46	46	92	46	46	46	92	46	46	92	46	46	92	92	92	92	92	92	92	100
伸縮ブーム５	0	0	0	0	0	46	0	0	0	46	46	0	0	46	92	0	46	46	92	46	46	92	46	46	46	92	46	92	92	46	92	92	46	92	92	92	92	92	100
伸縮ブーム６	0	0	0	46	0	46	92	0	0	46	92	0	0	46	92	0	0	46	92	0	46	92	0	46	92	92	46	92	92	46	92	92	46	46	92	46	92	92	100
標準フック	125t×2		125t	80t	125t	80t	80t	125t	125t	80t	80t	80t	80t	80t	80t	80t	80t	80t	80t	80t	80t	80t	80t	80t	80t	80t	80t	80t	80t	80t	80t	80t	80t	80t	80t	80t	80t	80t	80t
フック質量	1425kg×2		1350kg	1150kg	1350kg	1150kg	1150kg	1350kg	1350kg	1150kg	1150kg	1150kg	1150kg	1150kg	1150kg	1150kg	1150kg	1150kg	1150kg	1150kg	1150kg	1150kg	1150kg	1150kg	1150kg	1150kg	1150kg	1150kg	1150kg	1150kg	1150kg	1150kg	1150kg	1150kg	1150kg	1150kg	1150kg	1150kg	1150kg
標準巻掛本数	19×2		15	9	15	9	7	13	13	10	7	11	11	9	6	10	9	8	5	8	7	5	7	6	5	4	5	4	4	4	4	4	4	4	4	4	4	4	4

注）カウンタウエイト47t、アウトリガ張出幅 7.0m　※印はアタッチメント付きの値です。 ※※印は後方限定の値です。

定格総荷重表

■Ⅰ性能

7段ＥＳＰブーム

（単位：ｔ）

性能ブロック	1	1	10	1	10	2	1	10	11	2	1	11	12	2	1	12	13	2	1	13	2	1	14	2	3	1	5	4	1	6	4	1	7	8	1	8	1	1	9
性能番号	1	1	29	2	30	14	3	31	32	15	4	33	34	16	5	35	36	17	6	37	18	7	38	19	20	8	23	21	9	24	22	10	25	26	11	27	12	13	28
ブーム長さ(m)	※13.2		17.4	17.4	21.6	21.6	21.6	25.8	25.8	25.8	25.8	30.0	30.0	30.0	30.0	34.1	34.1	34.1	34.1	38.3	38.3	38.3	42.5	42.5	42.5	42.5	46.7	46.7	46.7	50.9	50.9	50.9	55.0	55.0	55.0	59.2	59.2	63.4	68.0
作業半径(m)	※※																																						
2.5	220.0																																						
3.0	180.0	156.3	108.0	60.3	108.0	63.9	45.8	94.0	94.0	65.0	47.2																												
3.5	169.5	139.8	108.0	56.9	108.0	61.0	43.0	94.0	94.0	62.4	44.6	80.0	77.5	63.0	40.4																								
4.0	158.1	126.0	108.0	53.9	108.0	58.3	40.5	94.0	94.0	60.0	42.4	80.0	77.5	60.8	38.6																								
4.5	137.9	114.3	108.0	51.2	108.0	56.0	38.3	94.0	94.0	57.7	40.3	80.0	77.5	58.8	36.9	70.0	58.0	51.0	35.0																				
5.0	122.0	104.3	104.4	48.8	103.7	53.7	36.1	94.0	94.0	55.7	38.4	80.0	77.5	56.9	35.3	70.0	58.0	51.0	33.7	54.5	43.5	30.0																	
6.0	98.7	88.1	88.2	44.6	87.5	49.9	32.4	83.8	88.1	52.1	35.2	79.2	77.5	53.5	31.8	70.0	58.0	51.0	32.1	54.5	43.5	30.0	43.5	37.6	31.5	25.5													
7.0	82.5	75.7	75.7	41.1	75.0	46.6	29.3	74.2	75.6	48.9	32.0	70.6	76.5	50.5	28.5	66.2	58.0	51.0	30.0	54.5	43.5	28.5	43.5	37.6	31.5	25.5	34.5	25.3	21.4										
8.0	68.3	66.0	65.9	38.1	65.2	42.8	26.8	64.3	65.8	46.2	29.1	63.6	66.6	47.9	25.8	61.0	58.0	49.3	28.0	54.5	43.5	27.5	43.5	37.6	31.5	25.5	34.5	25.3	21.4	28.5	22.6	18.9							
9.0	54.4	54.4	54.1	35.6	53.2	39.4	24.6	52.0	54.0	43.8	26.6	53.1	55.2	45.5	23.5	54.1	56.5	47.1	26.2	52.0	43.5	26.0	43.4	37.6	31.5	25.1	34.5	25.3	21.4	28.5	22.6	18.9	23.0	19.2	16.9				
10.0	44.8	44.8	44.4	33.5	43.5	36.4	22.8	42.4	44.3	41.6	24.6	43.4	45.3	43.5	21.6	44.4	46.6	45.0	24.5	45.6	43.5	24.7	41.4	37.6	31.0	24.5	34.5	24.7	21.4	28.5	22.6	18.9	23.0	19.2	16.9	18.8	15.0		
11.0			37.3	31.6	36.4	33.9	21.2	35.4	37.1	39.1	22.8	36.3	38.1	41.6	19.9	37.3	39.3	41.4	22.7	38.4	40.5	23.2	38.4	37.6	29.7	23.5	34.1	23.6	21.4	28.5	22.6	18.9	23.0	19.2	16.9	18.8	15.0	15.0	
12.0			31.9	30.1	31.0	31.8	19.9	30.0	31.7	36.4	21.2	30.9	32.7	36.1	18.5	31.8	33.7	35.7	21.1	32.9	34.9	21.5	32.8	34.1	28.4	22.5	32.6	22.8	21.4	28.3	22.6	18.9	23.0	19.2	16.9	18.8	15.0	15.0	13.8
14.0			24.2	26.9	23.3	28.0	17.6	22.4	23.9	28.3	18.7	23.2	24.8	28.1	16.2	24.0	25.8	27.6	18.5	25.0	26.8	18.7	25.0	26.1	26.8	20.2	26.0	21.5	20.4	26.2	21.4	18.9	22.8	19.2	16.9	18.8	15.0	15.0	13.8
16.0					18.1	22.5	15.8	17.2	18.7	22.8	16.7	18.0	19.5	22.6	14.3	18.7	20.4	22.2	16.4	19.7	21.4	16.5	19.6	20.7	22.3	18.3	20.6	19.9	18.8	20.8	20.1	18.4	21.1	19.2	16.9	18.8	15.0	15.0	13.8
18.0					14.4	18.6	14.4	13.5	14.9	18.8	15.0	14.2	15.6	18.6	12.8	14.9	16.5	18.2	14.7	15.8	17.5	14.7	15.7	16.8	18.3	16.5	16.7	18.6	16.8	16.9	18.0	16.9	17.1	18.1	16.9	17.5	15.0	15.0	13.4
20.0								10.7	12.0	15.9	13.7	11.3	12.8	15.6	11.6	12.0	13.6	15.2	13.3	12.9	14.5	13.2	12.8	13.8	15.3	14.9	13.7	15.7	15.1	13.9	15.0	15.4	14.1	15.1	15.8	14.5	15.0	14.9	13.1
22.0								8.3	9.9	13.6	12.7	9.0	10.5	13.3	10.5	9.8	11.3	12.9	12.2	10.6	12.2	11.9	10.5	11.5	12.9	13.5	11.4	13.3	13.6	11.6	12.7	13.9	11.8	12.7	13.6	12.2	13.1	12.6	12.5
24.0												7.0	8.7	11.5	9.7	7.8	9.5	11.0	11.2	8.8	10.3	10.8	8.7	9.6	11.0	12.4	9.5	11.4	12.3	9.7	10.8	12.1	9.9	10.8	11.6	10.3	11.2	10.7	10.6
26.0												5.4	7.1	10.0	8.9	6.2	8.0	9.5	10.4	7.2	8.8	9.9	7.0	8.1	9.5	11.1	8.0	9.9	10.8	8.1	9.2	10.5	8.4	9.3	10.1	8.7	9.6	9.1	9.1
28.0																4.8	6.6	8.2	9.7	5.7	7.5	9.2	5.6	6.8	8.2	9.7	6.6	8.6	9.4	6.8	7.9	9.2	7.1	8.0	8.8	7.4	8.3	7.8	7.8
30.0																3.7	5.5	7.2	8.8	4.6	6.4	8.5	4.4	5.5	7.1	8.6	5.4	7.5	8.3	5.5	6.8	8.1	5.8	6.9	7.7	6.3	7.2	6.7	6.7
32.0																				3.6	5.4	7.7	3.4	4.5	6.1	7.7	4.3	6.5	7.4	4.5	5.8	7.1	4.8	5.8	6.7	5.2	6.3	5.7	5.6
34.0																				2.7	4.5	6.9	2.5	3.6	5.2	6.8	3.4	5.7	6.5	3.6	4.9	6.3	3.9	4.9	5.9	4.3	5.4	4.7	4.7
36.0																							1.8	2.8	4.4	6.1	2.6	4.9	5.8	2.8	4.1	5.6	3.1	4.1	5.1	3.5	4.6	3.9	3.9
38.0																								2.2	3.8	5.5	1.9	4.2	5.2	2.1	3.3	4.9	2.3	3.4	4.4	2.7	3.8	3.2	3.2
40.0																												3.5	4.6		2.7	4.2	1.7	2.8	3.7	2.1	3.2	2.6	2.5
42.0																												3.0	4.0		2.2	3.7		2.2	3.2		2.6	2.0	2.0
44.0																												2.5	3.6		1.7	3.2		1.7	2.6		2.1		
46.0																																2.7			2.2		1.7		
48.0																																2.4			1.8				
50.0																																							
52.0																																							
54.0																																							
56.0																																							
58.0																																							
60.0																																							
62.0																																							
64.0																																							
ピン無最大荷重	40.4	40.4	42.7	47.6	39.3	46.2	30.1	34.7	38.3	44.5	46.0	35.2	37.8	42.9	30.2	35.5	36.6	39.4	35.0	34.8	35.9	30.0	35.1	33.9	31.5	25.5	34.5	25.3	21.4	28.5	22.6	18.9	23.0	19.2	16.9	18.8	15.0	15.0	13.8
θ(°)	0～84	0～84	0～84	0～84	0～84	0～84	0～84	0～84	0～84	0～84	0～84	0～84	0～84	0～84	0～84	0～84	0～84	0～84	0～84	0～84	0～84	0～84	0～84	0～84	0～84	0～84	0～84	0～84	0～84	41～84	0～84	0～84	43～84	0～84	0～84	49～84	34～84	50～84	55～84
伸長状態（伸長割合%）																																							
伸縮ブーム１	0	0	0	0	46	0	0	92	46	0	0	92	46	0	0	92	46	0	0	92	46	0	92	92	46	0	92	46	0	92	92	0	92	46	0	92	46	92	100
伸縮ブーム２	0	0	46	0	46	0	0	46	46	0	0	46	46	0	0	46	46	46	0	46	46	0	92	46	46	0	92	46	0	92	46	46	92	92	92	92	92	92	100
伸縮ブーム３	0	0	0	0	0	0	0	0	46	0	0	46	46	46	0	46	46	46	0	46	46	0	46	46	46	46	46	46	92	92	46	92	92	92	92	92	92	92	100
伸縮ブーム４	0	0	0	0	0	0	0	0	0	46	0	0	46	46	0	46	46	46	46	46	46	92	46	46	46	92	46	46	92	46	46	92	92	92	92	92	92	92	100
伸縮ブーム５	0	0	0	0	0	46	0	0	0	46	46	0	0	46	92	0	46	46	92	46	46	92	46	46	46	92	46	92	92	46	92	92	46	92	92	92	92	92	100
伸縮ブーム６	0	0	0	46	0	46	92	0	0	46	92	0	0	46	92	0	0	46	92	0	46	92	0	46	92	92	46	92	92	46	92	92	46	46	92	46	92	92	100
標準フック	125t×2		125t	80t	125t	80t	80t	125t	125t	80t	80t	80t	80t	80t	80t	80t	80t	80t	80t	80t	80t	80t	80t	80t	80t	80t	80t	80t	80t	80t	80t	80t	80t	80t	80t	80t	80t	80t	80t
フック質量	1425kg×2		1350kg	1150kg	1350kg	1150kg	1150kg	1350kg	1350kg	1150kg	1150kg	1150kg	1150kg	1150kg	1150kg	1150kg	1150kg	1150kg	1150kg	1150kg	1150kg	1150kg	1150kg	1150kg	1150kg	1150kg	1150kg	1150kg	1150kg	1150kg	1150kg	1150kg	1150kg	1150kg	1150kg	1150kg	1150kg	1150kg	1150kg
標準巻掛本数	19×2		15	9	15	9	7	13	13	10	7	11	11	9	6	10	9	8	5	8	7	5	7	6	5	4	5	4	4	4	4	4	4	4	4	4	4	4	4

注）カウンタウエイト35t、アウトリガ張出幅 7.0m　※印はアタッチメント付きの値です。※※印は後方限定の値です。

定格総荷重表

■Ｊ性能

７段ＥＳＰブーム

（単位：ｔ）

10	1	1	10	1	10	2	1	10	11	2	1	11	12	2	1	12	13	2	1	13	2	1	14	2	3	1	5	4	1	6	4	1	7	8	1	8	1	1	9
性能番号	1	1	29	2	30	14	3	31	32	15	4	33	34	16	5	35	36	17	6	37	18	7	38	19	20	8	23	21	9	24	22	10	25	26	11	27	12	13	28
ブーム長さ(m)	※13.2		17.4	17.4	21.6	21.6	21.6	25.8	25.8	25.8	25.8	30.0	30.0	30.0	30.0	34.1	34.1	34.1	34.1	38.3	38.3	38.3	42.5	42.5	42.5	42.5	46.7	46.7	46.7	50.9	50.9	50.9	55.0	55.0	55.0	59.2	59.2	63.4	68.0
作業半径(m)	※※																																						
2.5	220.0																																						
3.0	180.0	151.0	108.0	60.3	108.0	63.9	45.8	94.0	94.0	65.0	47.2																												
3.5	169.5	134.6	108.0	56.9	108.0	61.0	43.0	94.0	94.0	62.4	44.6	80.0	77.5	63.0	40.4																								
4.0	147.7	120.9	108.0	53.9	108.0	58.3	40.5	94.0	94.0	60.0	42.4	80.0	77.5	60.8	38.6																								
4.5	128.7	109.4	108.0	51.2	108.0	56.0	38.3	94.0	94.0	57.7	40.3	80.0	77.5	58.8	36.9	70.0	58.0	51.0	35.0																				
5.0	113.8	99.5	99.6	48.8	98.9	53.7	36.1	94.0	94.0	55.7	38.4	80.0	77.5	56.9	35.3	70.0	58.0	51.0	33.7	54.5	43.5	30.0																	
6.0	92.0	83.7	83.7	44.6	83.0	49.9	32.4	82.2	83.6	52.1	35.2	79.2	77.5	53.5	31.8	70.0	58.0	51.0	32.1	54.5	43.5	30.0	43.5	37.6	31.5	25.5													
7.0	72.0	71.5	71.5	41.1	70.8	46.6	29.3	69.3	71.4	48.9	32.0	70.6	72.3	50.5	28.5	66.2	58.0	51.0	30.0	54.5	43.5	28.5	43.5	37.6	31.5	25.5	34.5	25.3	21.4										
8.0	54.1	54.1	53.9	38.1	52.9	42.8	26.8	51.6	53.8	46.2	29.1	52.8	55.1	47.9	25.8	54.0	56.5	49.3	28.0	54.5	43.5	27.5	43.5	37.6	31.5	25.5	34.5	25.3	21.4	28.5	22.6	18.9							
9.0	42.7	42.7	42.5	35.6	41.5	39.4	24.6	40.3	42.3	43.8	26.6	41.4	43.5	45.5	23.5	42.5	44.8	47.1	26.2	43.8	43.5	26.0	43.4	37.6	31.5	25.1	34.5	25.3	21.4	28.5	22.6	18.9	23.0	19.2	16.9				
10.0	35.0	35.0	34.6	33.5	33.7	36.4	22.8	32.6	34.4	39.6	24.6	33.6	35.5	39.4	21.6	34.6	36.7	38.9	24.5	35.8	38.0	24.7	35.7	37.1	31.0	24.5	34.5	24.7	21.4	28.5	22.6	18.9	23.0	19.2	16.9	18.8	15.0		
11.0			28.8	31.6	27.9	33.1	21.2	26.9	28.6	33.5	22.8	27.8	29.6	33.3	19.9	28.7	30.7	32.8	22.7	29.9	31.9	23.2	29.8	31.1	29.7	23.5	31.0	23.6	21.4	28.5	22.6	18.9	23.0	19.2	16.9	18.8	15.0	15.0	
12.0			24.4	27.3	23.5	28.5	19.9	22.5	24.2	28.8	21.2	23.4	25.1	28.6	18.5	24.3	26.2	28.2	21.1	25.4	27.3	21.5	25.3	26.5	28.3	22.5	26.4	22.8	21.4	26.6	22.6	18.9	23.0	19.2	16.9	18.8	15.0	15.0	13.8
14.0			18.1	20.8	17.2	21.9	17.6	16.3	17.8	22.2	18.7	17.1	18.7	22.0	16.2	17.9	19.7	21.5	18.5	18.9	20.7	18.7	18.9	20.0	21.7	20.2	19.9	21.5	20.4	20.1	21.4	18.9	20.4	19.2	16.9	18.8	15.0	15.0	13.8
16.0					13.0	17.4	15.8	12.1	13.6	17.7	16.7	12.8	14.4	17.5	14.3	13.6	15.3	17.0	16.4	14.6	16.3	16.5	14.5	15.6	17.1	18.3	15.5	17.6	18.6	15.7	16.9	18.3	15.9	16.9	16.9	16.3	15.0	15.0	13.8
18.0					10.0	14.2	14.3	9.0	10.5	14.4	15.0	9.8	11.2	14.2	12.8	10.5	12.1	13.8	14.7	11.4	13.1	14.7	11.3	12.4	13.9	15.6	12.2	14.3	15.3	12.4	13.6	15.0	12.7	13.7	14.6	13.1	14.1	13.5	13.4
20.0								6.4	8.1	12.0	12.6	7.2	8.9	11.7	11.6	8.1	9.7	11.3	13.1	9.0	10.6	13.1	8.9	9.9	11.4	13.1	9.8	11.8	12.8	10.0	11.1	12.5	10.3	11.2	12.1	10.6	11.6	11.0	11.0
22.0								4.5	6.1	10.1	10.7	5.2	6.9	9.8	10.5	6.0	7.8	9.4	11.2	7.1	8.7	11.1	7.0	8.0	9.4	11.1	7.9	9.9	10.8	8.1	9.2	10.5	8.3	9.2	10.1	8.7	9.6	9.1	9.1
24.0												3.5	5.3	8.3	9.4	4.4	6.3	7.9	9.6	5.4	7.2	9.5	5.3	6.5	7.9	9.5	6.3	8.3	9.2	6.5	7.6	8.9	6.8	7.7	8.5	7.1	8.1	7.5	7.5
26.0												2.2	4.0	7.1	8.2	3.0	4.9	6.6	8.3	4.0	5.9	8.2	3.9	5.0	6.6	8.2	4.9	7.0	7.9	5.1	6.4	7.6	5.4	6.4	7.2	5.8	6.8	6.3	6.2
28.0																1.9	3.7	5.6	7.2	2.8	4.7	7.2	2.7	3.8	5.5	7.1	3.7	6.0	6.8	3.9	5.2	6.6	4.2	5.2	6.1	4.6	5.7	5.1	5.0
30.0																	2.8	4.6	6.4	1.9	3.7	6.2	1.7	2.8	4.5	6.2	2.7	5.0	5.9	2.8	4.2	5.6	3.1	4.2	5.2	3.6	4.7	4.0	4.0
32.0																					2.9	5.5		2.0	3.6	5.4	1.8	4.1	5.1	2.0	3.3	4.8	2.3	3.3	4.3	2.7	3.8	3.2	3.1
34.0																					2.2	4.8			2.9	4.7		3.3	4.4		2.5	4.1		2.6	3.6		3.0		
36.0																									2.2	4.1		2.7	3.7		1.9	3.4		1.9	2.9		2.4		
38.0																									1.7	3.5		2.1	3.1			2.8			2.3		1.8		
40.0																													2.6			2.3			1.8				
42.0																													2.2			1.8							
44.0																													1.8										
46.0																																							
48.0																																							
50.0																																							
52.0																																							
54.0																																							
56.0																																							
58.0																																							
60.0																																							
62.0																																							
64.0																																							
ピン無最大荷重	40.4	40.4	42.7	47.6	39.3	46.2	30.1	34.7	38.3	44.5	46.0	35.2	37.8	42.9	30.2	35.5	36.6	39.4	35.0	34.8	35.9	30.0	35.1	33.9	31.5	25.5	34.5	25.3	21.4	28.5	22.6	18.9	23.0	19.2	16.9	18.8	15.0	15.0	13.8
θ（°）	0～84	0～84	0～84	0～84	0～84	0～84	0～84	0～84	0～84	0～84	0～84	0～84	0～84	0～84	0～84	0～84	0～84	0～84	0～84	0～84	0～84	0～84	44～84	39～84	0～84	0～84	46～84	0～84	0～84	51～84	44～84	0～84	55～84	50～84	44～84	59～84	52～84	62～84	65～84
伸　長　状　態　（伸長割合%）																																							
伸縮ブーム１	0	0	0	0	46	0	0	92	46	0	0	92	46	0	0	92	46	0	0	92	46	0	92	92	46	0	92	46	0	92	92	0	92	46	0	92	46	92	100
伸縮ブーム２	0	0	46	0	46	0	0	46	46	0	0	46	46	0	0	46	46	46	0	46	46	0	92	46	46	0	92	46	0	92	46	46	92	92	92	92	92	92	100
伸縮ブーム３	0	0	0	0	0	0	0	0	46	0	0	46	46	46	0	46	46	46	0	46	46	0	46	46	46	46	46	46	92	92	46	92	92	92	92	92	92	92	100
伸縮ブーム４	0	0	0	0	0	0	0	0	0	46	0	0	46	46	0	46	46	46	46	46	46	92	46	46	46	92	46	46	92	46	46	92	92	92	92	92	92	92	100
伸縮ブーム５	0	0	0	0	0	46	0	0	0	46	46	0	0	46	92	0	46	46	92	46	46	92	46	46	46	92	46	92	92	46	92	92	46	92	92	92	92	92	100
伸縮ブーム６	0	0	0	46	0	46	92	0	0	46	92	0	0	46	92	0	0	46	92	0	46	92	0	46	92	92	46	92	92	46	92	92	46	46	92	46	92	92	100
標準フック	125t×2		125t	80t	125t	80t	80t	125t	125t	80t	80t	80t	80t	80t	80t	80t	80t	80t	80t	80t	80t	80t	80t	80t	80t	80t	80t	80t	80t	80t	80t	80t	80t	80t	80t	80t	80t	80t	80t
フック質量	1425kg×2		1350kg	1150kg	1350kg	1150kg	1150kg	1350kg	1350kg	1150kg	1150kg	1150kg	1150kg	1150kg	1150kg	1150kg	1150kg	1150kg	1150kg	1150kg	1150kg	1150kg	1150kg	1150kg	1150kg	1150kg	1150kg	1150kg	1150kg	1150kg	1150kg	1150kg	1150kg	1150kg	1150kg	1150kg	1150kg	1150kg	1150kg
標準巻掛本数	19×2		15	9	15	9	7	13	13	10	7	11	11	9	6	10	9	8	5	8	7	5	7	6	5	4	5	4	4	4	4	4	4	4	4	4	4	4	4

注）カウンタウエイト23.5t、アウトリガ張出幅 7.0m　　※印はアタッチメント付きの値です。　※※印は後方限定の値です。

定格総荷重表

■Ｋ性能

７段ＥＳＰブーム

（単位：ｔ）

性能ブロック	1	1	10	1	10	2	1	10	11	2	1	11	12	2	1	12	13	2	1	13	2	1	14	2	3	1	5	4	1	6	4	1	7	8	1	8	1	1	9
性能番号	1	1	29	2	30	14	3	31	32	15	4	33	34	16	5	35	36	17	6	37	18	7	38	19	20	8	23	21	9	24	22	10	25	26	11	27	12	13	28
ブーム長さ(m)	※13.2		17.4	17.4	21.6	21.6	21.6	25.8	25.8	25.8	25.8	30.0	30.0	30.0	30.0	34.1	34.1	34.1	34.1	38.3	38.3	38.3	42.5	42.5	42.5	42.5	46.7	46.7	46.7	50.9	50.9	50.9	55.0	55.0	55.0	59.2	59.2	63.4	68.0
作業半径(m)	※※																																						
2.5	220.0																																						
3.0	180.0	145.2	108.0	60.3	108.0	63.9	45.8	94.0	94.0	65.0	47.2																												
3.5	160.6	129.0	108.0	56.9	108.0	61.0	43.0	94.0	94.0	62.4	44.6	80.0	77.5	63.0	40.4																								
4.0	137.2	115.4	108.0	53.9	108.0	58.3	40.5	94.0	94.0	60.0	42.4	80.0	77.5	60.8	38.6																								
4.5	119.5	104.0	104.1	51.2	103.5	56.0	38.3	94.0	94.0	57.7	40.3	80.0	77.5	58.8	36.9	70.0	58.0	51.0	35.0																				
5.0	105.6	94.3	94.4	48.8	93.7	53.7	36.1	92.9	94.0	55.7	38.4	80.0	77.5	56.9	35.3	70.0	58.0	51.0	33.7	54.5	43.5	30.0																	
6.0	78.6	78.6	78.7	44.6	77.2	49.9	32.4	75.4	78.6	52.1	35.2	77.1	77.5	53.5	31.8	70.0	58.0	51.0	32.1	54.5	43.5	30.0	43.5	37.6	31.5	25.5													
7.0	53.6	53.6	53.6	41.1	52.4	46.6	29.3	50.9	53.5	48.9	32.0	52.3	54.9	50.5	28.5	53.7	56.6	51.0	30.0	54.5	43.5	28.5	43.5	37.6	31.5	25.5	34.5	25.3	21.4										
8.0	39.8	39.8	39.6	38.1	38.6	42.8	26.8	37.3	39.5	45.7	29.1	38.5	40.8	45.4	25.8	39.7	42.3	44.9	28.0	41.2	43.5	27.5	41.1	37.6	31.5	25.5	34.5	25.3	21.4	28.5	22.6	18.9							
9.0	31.0	31.0	30.8	34.4	29.8	35.8	24.6	28.7	30.7	36.3	26.6	29.7	31.8	36.0	23.5	30.8	33.1	35.5	26.2	32.1	34.5	26.0	32.1	33.5	31.5	25.1	33.4	25.3	21.4	28.5	22.6	18.9	23.0	19.2	16.9				
10.0	25.1	25.1	24.7	28.0	23.8	29.3	22.8	22.7	24.5	29.7	24.6	23.7	25.6	29.5	21.6	24.7	26.8	29.0	24.5	25.9	28.1	24.7	25.8	27.2	29.2	24.5	27.1	24.7	21.4	27.3	22.6	18.9	23.0	19.2	16.9	18.8	15.0		
11.0			20.2	23.3	19.3	24.6	21.2	18.3	20.0	24.9	22.8	19.2	21.0	24.7	19.9	20.2	22.2	24.3	22.7	21.3	23.4	23.2	21.2	22.5	24.4	23.5	22.4	23.6	21.4	22.7	22.6	18.9	23.0	19.2	16.9	18.8	15.0	15.0	
12.0			16.8	19.7	15.9	20.9	19.9	15.0	16.6	21.3	21.2	15.8	17.6	21.0	18.5	16.7	18.6	20.6	21.1	17.8	19.8	21.5	17.7	19.0	20.7	22.5	18.8	21.3	21.4	19.1	20.4	18.9	19.4	19.2	16.9	18.8	15.0	15.0	13.8
14.0			12.0	14.6	11.1	15.7	16.0	10.2	11.7	16.0	16.8	11.0	12.6	15.8	16.2	11.8	13.6	15.4	17.5	12.8	14.6	17.4	12.7	13.9	15.5	17.4	13.8	16.0	17.1	14.0	15.2	16.8	14.3	15.3	16.3	14.7	15.0	15.0	13.8
16.0					7.8	12.2	12.4	6.7	8.4	12.5	13.3	7.6	9.2	12.3	13.6	8.5	10.2	11.9	13.8	9.4	11.1	13.8	9.4	10.4	12.0	13.8	10.3	12.5	13.5	10.5	11.7	13.2	10.8	11.8	12.7	11.2	12.2	11.6	11.6
18.0					5.2	9.7	9.9	4.1	5.8	10.0	10.7	4.9	6.8	9.8	11.0	5.8	7.7	9.4	11.2	7.0	8.6	11.2	6.8	7.9	9.4	11.2	7.8	9.9	10.9	8.0	9.2	10.6	8.3	9.2	10.1	8.6	9.6	9.1	9.0
20.0								2.1	3.8	8.1	8.7	2.9	4.7	7.8	9.0	3.8	5.7	7.4	9.2	4.8	6.7	9.2	4.7	6.0	7.5	9.2	5.8	7.9	8.9	6.0	7.2	8.6	6.3	7.3	8.2	6.7	7.7	7.1	7.1
22.0									2.2	6.6	7.3		3.1	6.4	7.5	2.1	4.1	5.9	7.7	3.2	5.2	7.6		4.3	6.0	7.6	4.2	6.4	7.3	4.3	5.7	7.0	4.7	5.8	6.6	5.1	6.2	5.6	5.6
24.0													1.8	5.2	6.3		2.8	4.7	6.5		3.8	6.4		3.0	4.7	6.4		5.2	6.1		4.4	5.8		4.4	5.4		4.9		
26.0														4.2	5.3		1.7	3.6	5.4		2.7	5.4			3.6	5.3		4.1	5.1		3.2	4.8		3.3	4.3		3.7		
28.0																		2.7	4.6		1.8	4.5			2.6	4.5		3.1	4.2			3.8			3.3				
30.0																		1.9	3.9			3.8			1.8	3.7		2.3	3.3			3.0			2.5				
32.0																						3.1				3.0			2.6			2.3							
34.0																						2.5				2.4			2.0			1.7							
36.0																										1.9													
38.0																																							
40.0																																							
42.0																																							
44.0																																							
46.0																																							
48.0																																							
50.0																																							
ピン無最大荷重	40.4	40.4	42.7	47.6	39.3	46.2	30.1	34.7	38.3	44.5	46.0	35.2	37.8	42.9	30.2	35.5	36.6	39.4	35.0	34.8	35.9	30.0	35.1	33.9	31.5	25.5	34.5	25.3	21.4	28.5	22.6	18.9	23.0	19.2	16.9	18.8	15.0	15.0	13.8
θ（°）	0～84	0～84	0～84	0～84	0～84	0～84	0～84	33～84	0～84	0～84	0～84	45～84	0～84	0～84	0～84	47～84	37～84	0～84	0～84	54～84	41～84	0～84	62～84	55～84	43～84	0～84	62～84	49～84	43～84	65～84	59～84	48～84	67～84	63～84	58～84	70～84	66～84	72～84	74～84
伸長状態（伸長割合%）																																							
伸縮ブーム１	0	0	0	0	46	0	0	92	46	0	0	92	46	0	0	92	46	0	0	92	46	0	92	92	46	0	92	46	0	92	92	0	92	46	0	92	46	92	100
伸縮ブーム２	0	0	46	0	46	0	0	46	46	0	0	46	46	0	0	46	46	46	0	46	46	0	92	46	46	0	92	46	0	92	46	46	92	92	92	92	92	92	100
伸縮ブーム３	0	0	0	0	0	0	0	0	46	0	0	46	46	46	0	46	46	46	0	46	46	0	46	46	46	46	46	46	92	92	46	92	92	92	92	92	92	92	100
伸縮ブーム４	0	0	0	0	0	0	0	0	0	46	0	0	46	46	0	46	46	46	46	46	46	92	46	46	46	92	46	46	92	46	46	92	92	92	92	92	92	92	100
伸縮ブーム５	0	0	0	0	0	46	0	0	0	46	46	0	0	46	92	0	46	46	92	46	46	92	46	46	46	92	46	92	92	46	92	92	46	92	92	92	92	92	100
伸縮ブーム６	0	0	0	46	0	46	92	0	0	46	92	0	0	46	92	0	0	46	92	0	46	92	0	46	92	92	46	92	92	46	92	92	46	46	92	46	92	92	100
標準フック	125t×2		125t	80t	125t	80t	80t	125t	125t	80t	80t	80t	80t	80t	80t	80t	80t	80t	80t	80t	80t	80t	80t	80t	80t	80t	80t	80t	80t	80t	80t	80t	80t	80t	80t	80t	80t	80t	80t
フック質量	1425kg×2		1350kg	1150kg	1350kg	1150kg	1150kg	1350kg	1350kg	1150kg	1150kg	1150kg	1150kg	1150kg	1150kg	1150kg	1150kg	1150kg	1150kg	1150kg	1150kg	1150kg	1150kg	1150kg	1150kg	1150kg	1150kg	1150kg	1150kg	1150kg	1150kg	1150kg	1150kg	1150kg	1150kg	1150kg	1150kg	1150kg	1150kg
標準巻掛本数	19×2		15	9	15	9	7	13	13	10	7	11	11	9	6	10	9	8	5	8	7	5	7	6	5	4	5	4	4	4	4	4	4	4	4	4	4	4	4

注）カウンタウエイト12t、アウトリガ張出幅 7.0m　※印はアタッチメント付きの値です。 ※※印は後方限定の値です。

定格総荷重表

■Ｌ性能

７段ＥＳＰブーム

（単位：ｔ）

性能ブロック	1	1	10	1	10	2	1	10	11	2	1	11	12	2	1	12	13	2	1	13	2	1	14	2	3	1	5	4	1	4
性能番号	1	1	29	2	30	14	3	31	32	15	4	33	34	16	5	35	36	17	6	37	18	7	38	19	20	8	23	21	9	22
ブーム長さ(m)	※13.2		17.4	17.4	21.6	21.6	21.6	25.8	25.8	25.8	25.8	30.0	30.0	30.0	30.0	34.1	34.1	34.1	34.1	38.3	38.3	38.3	42.5	42.5	42.5	42.5	46.7	46.7	46.7	50.9
作業半径(m)	※※																													
2.5	220.0																													
3.0	180.0	140.0	108.0	60.3	108.0	63.9	45.8	94.0	94.0	65.0	47.2																			
3.5	150.7	123.9	108.0	56.9	108.0	61.0	43.0	94.0	94.0	62.4	44.6	80.0	77.5	63.0	40.4															
4.0	128.7	110.5	108.0	53.9	108.0	58.3	40.5	94.0	94.0	60.0	42.4	80.0	77.5	60.8	38.6															
4.5	112.0	99.2	99.3	51.2	98.6	56.0	38.3	94.0	94.0	57.7	40.3	80.0	77.5	58.8	36.9	70.0	58.0	51.0	35.0											
5.0	98.9	89.6	89.7	48.8	89.0	53.7	36.1	88.1	89.6	55.7	38.4	80.0	77.5	56.9	35.3	70.0	58.0	51.0	33.7	54.5	43.5	30.0								
6.0	57.8	57.8	57.8	44.6	56.3	49.9	32.4	54.6	57.7	52.1	35.2	56.3	59.5	53.5	31.8	58.0	58.0	51.0	32.1	54.5	43.5	30.0	43.5	37.6	31.5	25.5				
7.0	38.7	38.7	38.6	41.1	37.5	45.1	29.3	36.1	38.5	45.6	32.0	37.4	40.0	45.3	28.5	38.8	41.7	44.7	30.0	40.5	43.4	28.5	40.4	37.6	31.5	25.5	34.5	25.3	21.4	
8.0	28.2	28.2	28.0	32.0	27.0	33.6	26.8	25.8	27.9	34.1	29.1	26.9	29.2	33.8	25.8	28.1	30.7	33.3	28.0	29.6	32.2	27.5	29.5	31.1	31.5	25.5	31.0	25.3	21.4	22.6
9.0	21.5	21.5	21.3	24.8	20.3	26.3	24.6	19.2	21.2	26.7	26.6	20.3	22.3	26.5	23.5	21.3	23.6	26.0	26.2	22.7	25.0	26.0	22.6	24.0	26.1	25.1	23.9	25.3	21.4	22.6
10.0	17.0	17.0	16.6	19.9	15.7	21.3	21.6	14.7	16.5	21.7	22.6	15.6	17.6	21.4	21.6	16.6	18.8	21.0	23.4	17.9	20.0	23.4	17.8	19.1	21.1	23.4	19.0	21.7	21.4	20.8
11.0			13.2	16.3	12.3	17.6	17.9	11.4	13.1	17.9	18.8	12.3	14.1	17.7	19.3	13.2	15.2	17.3	19.6	14.4	16.4	19.6	14.3	15.5	17.4	19.6	15.4	18.0	19.2	17.1
12.0			10.6	13.5	9.8	14.7	15.0	8.8	10.5	15.1	16.0	9.7	11.4	14.9	16.4	10.6	12.5	14.5	16.7	11.7	13.6	16.6	11.6	12.8	14.6	16.6	12.7	15.1	16.3	14.3
14.0			7.0	9.6	6.0	10.7	11.0	4.8	6.7	11.1	11.8	5.8	7.6	10.9	12.2	6.8	8.6	10.4	12.5	7.8	9.6	12.5	7.8	8.9	10.5	12.4	8.8	11.0	12.1	10.3
16.0					3.1	8.0	8.2		3.8	8.3	9.1		4.9	8.1	9.4		6.0	7.7	9.6	5.1	6.9	9.6		6.2	7.8	9.6	6.1	8.3	9.3	7.5
18.0						6.1	6.3			6.4	7.0		2.7	6.1	7.4		3.8	5.7	7.6		5.0	7.6			5.8	7.5		6.3	7.2	5.5
20.0										4.9	5.6			4.7	5.8			4.2	6.1		3.3	6.0			4.3	6.0		4.8	5.7	
22.0										3.7	4.4			3.4	4.7			2.9	4.8			4.8			2.9	4.8		3.4	4.5	
24.0														2.4	3.7			1.8	3.9			3.8				3.8			3.4	
26.0															2.8				3.0			2.9				2.9			2.5	
28.0																			2.3			2.2				2.1				
30.0																			1.7											
32.0																														
34.0																														
36.0																														
38.0																														
40.0																														
42.0																														
44.0																														
46.0																														
48.0																														
50.0																														
ピン無最大荷重	40.4	40.4	42.7	47.6	39.3	46.2	30.1	34.7	38.3	44.5	46.0	35.2	37.8	42.9	30.2	35.5	36.6	39.4	35.0	34.8	35.9	30.0	35.1	33.9	31.5	25.5	34.5	25.3	21.4	22.6
θ(°)	0～84	0～84	0～84	0～84	0～84	0～84	0～84	54～84	48～84	0～84	0～84	60～84	50～84	0～84	0～84	64～84	57～84	42～84	0～84	65～84	57～84	41～84	71～84	68～84	58～84	48～84	71～84	61～84	56～84	70～84
伸長状態（伸長割合%）																														
伸縮ブーム１	0	0	0	0	46	0	0	92	46	0	0	92	46	0	0	92	46	0	0	92	46	0	92	92	46	0	92	46	0	92
伸縮ブーム２	0	0	46	0	46	0	0	46	46	0	0	46	46	0	0	46	46	46	0	46	46	0	92	46	46	0	92	46	0	46
伸縮ブーム３	0	0	0	0	0	0	0	0	46	0	0	46	46	46	0	46	46	46	0	46	46	0	46	46	46	46	46	46	92	46
伸縮ブーム４	0	0	0	0	0	0	0	0	0	46	0	0	46	46	0	46	46	46	46	46	46	92	46	46	46	92	46	46	92	46
伸縮ブーム５	0	0	0	0	0	46	0	0	0	46	46	0	0	46	92	0	46	46	92	46	46	92	46	46	46	92	46	92	92	92
伸縮ブーム６	0	0	0	46	0	46	92	0	0	46	92	0	0	46	92	0	0	46	92	0	46	92	0	46	92	92	46	92	92	92
標準フック	125t×2		125t	80t	125t	80t	80t	125t	125t	80t	80t	80t	80t	80t	80t	80t	80t	80t	80t	80t	80t	80t	80t	80t	80t	80t	80t	80t	80t	80t
フック質量	1425kg×2		1350kg	1150kg	1350kg	1150kg	1150kg	1350kg	1350kg	1150kg	1150kg	1150kg	1150kg	1150kg	1150kg	1150kg	1150kg	1150kg	1150kg	1150kg	1150kg	1150kg	1150kg	1150kg	1150kg	1150kg	1150kg	1150kg	1150kg	1150kg
標準巻掛本数	19×2		15	9	15	9	7	13	13	10	7	11	11	9	6	10	9	8	5	8	7	5	7	6	5	4	5	4	4	4

注）カウンタウエイト0t、アウトリガ張出幅 7.0m　※印はアタッチメント付きの値です。　※※印は後方限定の値です。

定格総荷重表

■M性能

7段ＥＳＰブーム

（単位：ｔ）

性能ブロック	1	1	10	1	10	2	1	10	11	2	1	11	12	2	1	12	13	2	1	13	2	1	14	2	3	1	5	4	1	6	4	1	7	8	1	8	1	1	9
性能番号	1	1	29	2	30	14	3	31	32	15	4	33	34	16	5	35	36	17	6	37	18	7	38	19	20	8	23	21	9	24	22	10	25	26	11	27	12	13	28
ブーム長さ(m)	※13.2		17.4	17.4	21.6	21.6	21.6	25.8	25.8	25.8	25.8	30.0	30.0	30.0	30.0	34.1	34.1	34.1	34.1	38.3	38.3	38.3	42.5	42.5	42.5	42.5	46.7	46.7	46.7	50.9	50.9	50.9	55.0	55.0	55.0	59.2	59.2	63.4	68.0
作業半径(m)	※※																																						
2.5	220.0																																						
3.0	180.0	146.9	108.0	60.3	108.0	63.9	45.8	94.0	94.0	65.0	47.2																												
3.5	169.5	130.5	108.0	56.9	108.0	61.0	43.0	94.0	94.0	62.4	44.6	80.0	77.5	63.0	40.4																								
4.0	158.1	117.0	108.0	53.9	108.0	58.3	40.5	94.0	94.0	60.0	42.4	80.0	77.5	60.8	38.6																								
4.5	137.9	105.6	105.7	51.2	105.1	56.0	38.3	94.0	94.0	57.7	40.3	80.0	77.5	58.8	36.9	70.0	58.0	51.0	35.0																				
5.0	122.0	95.9	96.0	48.8	95.3	53.7	36.1	94.0	94.0	55.7	38.4	80.0	77.5	56.9	35.3	70.0	58.0	51.0	33.7	54.5	43.5	30.0																	
6.0	85.9	80.5	80.5	44.6	79.9	49.9	32.4	79.0	80.5	52.1	35.2	79.2	77.5	53.5	31.8	70.0	58.0	51.0	32.1	54.5	43.5	30.0	43.5	37.6	31.5	25.5													
7.0	63.3	63.3	63.3	41.1	62.3	46.6	29.3	61.1	63.2	48.9	32.0	62.2	64.4	50.5	28.5	63.4	58.0	51.0	30.0	54.5	43.5	28.5	43.5	37.6	31.5	25.5	34.5	25.3	21.4										
8.0	49.5	49.5	49.4	38.1	48.5	42.8	26.8	47.3	49.3	46.2	29.1	48.4	50.4	47.9	25.8	49.4	51.6	49.3	28.0	50.7	43.5	27.5	43.5	37.6	31.5	25.5	34.5	25.3	21.4	28.5	22.6	18.9							
9.0	40.2	40.2	39.9	35.6	39.1	39.4	24.6	38.0	39.8	43.8	26.6	39.0	40.9	44.6	23.5	40.0	42.0	44.1	26.2	41.1	43.2	26.0	41.1	37.6	31.5	25.1	34.5	25.3	21.4	28.5	22.6	18.9	23.0	19.2	16.9				
10.0	33.5	33.5	33.2	33.5	32.3	36.4	22.8	31.3	33.0	37.7	24.6	32.2	34.0	37.5	21.6	33.1	35.1	37.1	24.5	34.2	36.2	24.7	34.2	35.4	31.0	24.5	34.5	24.7	21.4	28.5	22.6	18.9	23.0	19.2	16.9	18.8	15.0		
11.0			28.0	30.9	27.2	32.0	21.2	26.3	27.9	32.4	22.8	27.1	28.8	32.1	19.9	28.0	29.8	31.7	22.7	29.0	30.9	23.2	29.0	30.1	29.7	23.5	30.0	23.6	21.4	28.5	22.6	18.9	23.0	19.2	16.9	18.8	15.0	15.0	
12.0			24.0	26.7	23.2	27.8	19.9	22.3	23.8	28.2	21.2	23.1	24.7	28.0	18.5	23.9	25.7	27.6	21.1	25.0	26.8	21.5	24.9	26.0	27.7	22.5	25.9	22.8	21.4	26.1	22.6	18.9	23.0	19.2	16.9	18.8	15.0	15.0	13.8
14.0			18.2	20.7	17.4	21.7	17.6	16.5	18.0	22.0	18.7	17.3	18.8	21.8	16.2	18.0	19.7	21.5	18.5	19.0	20.7	18.7	18.9	20.0	21.5	20.2	19.9	21.5	20.4	20.1	21.3	18.9	20.4	19.2	16.9	18.8	15.0	15.0	13.8
16.0					13.4	17.5	15.8	12.5	13.9	17.8	16.7	13.2	14.7	17.6	14.3	13.9	15.5	17.2	16.4	14.8	16.5	16.5	14.8	15.8	17.3	18.3	15.7	17.8	18.7	15.9	17.0	18.4	16.1	17.1	16.9	16.5	15.0	15.0	13.8
18.0					10.5	14.5	14.4	9.5	10.9	14.7	15.0	10.2	11.6	14.5	12.8	10.9	12.5	14.1	14.7	11.8	13.4	14.7	11.7	12.7	14.1	15.8	12.6	14.6	15.5	12.8	13.9	15.2	13.0	14.0	14.8	13.4	14.4	13.8	13.4
20.0								7.0	8.6	12.3	12.9	7.7	9.3	12.1	11.6	8.6	10.1	11.7	13.3	9.5	11.0	13.2	9.4	10.3	11.7	13.4	10.2	12.2	13.1	10.4	11.5	12.8	10.7	11.5	12.4	11.0	11.9	11.4	11.4
22.0								5.0	6.6	10.5	11.1	5.7	7.4	10.2	10.5	6.5	8.3	9.8	11.5	7.6	9.1	11.4	7.5	8.5	9.8	11.4	8.4	10.3	11.1	8.5	9.6	10.9	8.8	9.6	10.5	9.1	10.0	9.5	9.5
24.0												4.1	5.8	8.7	9.7	4.9	6.7	8.3	9.9	5.9	7.6	9.9	5.8	6.9	8.3	9.9	6.8	8.7	9.6	6.9	8.0	9.3	7.2	8.1	8.9	7.6	8.5	8.0	7.9
26.0												2.8	4.5	7.5	8.5	3.5	5.3	7.0	8.7	4.5	6.3	8.6	4.4	5.5	7.0	8.6	5.3	7.4	8.3	5.5	6.8	8.0	5.8	6.8	7.6	6.2	7.2	6.7	6.6
28.0																2.4	4.2	6.0	7.6	3.3	5.1	7.5	3.2	4.3	5.9	7.5	4.1	6.3	7.2	4.3	5.6	6.9	4.6	5.7	6.5	5.0	6.1	5.5	5.4
30.0																	3.2	5.0	6.7	2.3	4.1	6.6	2.2	3.3	4.9	6.6	3.1	5.4	6.3	3.3	4.6	6.0	3.6	4.6	5.6	4.0	5.1	4.5	4.4
32.0																					3.3	5.8		2.4	4.0	5.8	2.3	4.5	5.5	2.4	3.7	5.2	2.7	3.7	4.7	3.1	4.2	3.6	3.5
34.0																					2.6	5.2		1.7	3.3	5.1		3.7	4.8	1.7	2.9	4.4	1.9	3.0	3.9	2.3	3.4	2.8	2.7
36.0																									2.6	4.4		3.0	4.1		2.2	3.7		2.3	3.2		2.7		
38.0																									2.1	3.9		2.5	3.5		1.7	3.1		1.7	2.6		2.1		
40.0																												1.9	3.0			2.6			2.1				
42.0																													2.5			2.1							
44.0																													2.1			1.7							
46.0																																							
48.0																																							
50.0																																							
52.0																																							
54.0																																							
56.0																																							
58.0																																							
60.0																																							
62.0																																							
64.0																																							
ピン無最大荷重	40.4	40.4	42.7	47.6	39.3	46.2	30.1	34.7	38.3	44.5	46.0	35.2	37.8	42.9	30.2	35.5	36.6	39.4	35.0	34.8	35.9	30.0	35.1	33.9	31.5	25.5	34.5	25.3	21.4	28.5	22.6	18.9	23.0	19.2	16.9	18.8	15.0	15.0	13.8
θ(°)	0～84	0～84	0～84	0～84	0～84	0～84	0～84	0～84	0～84	0～84	0～84	0～84	0～84	0～84	0～84	0～84	0～84	0～84	0～84	0～84	0～84	0～84	44～84	0～84	0～84	0～84	46～84	0～84	0～84	48～84	41～84	0～84	52～84	47～84	44～84	56～84	52～84	60～84	63～84
伸長状態（伸長割合%）																																							
伸縮ブーム１	0	0	0	0	46	0	0	92	46	0	0	92	46	0	0	92	46	0	0	92	46	0	92	92	46	0	92	46	0	92	92	0	92	46	0	92	46	92	100
伸縮ブーム２	0	0	46	0	46	0	0	46	46	0	0	46	46	0	0	46	46	46	0	46	46	0	92	46	46	0	92	46	0	92	46	46	92	92	92	92	92	92	100
伸縮ブーム３	0	0	0	0	0	0	0	0	46	0	0	46	46	46	0	46	46	46	0	46	46	0	46	46	46	46	46	46	92	92	46	92	92	92	92	92	92	92	100
伸縮ブーム４	0	0	0	0	0	0	0	0	0	46	0	0	46	46	0	46	46	46	46	46	46	92	46	46	46	92	46	46	92	46	46	92	92	92	92	92	92	92	100
伸縮ブーム５	0	0	0	0	0	46	0	0	0	46	46	0	0	46	92	0	46	46	92	46	46	92	46	46	46	92	46	92	92	46	92	92	46	92	92	92	92	92	100
伸縮ブーム６	0	0	0	46	0	46	92	0	0	46	92	0	0	46	92	0	0	46	92	0	46	92	0	46	92	92	46	92	92	46	92	92	46	46	92	46	92	92	100
標準フック	125t×2		125t	80t	125t	80t	80t	125t	125t	80t	80t	80t	80t	80t	80t	80t	80t	80t	80t	80t	80t	80t	80t	80t	80t	80t	80t	80t	80t	80t	80t	80t	80t	80t	80t	80t	80t	80t	80t
フック質量	1425kg×2		1350kg	1150kg	1350kg	1150kg	1150kg	1350kg	1350kg	1150kg	1150kg	1150kg	1150kg	1150kg	1150kg	1150kg	1150kg	1150kg	1150kg	1150kg	1150kg	1150kg	1150kg	1150kg	1150kg	1150kg	1150kg	1150kg	1150kg	1150kg	1150kg	1150kg	1150kg	1150kg	1150kg	1150kg	1150kg	1150kg	1150kg
標準巻掛本数	19×2		15	9	15	9	7	13	13	10	7	11	11	9	6	10	9	8	5	8	7	5	7	6	5	4	5	4	4	4	4	4	4	4	4	4	4	4	4

注）カウンタウエイト35t、アウトリガ張出幅 5.6m　※印はアタッチメント付きの値です。 ※※印は後方限定の値です。

定格総荷重表

■Ｎ性能

７段ＥＳＰブーム

（単位：ｔ）

性能ブロック	1	1	10	1	10	2	1	10	11	2	1	11	12	2	1	12	13	2	1	13	2	1	14	2	3	1	5	4	1	6	4	1	7	8	1	8	1	1	9
性能番号	1	1	29	2	30	14	3	31	32	15	4	33	34	16	5	35	36	17	6	37	18	7	38	19	20	8	23	21	9	24	22	10	25	26	11	27	12	13	28
ブーム長さ(m)	※13.2		17.4	17.4	21.6	21.6	21.6	25.8	25.8	25.8	25.8	30.0	30.0	30.0	30.0	34.1	34.1	34.1	34.1	38.3	38.3	38.3	42.5	42.5	42.5	42.5	46.7	46.7	46.7	50.9	50.9	50.9	55.0	55.0	55.0	59.2	59.2	63.4	68.0
作業半径(m)	※※																																						
2.5	220.0																																						
3.0	180.0	140.6	108.0	60.3	108.0	63.9	45.8	94.0	94.0	65.0	47.2																												
3.5	169.5	124.5	108.0	56.9	108.0	61.0	43.0	94.0	94.0	62.4	44.6	80.0	77.5	63.0	40.4																								
4.0	147.7	111.2	108.0	53.9	108.0	58.3	40.5	94.0	94.0	60.0	42.4	80.0	77.5	60.8	38.6																								
4.5	128.7	100.0	100.1	51.2	99.5	56.0	38.3	94.0	94.0	57.7	40.3	80.0	77.5	58.8	36.9	70.0	58.0	51.0	35.0																				
5.0	102.7	90.6	90.7	48.8	90.0	53.7	36.1	89.1	90.6	55.7	38.4	80.0	77.5	56.9	35.3	70.0	58.0	51.0	33.7	54.5	43.5	30.0																	
6.0	67.8	67.8	67.8	44.6	66.7	49.9	32.4	65.3	67.7	52.1	35.2	66.6	69.2	53.5	31.8	67.9	58.0	51.0	32.1	54.5	43.5	30.0	43.5	37.6	31.5	25.5													
7.0	49.6	49.6	49.5	41.1	48.5	46.6	29.3	47.3	49.4	48.9	32.0	48.4	50.6	50.5	28.5	49.6	52.0	51.0	30.0	51.0	43.5	28.5	43.5	37.6	31.5	25.5	34.5	25.3	21.4										
8.0	38.4	38.4	38.2	38.1	37.3	42.8	26.8	36.2	38.1	43.5	29.1	37.2	39.2	43.2	25.8	38.3	40.5	42.8	28.0	39.6	41.8	27.5	39.5	37.6	31.5	25.5	34.5	25.3	21.4	28.5	22.6	18.9							
9.0	30.8	30.8	30.6	33.8	29.8	35.1	24.6	28.7	30.5	35.5	26.6	29.7	31.5	35.2	23.5	30.6	32.7	34.8	26.2	31.8	33.9	26.0	31.7	33.0	31.5	25.1	32.9	25.3	21.4	28.5	22.6	18.9	23.0	19.2	16.9				
10.0	25.5	25.5	25.1	28.1	24.3	29.3	22.8	23.3	25.0	29.7	24.6	24.2	25.9	29.5	21.6	25.1	27.0	29.0	24.5	26.2	28.2	24.7	26.2	27.4	29.2	24.5	27.3	24.7	21.4	27.5	22.6	18.9	23.0	19.2	16.9	18.8	15.0		
11.0			21.0	23.8	20.2	25.0	21.2	19.2	20.8	25.3	22.8	20.1	21.7	25.1	19.9	20.9	22.8	24.7	22.7	22.0	23.9	23.2	21.9	23.1	24.8	23.5	23.0	23.6	21.4	23.2	22.6	18.9	23.0	19.2	16.9	18.8	15.0	15.0	
12.0			17.7	20.4	16.9	21.6	19.9	16.0	17.6	21.9	21.2	16.8	18.4	21.7	18.5	17.7	19.4	21.3	21.1	18.7	20.5	21.5	18.6	19.7	21.4	22.5	19.6	21.9	21.4	19.9	21.1	18.9	20.1	19.2	16.9	18.8	15.0	15.0	13.8
14.0			13.1	15.6	12.2	16.6	16.8	11.4	12.8	16.9	17.6	12.1	13.6	16.7	16.2	12.9	14.6	16.3	18.2	13.8	15.5	18.2	13.8	14.8	16.4	18.2	14.7	16.9	17.9	14.9	16.1	17.6	15.2	16.2	16.9	15.6	15.0	15.0	13.8
16.0					9.0	13.1	13.3	8.0	9.5	13.4	14.1	8.8	10.3	13.2	14.3	9.6	11.2	12.8	14.7	10.5	12.1	14.6	10.4	11.4	12.9	14.6	11.3	13.4	14.3	11.5	12.6	14.0	11.8	12.7	13.6	12.1	13.1	12.6	12.5
18.0					6.3	10.6	10.8	5.3	6.9	10.9	11.5	6.1	7.8	10.7	11.8	7.0	8.7	10.3	12.0	8.0	9.6	12.0	7.9	8.9	10.3	12.0	8.8	10.8	11.7	9.0	10.1	11.4	9.2	10.1	11.0	9.6	10.5	10.0	10.0
20.0								3.2	4.9	8.9	9.6	4.0	5.7	8.7	9.8	4.8	6.8	8.3	10.1	5.9	7.6	10.0	5.8	7.0	8.4	10.0	6.8	8.8	9.7	7.0	8.1	9.4	7.3	8.2	9.0	7.6	8.6	8.0	8.0
22.0								1.7	3.3	7.5	8.1	2.3	4.1	7.2	8.3	3.2	5.0	6.8	8.5	4.2	6.1	8.4	4.1	5.3	6.8	8.4	5.1	7.2	8.1	5.3	6.6	7.9	5.6	6.6	7.4	6.0	7.0	6.5	6.4
24.0													2.7	6.0	7.0	1.8	3.7	5.5	7.2	2.8	4.7	7.1	2.7	3.9	5.6	7.1	3.7	6.0	6.8	3.9	5.2	6.6	4.2	5.3	6.2	4.6	5.7	5.1	5.1
26.0													1.7	5.0	6.0		2.5	4.4	6.2	1.7	3.5	6.1		2.7	4.4	6.1	2.6	4.9	5.8		4.1	5.5		4.1	5.1	3.4	4.6	3.9	
28.0																		3.4	5.3		2.6	5.2			3.4	5.2		3.9	4.9		3.1	4.6		3.1	4.1		3.6		
30.0																		2.7	4.6		1.8	4.5			2.5	4.4		3.0	4.1		2.2	3.7			3.2		2.7		
32.0																						3.8			1.8	3.7		2.3	3.3			3.0			2.5				
34.0																						3.2				3.0		1.7	2.7			2.4			1.9				
36.0																										2.5			2.1			1.8							
38.0																										2.0													
40.0																																							
42.0																																							
44.0																																							
46.0																																							
48.0																																							
50.0																																							
ピン無最大荷重	40.4	40.4	42.7	47.6	39.3	46.2	30.1	34.7	38.3	44.5	46.0	35.2	37.8	42.9	30.2	35.5	36.6	39.4	35.0	34.8	35.9	30.0	35.1	33.9	31.5	25.5	34.5	25.3	21.4	28.5	22.6	18.9	23.0	19.2	16.9	18.8	15.0	15.0	13.8
θ（°）	0～84	0～84	0～84	0～84	0～84	0～84	0～84	0～84	0～84	0～84	0～84	38～84	0～84	0～84	0～84	42～84	0～84	0～84	0～84	45～84	0～84	0～84	55～84	52～84	39～84	0～84	56～84	42～84	0～84	63～84	54～84	45～84	65～84	61～84	53～84	66～84	61～84	68～84	73～84
伸長状態（伸長割合%）																																							
伸縮ブーム１	0	0	0	0	46	0	0	92	46	0	0	92	46	0	0	92	46	0	0	92	46	0	92	92	46	0	92	46	0	92	92	0	92	46	0	92	46	92	100
伸縮ブーム２	0	0	46	0	46	0	0	46	46	0	0	46	46	0	0	46	46	46	0	46	46	0	92	46	46	0	92	46	0	92	46	46	92	92	92	92	92	92	100
伸縮ブーム３	0	0	0	0	0	0	0	0	46	0	0	46	46	46	0	46	46	46	0	46	46	0	46	46	46	46	46	46	92	92	46	92	92	92	92	92	92	92	100
伸縮ブーム４	0	0	0	0	0	0	0	0	0	46	0	0	46	46	0	46	46	46	46	46	46	92	46	46	46	92	46	46	92	46	46	92	92	92	92	92	92	92	100
伸縮ブーム５	0	0	0	0	0	46	0	0	0	46	46	0	0	46	92	0	46	46	92	46	46	92	46	46	46	92	46	92	92	46	92	92	46	92	92	92	92	92	100
伸縮ブーム６	0	0	0	46	0	46	92	0	0	46	92	0	0	46	92	0	0	46	92	0	46	92	0	46	92	92	46	92	92	46	92	92	46	46	92	46	92	92	100
標準フック	125t×2		125t	80t	125t	80t	80t	125t	125t	80t	80t	80t	80t	80t	80t	80t	80t	80t	80t	80t	80t	80t	80t	80t	80t	80t	80t	80t	80t	80t	80t	80t	80t	80t	80t	80t	80t	80t	80t
フック質量	1425kg×2		1350kg	1150kg	1350kg	1150kg	1150kg	1350kg	1350kg	1150kg	1150kg	1150kg	1150kg	1150kg	1150kg	1150kg	1150kg	1150kg	1150kg	1150kg	1150kg	1150kg	1150kg	1150kg	1150kg	1150kg	1150kg	1150kg	1150kg	1150kg	1150kg	1150kg	1150kg	1150kg	1150kg	1150kg	1150kg	1150kg	1150kg
標準巻掛本数	19×2		15	9	15	9	7	13	13	10	7	11	11	9	6	10	9	8	5	8	7	5	7	6	5	4	5	4	4	4	4	4	4	4	4	4	4	4	4

注）カウンタウエイト23.5t、アウトリガ張出幅 5.6m　※印はアタッチメント付きの値です。 ※※印は後方限定の値です。

定格総荷重表

■○性能

7段ＥＳＰブーム

（単位：ｔ）

性能ブロック	1	1	10	1	10	2	1	10	11	2	1	11	12	2	1	12	13	2	1	13	2	1	14	2	3	1	5	4	1	6	4	1	7	8	1	8	1	1	9
性能番号	1	1	29	2	30	14	3	31	32	15	4	33	34	16	5	35	36	17	6	37	18	7	38	19	20	8	23	21	9	24	22	10	25	26	11	27	12	13	28
ブーム長さ(m)	※13.2		17.4	17.4	21.6	21.6	21.6	25.8	25.8	25.8	25.8	30.0	30.0	30.0	30.0	34.1	34.1	34.1	34.1	38.3	38.3	38.3	42.5	42.5	42.5	42.5	46.7	46.7	46.7	50.9	50.9	50.9	55.0	55.0	55.0	59.2	59.2	63.4	68.0
作業半径(m)	※※																																						
2.5	220.0																																						
3.0	180.0	133.8	108.0	60.3	108.0	63.9	45.8	94.0	94.0	65.0	47.2																												
3.5	160.6	118.0	108.0	56.9	108.0	61.0	43.0	94.0	94.0	62.4	44.6	80.0	77.5	63.0	40.4																								
4.0	137.2	104.9	105.0	53.9	104.3	58.3	40.5	94.0	94.0	60.0	42.4	80.0	77.5	60.8	38.6																								
4.5	101.4	94.0	94.1	51.2	93.4	56.0	38.3	92.5	94.0	57.7	40.3	80.0	77.5	58.8	36.9	70.0	58.0	51.0	35.0																				
5.0	76.3	76.3	76.5	48.8	75.1	53.7	36.1	73.3	76.4	55.7	38.4	75.0	77.5	56.9	35.3	70.0	58.0	51.0	33.7	54.5	43.5	30.0																	
6.0	49.7	49.7	49.7	44.6	48.6	49.9	32.4	47.2	49.6	52.1	35.2	48.5	51.0	53.5	31.8	49.8	52.7	51.0	32.1	51.5	43.5	30.0	43.5	37.6	31.5	25.5													
7.0	35.7	35.7	35.7	39.5	34.7	41.1	29.3	33.5	35.6	41.5	32.0	34.6	36.8	41.3	28.5	35.8	38.2	40.7	30.0	37.2	39.7	28.5	37.1	37.6	31.5	25.5	34.5	25.3	21.4										
8.0	27.2	27.2	27.1	30.5	26.2	31.9	26.8	25.1	27.0	32.3	29.1	26.1	28.1	32.1	25.8	27.1	29.3	31.6	28.0	28.4	30.6	27.5	28.3	29.7	31.5	25.5	29.6	25.3	21.4	28.5	22.6	18.9							
9.0	21.5	21.5	21.2	24.4	20.4	25.7	24.6	19.4	21.1	26.1	26.6	20.3	22.2	25.9	23.5	21.3	23.3	25.4	26.2	22.4	24.5	26.0	22.4	23.7	25.6	25.1	23.6	25.3	21.4	23.8	22.6	18.9	23.0	19.2	16.9				
10.0	17.4	17.4	17.0	20.0	16.2	21.2	21.6	15.3	16.9	21.6	22.5	16.1	17.9	21.4	21.6	17.0	19.0	21.0	23.2	18.1	20.1	23.2	18.1	19.3	21.1	23.2	19.2	21.7	21.4	19.4	20.8	18.9	19.7	19.2	16.9	18.8	15.0		
11.0			13.9	16.7	13.1	17.9	18.2	12.1	13.7	18.2	19.0	13.0	14.7	18.0	19.5	13.8	15.7	17.6	19.7	14.9	16.8	19.7	14.8	16.0	17.7	19.7	15.9	18.3	19.4	16.1	17.4	18.9	16.4	17.5	16.9	16.8	15.0	15.0	
12.0			11.4	14.1	10.6	15.2	15.5	9.7	11.2	15.6	16.3	10.5	12.1	15.4	16.7	11.4	13.1	15.0	17.0	12.4	14.2	17.0	12.3	13.4	15.1	17.0	13.3	15.6	16.7	13.5	14.8	16.3	13.8	14.9	15.8	14.2	15.0	14.7	13.8
14.0			7.9	10.4	6.9	11.4	11.6	5.8	7.6	11.7	12.4	6.8	8.4	11.5	12.8	7.7	9.4	11.1	13.0	8.6	10.3	13.0	8.6	9.6	11.2	13.0	9.5	11.7	12.7	9.7	10.9	12.4	10.0	11.0	11.9	10.4	11.4	10.8	10.8
16.0					4.1	8.7	8.9	3.0	4.8	9.0	9.7	3.9	5.7	8.8	10.0	4.8	6.8	8.4	10.3	6.0	7.7	10.2	5.9	7.0	8.5	10.2	6.9	9.0	9.9	7.1	8.2	9.6	7.4	8.3	9.2	7.7	8.7	8.2	8.1
18.0					2.1	6.8	7.0		2.7	7.0	7.7		3.6	6.8	8.0		4.7	6.4	8.2	3.8	5.7	8.2		4.9	6.5	8.2	4.8	7.0	7.9		6.3	7.6		6.3	7.2		6.7	6.2	
20.0										5.6	6.2		2.0	5.3	6.5		3.0	4.9	6.7		4.1	6.6			5.0	6.6		5.4	6.3		4.7	6.1		4.7	5.6		5.2		
22.0										4.4	5.0			4.1	5.3			3.6	5.4		2.7	5.4			3.6	5.4		4.1	5.1			4.8			4.3				
24.0														3.0	4.3			2.5	4.5			4.4			2.5	4.4		3.0	4.1			3.7			3.2				
26.0														2.2	3.4				3.6			3.5				3.5			3.1			2.8							
28.0																			2.9			2.7				2.7			2.3										
30.0																			2.2			2.1				2.0													
32.0																																							
34.0																																							
36.0																																							
38.0																																							
40.0																																							
42.0																																							
44.0																																							
46.0																																							
48.0																																							
50.0																																							
ピン無最大荷重	40.4	40.4	42.7	47.6	39.3	46.2	30.1	34.7	38.3	44.5	46.0	35.2	37.8	42.9	30.2	35.5	36.6	39.4	35.0	34.8	35.9	30.0	35.1	33.9	31.5	25.5	34.5	25.3	21.4	28.5	22.6	18.9	23.0	19.2	16.9	18.8	15.0	15.0	13.8
θ（°）	0～84	0～84	0～84	0～84	0～84	0～84	0～84	48～84	41～84	0～84	0～84	55～84	45～84	0～84	0～84	60～84	52～84	42～84	0～84	61～84	54～84	0～84	68～84	65～84	54～84	44～84	68～84	58～84	53～84	73～84	67～84	60～84	74～84	70～84	66～84	76～84	72～84	76～84	80～84
伸長状態（伸長割合%）																																							
伸縮ブーム１	0	0	0	0	46	0	0	92	46	0	0	92	46	0	0	92	46	0	0	92	46	0	92	92	46	0	92	46	0	92	92	0	92	46	0	92	46	92	100
伸縮ブーム２	0	0	46	0	46	0	0	46	46	0	0	46	46	0	0	46	46	46	0	46	46	0	92	46	46	0	92	46	0	92	46	46	92	92	92	92	92	92	100
伸縮ブーム３	0	0	0	0	0	0	0	0	46	0	0	46	46	46	0	46	46	46	0	46	46	0	46	46	46	46	46	46	92	92	46	92	92	92	92	92	92	92	100
伸縮ブーム４	0	0	0	0	0	0	0	0	0	46	0	0	46	46	0	46	46	46	46	46	46	92	46	46	46	92	46	46	92	46	46	92	92	92	92	92	92	92	100
伸縮ブーム５	0	0	0	0	0	46	0	0	0	46	46	0	0	46	92	0	46	46	92	46	46	92	46	46	46	92	46	92	92	46	92	92	46	92	92	92	92	92	100
伸縮ブーム６	0	0	0	46	0	46	92	0	0	46	92	0	0	46	92	0	0	46	92	0	46	92	0	46	92	92	46	92	92	46	92	92	46	46	92	46	92	92	100
標準フック	125t×2		125t	80t	125t	80t	80t	125t	125t	80t	80t	80t	80t	80t	80t	80t	80t	80t	80t	80t	80t	80t	80t	80t	80t	80t	80t	80t	80t	80t	80t	80t	80t	80t	80t	80t	80t	80t	80t
フック質量	1425kg×2		1350kg	1150kg	1350kg	1150kg	1150kg	1350kg	1350kg	1150kg	1150kg	1150kg	1150kg	1150kg	1150kg	1150kg	1150kg	1150kg	1150kg	1150kg	1150kg	1150kg	1150kg	1150kg	1150kg	1150kg	1150kg	1150kg	1150kg	1150kg	1150kg	1150kg	1150kg	1150kg	1150kg	1150kg	1150kg	1150kg	1150kg
標準巻掛本数	19×2		15	9	15	9	7	13	13	10	7	11	11	9	6	10	9	8	5	8	7	5	7	6	5	4	5	4	4	4	4	4	4	4	4	4	4	4	4

注）カウンタウエイト12t、アウトリガ張出幅 5.6m　※印はアタッチメント付きの値です。 ※※印は後方限定の値です。

定格総荷重表

■Ｐ性能

７段ＥＳＰブーム

（単位：ｔ）

性能ブロック	1	1	2	1	2	1	2	1	2	1
性能番号	1	2	14	3	15	4	16	5	17	6
ブーム長さ(m) / 作業半径(m)	※13.2	17.4	21.6	21.6	25.8	25.8	30.0	30.0	34.1	34.1
2.5										
3.0	127.8	60.3	63.9	45.8	65.0	47.2				
3.5	112.1	56.9	61.0	43.0	62.4	44.6	63.0	40.4		
4.0	99.3	53.9	58.3	40.5	60.0	42.4	60.8	38.6		
4.5	73.8	51.2	56.0	38.3	57.7	40.3	58.8	36.9	51.0	35.0
5.0	54.9	48.8	53.7	36.1	55.7	38.4	56.9	35.3	51.0	33.7
6.0	34.9	39.3	41.1	32.4	41.7	35.2	41.4	31.8	40.8	32.1
7.0	24.5	28.2	29.8	29.3	30.2	31.3	30.0	28.5	29.5	30.0
8.0	18.1	21.4	22.8	23.1	23.2	24.2	23.0	24.7	22.5	25.0
9.0	13.8	16.8	18.1	18.4	18.5	19.4	18.2	19.8	17.8	20.1
10.0	10.8	13.4	14.7	14.9	15.0	15.9	14.8	16.3	14.4	16.6
11.0		10.9	12.1	12.4	12.4	13.2	12.2	13.7	11.8	13.9
12.0		8.9	10.1	10.3	10.4	11.2	10.2	11.6	9.8	11.8
14.0		6.1	7.1	7.4	7.4	8.2	7.3	8.5	6.9	8.8
16.0			5.1	5.3	5.4	6.1	5.2	6.4	4.8	6.7
18.0			3.6	3.7	3.9	4.6	3.7	4.9	3.2	5.1
20.0					2.6	3.4	2.3	3.7		3.9
22.0						2.4		2.7		2.9
24.0								1.8		2.0
26.0										
28.0										
30.0										
32.0										
34.0										
36.0										
38.0										
40.0										
ピン無最大荷重	40.4	47.6	46.2	30.1	44.5	46.0	42.9	30.2	39.4	35.0
θ(°)	0～84	0～84	0～84	0～84	0～84	0～84	44～84	0～84	56～84	42～84
伸　長　状　態　（伸長割合%）										
伸縮ブーム１	0	0	0	0	0	0	0	0	0	0
伸縮ブーム２	0	0	0	0	0	0	0	0	46	0
伸縮ブーム３	0	0	0	0	0	0	46	0	46	0
伸縮ブーム４	0	0	0	0	46	0	46	0	46	46
伸縮ブーム５	0	0	46	0	46	46	46	92	46	92
伸縮ブーム６	0	46	46	92	46	92	46	92	46	92
標準フック	125t×2	80t	80t	80t	80t	80t	80t	80t	80t	80t
フック質量	1425kg×2	1150kg	1150kg	1150kg	1150kg	1150kg	1150kg	1150kg	1150kg	1150kg
標準巻掛本数	19×2	9	9	7	10	7	9	6	8	5

注）カウンタウエイト0t、アウトリガ張出幅 5.6m　※印はアタッチメント付きの値です。

定格総荷重表

■Q性能

7段ＥＳＰブーム

（単位：ｔ）

性能ブロック	1	1	10	1	10	2	1	10	11	2	1	11	12	2	1	12	13	2	1	13	2	1	14	2	3	1	5	4	1	6	4	1	7	8	1	8	1	1	9
性能番号	1	1	29	2	30	14	3	31	32	15	4	33	34	16	5	35	36	17	6	37	18	7	38	19	20	8	23	21	9	24	22	10	25	26	11	27	12	13	28
ブーム長さ(m)	※13.2		17.4	17.4	21.6	21.6	21.6	25.8	25.8	25.8	25.8	30.0	30.0	30.0	30.0	34.1	34.1	34.1	34.1	38.3	38.3	38.3	42.5	42.5	42.5	42.5	46.7	46.7	46.7	50.9	50.9	50.9	55.0	55.0	55.0	59.2	59.2	63.4	68.0
作業半径(m)	※※																																						
2.5	220.0																																						
3.0	180.0	123.2	108.0	60.3	108.0	63.9	45.8	94.0	94.0	65.0	47.2																												
3.5	128.9	107.9	108.0	56.9	107.4	61.0	43.0	94.0	94.0	62.4	44.6	80.0	77.5	63.0	40.4																								
4.0	88.3	88.3	88.6	53.9	87.1	58.3	40.5	85.1	88.5	60.0	42.4	80.0	77.5	60.8	38.6																								
4.5	66.2	66.2	66.3	51.2	65.1	56.0	38.3	63.4	66.3	57.7	40.3	65.0	67.9	58.8	36.9	66.5	58.0	51.0	35.0																				
5.0	52.2	52.2	52.4	48.8	51.2	53.7	36.1	49.8	52.3	55.7	38.4	51.1	53.8	56.9	35.3	52.5	55.4	51.0	33.7	54.2	43.5	30.0																	
6.0	35.7	35.7	35.7	39.6	34.7	41.1	32.4	33.5	35.6	41.6	35.2	34.7	36.9	41.3	31.8	35.8	38.3	40.8	32.1	37.2	39.7	30.0	37.2	37.6	31.5	25.5													
7.0	26.2	26.2	26.2	29.6	25.3	31.0	29.3	24.2	26.1	31.4	32.0	25.2	27.2	31.1	28.5	26.2	28.4	30.7	30.0	27.5	29.7	28.5	27.4	28.8	30.9	25.5	28.7	25.3	21.4										
8.0	20.1	20.1	20.0	23.1	19.1	24.4	24.7	18.1	19.9	24.8	25.7	19.1	20.9	24.6	25.8	20.0	22.0	24.1	26.5	21.2	23.2	26.4	21.1	22.4	24.3	25.5	22.3	24.9	21.4	22.6	22.6	18.9							
9.0	15.9	15.9	15.6	18.6	14.9	19.8	20.1	13.9	15.5	20.1	21.0	14.8	16.5	19.9	21.4	15.7	17.6	19.5	21.7	16.8	18.7	21.7	16.7	17.9	19.7	21.7	17.8	20.2	21.4	18.0	19.4	18.9	18.3	19.2	16.9				
10.0	12.8	12.8	12.4	15.2	11.7	16.4	16.7	10.8	12.3	16.7	17.5	11.6	13.2	16.5	17.9	12.4	14.2	16.1	18.2	13.5	15.3	18.2	13.4	14.6	16.2	18.2	14.5	16.8	17.9	14.7	16.0	17.5	15.0	16.0	16.9	15.4	15.0		
11.0			10.0	12.7	9.2	13.8	14.0	8.4	9.9	14.1	14.9	9.2	10.7	13.9	15.2	10.0	11.7	13.5	15.5	11.0	12.7	15.5	10.9	12.0	13.6	15.5	11.9	14.1	15.2	12.1	13.3	14.8	12.4	13.4	14.4	12.8	13.9	13.2	
12.0			8.1	10.6	7.2	11.7	11.9	6.2	7.9	12.0	12.7	7.1	8.7	11.8	13.1	8.0	9.7	11.4	13.4	9.0	10.7	13.3	8.9	10.0	11.5	13.3	9.9	12.0	13.0	10.1	11.3	12.7	10.3	11.3	12.3	10.7	11.8	11.2	11.1
14.0			4.9	7.6	4.0	8.6	8.8		4.7	8.9	9.6		5.6	8.7	9.9	4.7	6.7	8.3	10.2	5.9	7.6	10.1		6.9	8.4	10.1	6.8	8.9	9.8	7.0	8.2	9.6	7.3	8.2	9.1	7.7	8.7	8.1	
16.0					1.7	6.4	6.6			6.7	7.4		3.3	6.5	7.7		4.3	6.1	7.9		5.4	7.9			6.2	7.9		6.7	7.6		6.0	7.3		6.0	6.9		6.4		
18.0						4.9	5.0			5.1	5.7			4.9	6.0			4.5	6.2		3.6	6.2			4.5	6.2		5.0	5.9			5.6			5.2				
20.0										3.8	4.5			3.5	4.8			3.0	5.0			4.9			3.1	4.9		3.6	4.6			4.3							
22.0										2.7	3.4			2.4	3.7			1.9	3.9			3.9				3.9			3.5			3.2							
24.0															2.8				3.0			2.9				2.9			2.6										
26.0															2.0				2.2			2.2				2.1													
28.0																																							
30.0																																							
32.0																																							
34.0																																							
36.0																																							
38.0																																							
40.0																																							
ピン無最大荷重	40.4	40.4	42.7	47.6	39.3	46.2	30.1	34.7	38.3	44.5	46.0	35.2	37.8	42.9	30.2	35.5	36.6	39.4	35.0	34.8	35.9	30.0	35.1	33.9	31.5	25.5	28.7	25.3	21.4	22.6	22.6	18.9	18.3	19.2	16.9	15.4	15.0	13.2	11.1
θ(°)	0～84	0～84	0～84	0～84	35～84	0～84	0～84	59～84	54～84	0～84	0～84	65～84	55～84	0～84	0～84	64～84	61～84	47～84	0～84	68～84	61～84	45～84	74～84	70～84	61～84	51～84	73～84	64～84	59～84	75～84	72～84	65～84	76～84	75～84	73～84	78～84	76～84	80～84	83～84
伸長状態（伸長割合%）																																							
伸縮ブーム１	0	0	0	0	46	0	0	92	46	0	0	92	46	0	0	92	46	0	0	92	46	0	92	92	46	0	92	46	0	92	92	0	92	46	0	92	46	92	100
伸縮ブーム２	0	0	46	0	46	0	0	46	46	0	0	46	46	0	0	46	46	46	0	46	46	0	92	46	46	0	92	46	0	92	46	46	92	92	92	92	92	92	100
伸縮ブーム３	0	0	0	0	0	0	0	0	46	0	0	46	46	46	0	46	46	46	0	46	46	0	46	46	46	46	46	46	92	92	46	92	92	92	92	92	92	92	100
伸縮ブーム４	0	0	0	0	0	0	0	0	0	46	0	0	46	46	0	46	46	46	46	46	46	92	46	46	46	92	46	46	92	46	46	92	92	92	92	92	92	92	100
伸縮ブーム５	0	0	0	0	0	46	0	0	0	46	46	0	0	46	92	0	46	46	92	46	46	92	46	46	46	92	46	92	92	46	92	92	46	92	92	92	92	92	100
伸縮ブーム６	0	0	0	46	0	46	92	0	0	46	92	0	0	46	92	0	0	46	92	0	46	92	0	46	92	92	46	92	92	46	92	92	46	46	92	46	92	92	100
標準フック	125t×2		125t	80t	125t	80t	80t	125t	125t	80t	80t	80t	80t	80t	80t	80t	80t	80t	80t	80t	80t	80t	80t	80t	80t	80t	80t	80t	80t	80t	80t	80t	80t	80t	80t	80t	80t	80t	80t
フック質量	1425kg×2		1350kg	1150kg	1350kg	1150kg	1150kg	1350kg	1350kg	1150kg	1150kg	1150kg	1150kg	1150kg	1150kg	1150kg	1150kg	1150kg	1150kg	1150kg	1150kg	1150kg	1150kg	1150kg	1150kg	1150kg	1150kg	1150kg	1150kg	1150kg	1150kg	1150kg	1150kg	1150kg	1150kg	1150kg	1150kg	1150kg
標準巻掛本数	19×2		15	9	15	9	7	13	13	10	7	11	11	9	6	10	9	8	5	8	7	5	7	6	5	4	5	4	4	4	4	4	4	4	4	4	4	4	4

注）カウンタウエイト12t、アウトリガ張出幅 4.6m　※印はアタッチメント付きの値です。 ※※印は後方限定の値です。

定格総荷重表

■Ｒ性能

７段ＥＳＰブーム　（単位：ｔ）

性能ブロック	1	1	2	1	2	1	2	1	2	1
性能番号	1	2	14	3	15	4	16	5	17	6
ブーム長さ(m) / 作業半径(m)	※13.2	17.4	21.6	21.6	25.8	25.8	30.0	30.0	34.1	34.1
2.5										
3.0	116.4	60.3	63.9	45.8	65.0	47.2				
3.5	92.7	56.9	61.0	43.0	62.4	44.6	63.0	40.4		
4.0	62.8	53.9	58.3	40.5	60.0	42.4	60.8	38.6		
4.5	46.4	51.2	53.7	38.3	54.4	40.3	54.0	36.9	51.0	35.0
5.0	36.1	40.7	42.5	36.1	43.1	38.4	42.8	35.3	42.2	33.7
6.0	23.9	27.7	29.3	29.7	29.7	30.8	29.5	31.4	29.0	31.8
7.0	16.9	20.2	21.6	22.0	22.1	23.0	21.8	23.6	21.4	23.9
8.0	12.4	15.4	16.7	17.0	17.1	18.0	16.9	18.5	16.4	18.8
9.0	9.3	12.0	13.2	13.5	13.6	14.4	13.4	14.9	13.0	15.2
10.0	7.1	9.5	10.7	10.9	11.0	11.8	10.8	12.2	10.4	12.5
11.0		7.6	8.7	9.0	9.0	9.8	8.8	10.2	8.5	10.4
12.0		6.1	7.1	7.4	7.5	8.2	7.3	8.6	6.9	8.8
14.0		3.7	4.8	5.1	5.1	5.8	5.0	6.2	4.6	6.4
16.0			3.1	3.3	3.4	4.2	3.2	4.5		4.7
18.0			1.7	1.9	2.1	2.9		3.2		3.5
20.0						1.8		2.1		2.4
22.0										
24.0										
26.0										
28.0										
30.0										
32.0										
34.0										
36.0										
38.0										
40.0										
ピン無最大荷重	40.4	47.6	46.2	30.1	44.5	46.0	42.9	30.2	39.4	35.0
θ(°)	0～84	0～84	0～84	0～84	40～84	0～84	55～84	45～84	64～84	52～84
伸長状態（伸長割合%）										
伸縮ブーム１	0	0	0	0	0	0	0	0	0	0
伸縮ブーム２	0	0	0	0	0	0	0	0	46	0
伸縮ブーム３	0	0	0	0	0	0	46	0	46	0
伸縮ブーム４	0	0	0	0	46	0	46	0	46	46
伸縮ブーム５	0	0	46	0	46	46	46	92	46	92
伸縮ブーム６	0	46	46	92	46	92	46	92	46	92
標準フック	125t×2	80t	80t	80t	80t	80t	80t	80t	80t	80t
フック質量	1425kg×2	1150kg	1150kg	1150kg	1150kg	1150kg	1150kg	1150kg	1150kg	1150kg
標準巻掛本数	19×2	9	9	7	10	7	9	6	8	5

注）カウンタウエイト0t、アウトリガ張出幅 4.6m
※印はアタッチメント付きの値です。

■Ｓ性能

７段ＥＳＰブーム　（単位：ｔ）

性能ブロック	1	1	1	1	1	1
性能番号	1	2	3	4	5	6
ブーム長さ(m) / 作業半径(m)	13.2	17.4	21.6	25.8	30.0	34.1
2.5	80.0					
3.0	80.0	57.3	43.5	44.8		
3.5	80.0	54.1	40.9	42.4	38.4	
4.0	80.0	51.2	38.5	40.3	36.7	
4.5	80.0	48.6	36.4	38.3	35.1	33.3
5.0	80.0	46.4	34.3	36.5	33.5	32.0
6.0	74.3	42.4	30.8	33.4	30.2	30.5
7.0	50.7	39.0	27.8	30.4	27.1	28.5
8.0	37.6	36.2	25.5	27.6	24.5	26.6
9.0	29.2	32.5	23.4	25.3	22.3	24.9
10.0	22.9	25.9	21.7	23.4	20.5	23.3
11.0		21.1	20.1	21.7	18.9	21.6
12.0		17.6	18.9	20.0	17.6	20.0
14.0		12.6	14.1	14.9	15.3	15.6
16.0			10.6	11.5	11.9	12.1
18.0			8.3	9.1	9.4	9.6
20.0				7.3	7.6	7.8
22.0				6.0	6.2	6.4
24.0					5.1	5.2
26.0					4.2	4.4
28.0						3.6
30.0						2.9
32.0						
34.0						
36.0						
38.0						
40.0						
ピン無最大荷重	40.4	47.6	30.1	44.8	30.2	33.3
θ(°)	0～84	0～84	0～84	0～84	0～84	0～84
伸長状態（伸長割合%）						
伸縮ブーム１	0	0	0	0	0	0
伸縮ブーム２	0	0	0	0	0	0
伸縮ブーム３	0	0	0	0	0	0
伸縮ブーム４	0	0	0	0	0	46
伸縮ブーム５	0	0	0	46	92	92
伸縮ブーム６	0	46	92	92	92	92
標準フック	80t	80t	80t	80t	80t	80t
フック質量	1150kg	1150kg	1150kg	1150kg	1150kg	1150kg
標準巻掛本数	11	9	7	7	6	5

注）カウンタウエイト0t、アウトリガ張出幅 2.74m

■Ｔ性能

７段ＥＳＰブーム　（単位：ｔ）

性能ブロック	1	1	1	1	1	1
性能番号	1	2	3	4	5	6
ブーム長さ(m) / 作業半径(m)	13.2	17.4	21.6	25.8	30.0	34.1
2.5	68.3					
3.0	44.5	49.8	45.8	47.2		
3.5	31.9	36.4	38.7	40.0	40.4	
4.0	24.1	28.1	30.1	31.3	31.9	
4.5	18.8	22.4	24.3	25.4	25.9	26.3
5.0	14.9	18.3	20.1	21.1	21.6	21.9
6.0	9.7	12.8	14.3	15.3	15.7	16.0
7.0	6.4	9.2	10.7	11.5	12.0	12.2
8.0		6.7	8.1	8.9	9.3	9.6
9.0		4.9	6.2	7.0	7.4	7.6
10.0		3.3	4.7	5.5	5.9	6.1
11.0		2.0	3.6	4.3	4.7	4.9
12.0			2.5	3.4	3.8	4.0
14.0						
16.0						
18.0						
20.0						
22.0						
24.0						
26.0						
28.0						
30.0						
32.0						
34.0						
36.0						
38.0						
40.0						
ピン無最大荷重	40.4	47.6	30.1	46.0	30.2	26.3
θ(°)	49～84	43～84	51～84	59～84	64～84	68～84
伸長状態（伸長割合%）						
伸縮ブーム１	0	0	0	0	0	0
伸縮ブーム２	0	0	0	0	0	0
伸縮ブーム３	0	0	0	0	0	0
伸縮ブーム４	0	0	0	0	0	46
伸縮ブーム５	0	0	0	46	92	92
伸縮ブーム６	0	46	92	92	92	92
標準フック	80t	80t	80t	80t	80t	80t
フック質量	1150kg	1150kg	1150kg	1150kg	1150kg	1150kg
標準巻掛本数	11	9	7	7	6	5

注）カウンタウエイト0t、アウトリガ張出幅 2.74m

3．作業半径 -揚程図

63.4mブーム

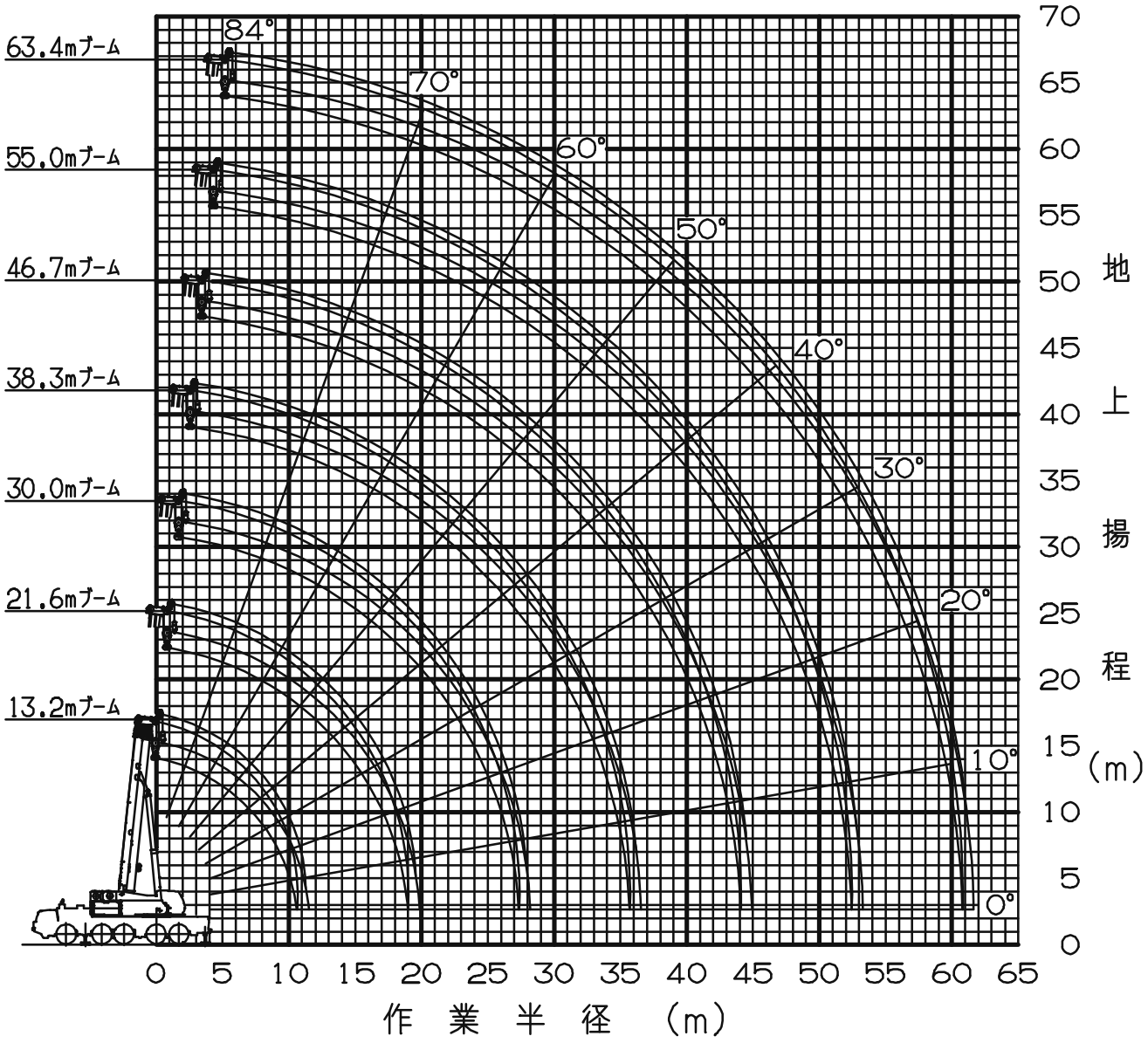

（注）1．上図はブームのたわみを含んでいません。
　　2．A，B，G性能の最大作業半径を図示しています。

６８.０mブーム

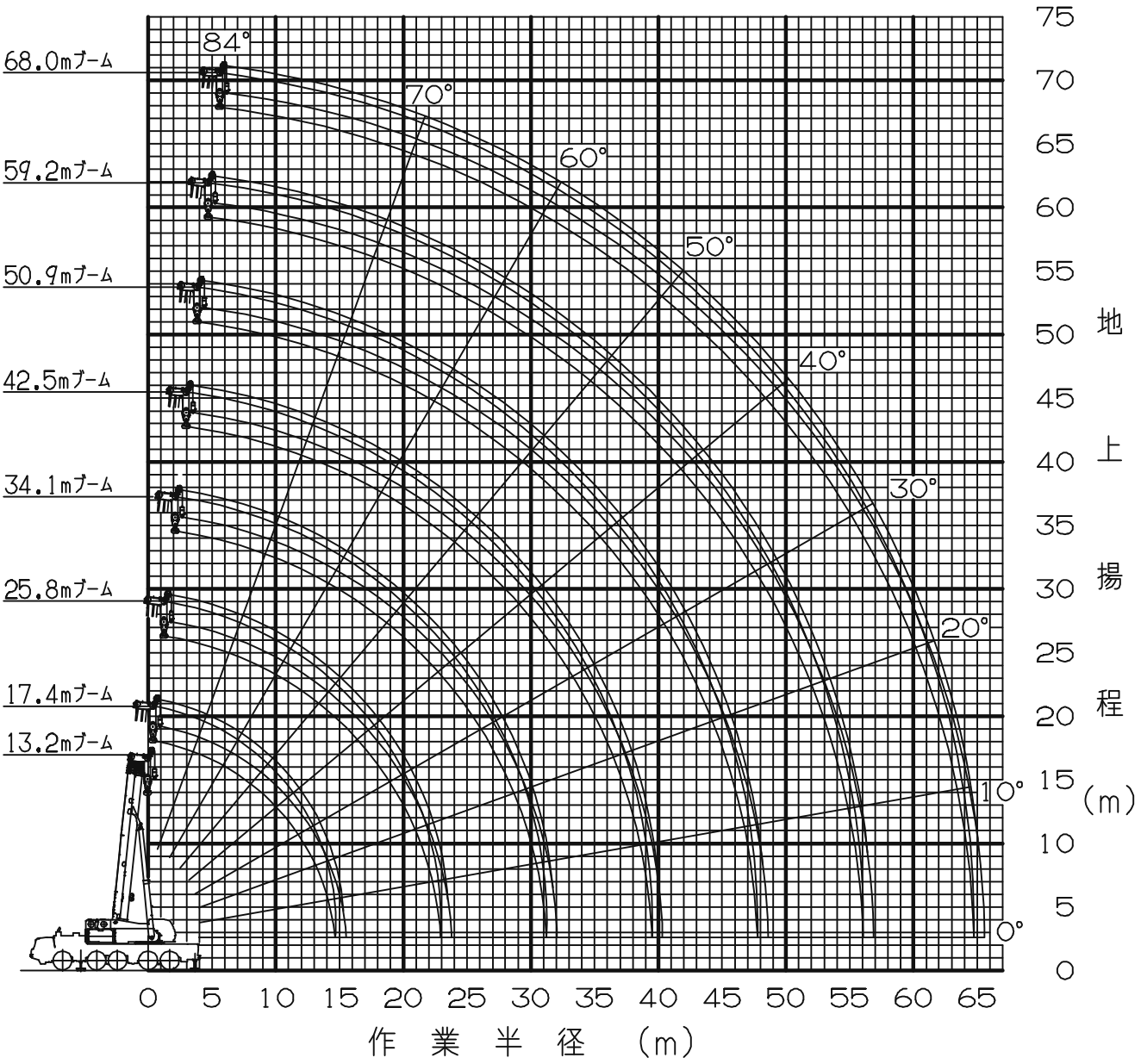

（注）１．上図はブームのたわみを含んでいません。
　　２．A，B，G性能の最大作業半径を図示しています。

4. 外　　観　　図〔公道走行状態〕

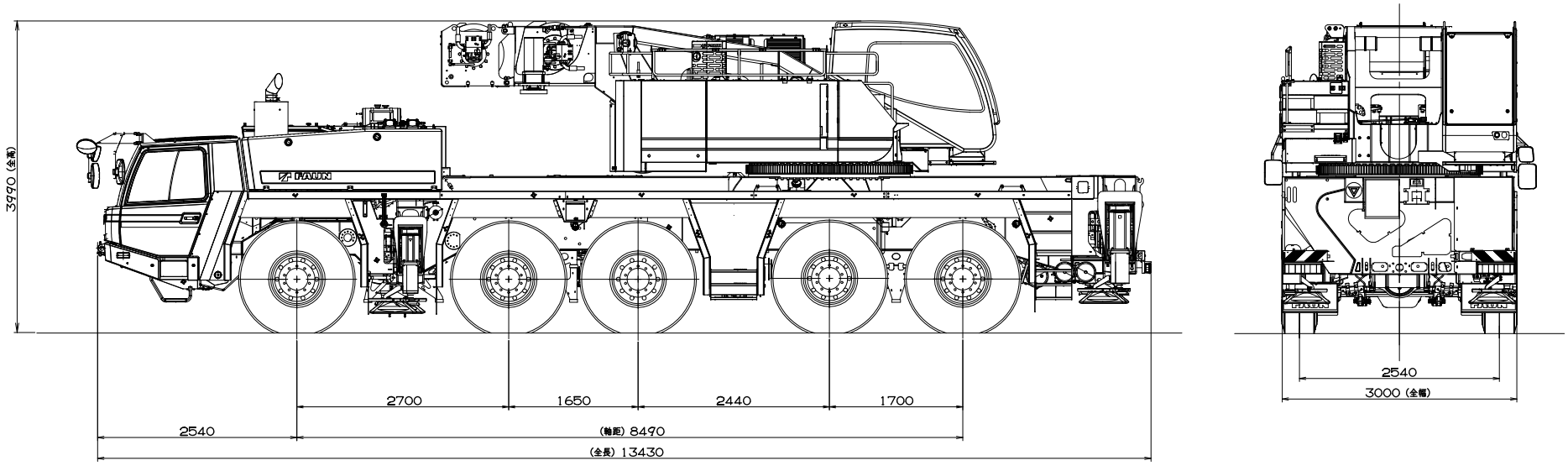

4. 外　観　図〔構内走行状態〕

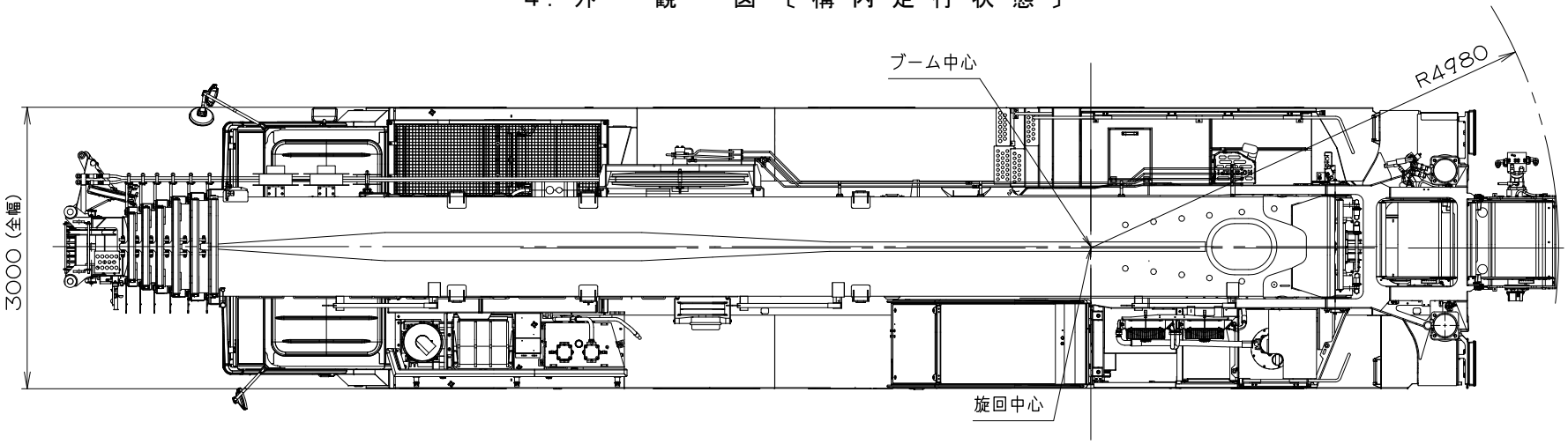
ブーム中心
R4980
3000（全幅）
旋回中心

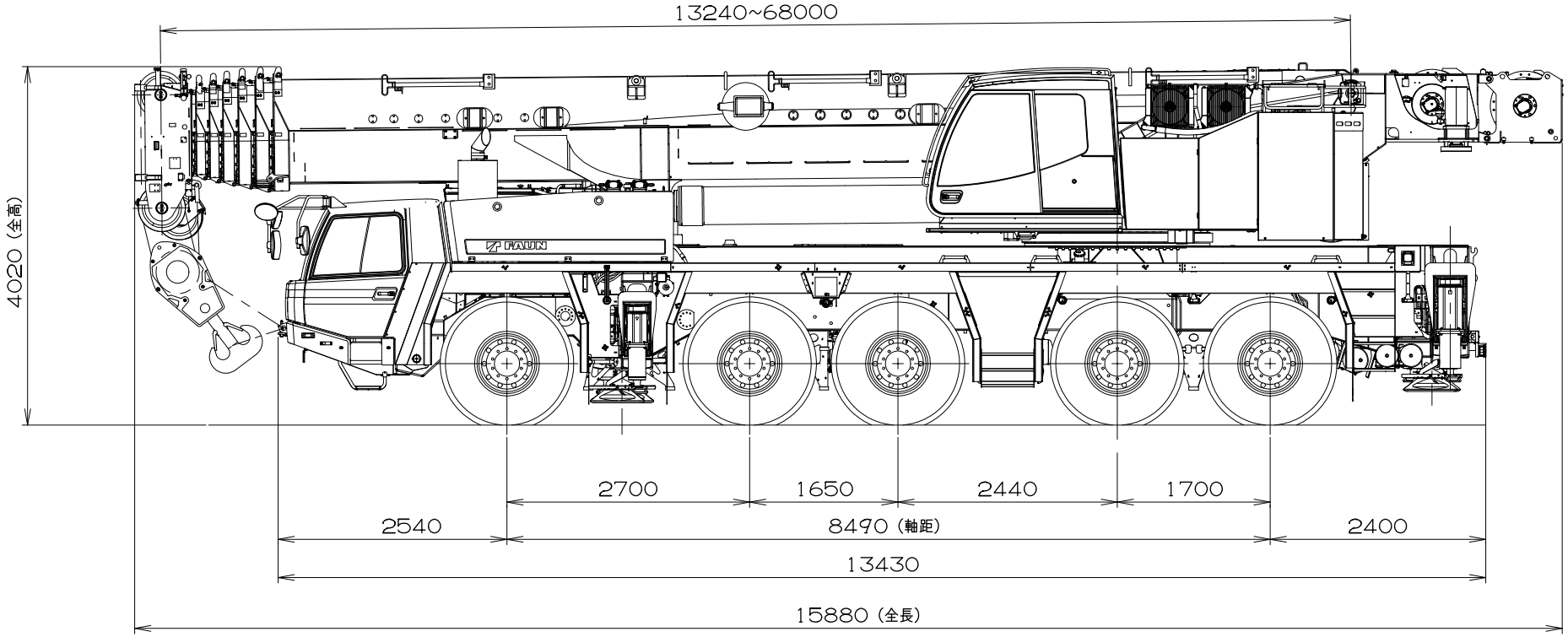
13240~68000
4020（全高）
2700
1650
2440
1700
2540
8490（軸距）
2400
13430
15880（全長）

TADANO

タダノ　　オールテレーンクレーン

ATF220G-5 型

フルオートラフィングジブ

仕　様　書

キャリヤ　　FAUN　ATF220G-5
スペック番号　　ATF-220G-1-90101

本仕様書は 「フルオートラフィングジブ」についてのみ示したものです。
管理番号 JA-B-01 の仕様書とあわせてご覧ください。

株式会社 タダノ

管理番号　ＪＡ－ＦＬＪ－０１

フルオートラフィングジブ　主要諸元

クレーン容量	8.5m ジブ	27,500 kg × 7.0 m（４本掛）
	11.6m ジブ	14,600 kg × 16.0 m（２本掛）
	14.7m ジブ	13,900 kg × 12.0 m（２本掛）
	17.8m ジブ	13,500 kg × 8.0 m（２本掛）
	20.9m ジブ	5,600 kg × 34.0 m（１本掛）
ジブ形式		箱型３段同時伸縮式 オフセット５°～60°油圧無段階傾斜式 1.85m（固定部）＋ 8.5m ～ 20.9m（起伏部・伸縮部）
ジブ伸縮装置		複動油圧シリンダ直押式　１本 ワイヤロープ式伸縮装置　１基
ジブ長さ		8.5 m 11.6 m 14.7 m 17.8 m 20.9 m
最大地上揚程		86.0 m
最大作業半径		60.0 m

フルオートラフィングジブ　定格総荷重表

１．定格総荷重は、アウトリガを水平堅土上に設置したときの値で、太線より上側はクレーンの強度に基づき、下側は、クレーンの安定に基づいています。

２．定格総荷重表の性能区分ＦＡ～ＦＭは、下表のとおりです。

ｶｳﾝﾀｳｴｲﾄ ／ ｱｳﾄﾘｶﾞ張出幅	71ｔ	47ｔ	35ｔ	23.5ｔ	12ｔ	0ｔ
8.3 m	ＦＡ	ＦＢ	ＦＣ	ＦＤ	ＦＥ	ＦＦ
7.0 m	ＦＧ	ＦＨ	ＦＩ	ＦＪ	ＦＫ	
5.6 m			ＦＬ	ＦＭ		

３．定格総荷重表中のブーム長さにおける伸長状態は、下表のとおりです。

ブーム長さ	伸長状態（伸長割合％）					
	伸縮ブーム１	伸縮ブーム２	伸縮ブーム３	伸縮ブーム４	伸縮ブーム５	伸縮ブーム６
30.0 m	92	92	0	0	0	0
34.1 m	92	92	46	0	0	0
38.3 m	92	92	92	0	0	0
42.5 m	92	92	92	46	0	0
46.7 m	92	92	92	92	0	0
50.9 m	92	92	92	92	46	0
55.0 m	92	92	92	92	92	0
59.2 m	92	92	92	92	92	46
63.4 m	92	92	92	92	92	92

４．Ｂピン（ブーム固定ピン）を挿入していないときの定格総荷重は、24.0ｔに制限されます。

５．定格総荷重は、つり具質量とフック質量（80ｔフック：1,150kg、25ｔフック：450kg、7.8ｔフック：300kg）を含んだ値を示します。

６．定格総荷重は、ブーム、ジブのたわみを含んだ実際の作業半径に基づいています。

７．各状態における標準フックとワイヤロープ標準巻掛本数は、定格総荷重表中に記載しています。なお、ロープ１本当りの荷重は、7.8ｔ以下です。

８．定格総荷重表は、風による影響を含んでいません。瞬間最大風速が10m／ｓ（63.4mブーム時は7m／ｓ）以上の風速では、クレーン作業を中止してください。

９．定格総荷重表中のθは、無負荷時のブーム起伏角度範囲です。

■ＦＡ性能

３０．０mブーム＋１．８５m＋フルオートラフィングジブ　　単位：ｔ

ジブ長さ(m)	8.5					11.6					14.7					17.8					20.9				
作業半径(m)	オフセット					オフセット					オフセット					オフセット					オフセット				
	5 °	15 °	30 °	45 °	60 °	5 °	15 °	30 °	45 °	60 °	5 °	15 °	30 °	45 °	60 °	5 °	15 °	30 °	45 °	60 °	5 °	15 °	30 °	45 °	60 °
7.0	26.1	20.9				14.6					13.9														
8.0	24.4	19.9				14.6	14.6				13.9					13.5									
9.0	22.8	19.0	15.8			14.6	14.6				13.9					13.4					5.6				
10.0	21.5	18.2	15.3	13.6		14.6	14.5				13.9	12.4				13.0					5.6				
11.0	20.3	17.4	14.9	13.3	12.2	14.6	13.8	11.5			13.9	11.8				12.5	10.2				5.6				
12.0	19.2	16.7	14.5	13.1	12.1	14.6	13.2	11.2			13.4	11.3				11.7	9.8				5.6				
14.0	17.3	15.5	13.8	12.7	11.9	13.9	12.2	10.6	9.5	8.6	12.0	10.3	8.8			10.4	8.9				5.6	5.6			
16.0	15.8	14.4	13.2	12.4	11.8	12.6	11.3	10.0	9.2	8.5	10.8	9.5	8.3	7.4		9.3	8.2	7.0			5.6	5.6			
18.0	14.5	13.5	12.6	12.1	11.7	11.5	10.5	9.6	8.9	8.4	9.8	8.8	7.8	7.1	6.5	8.4	7.6	6.6	5.8		5.6	5.6	5.6		
20.0	13.4	12.7	12.1	11.9		10.5	9.8	9.1	8.7	8.3	8.9	8.2	7.5	6.9	6.4	7.7	7.0	6.3	5.6	5.0	5.6	5.6	5.6		
22.0	12.4	12.0	11.7	11.7		9.7	9.2	8.8	8.5	8.3	8.2	7.7	7.1	6.7	6.3	7.0	6.5	6.0	5.4	4.9	5.6	5.6	5.3	4.6	
24.0	11.6	11.4	11.4	11.6		9.0	8.7	8.4	8.3		7.6	7.2	6.8	6.5	6.3	6.5	6.1	5.7	5.3	4.8	5.6	5.5	5.0	4.5	4.0
26.0	10.9	10.9	11.1	11.6		8.4	8.3	8.2	8.2		7.0	6.8	6.6	6.4		6.0	5.7	5.4	5.1	4.8	5.4	5.2	4.8	4.3	3.9
28.0	10.3	10.5	10.9			7.9	7.9	7.9	8.1		6.5	6.4	6.3	6.3		5.5	5.4	5.2	5.0		5.0	4.8	4.6	4.2	3.9
30.0	9.7	10.1	10.8			7.4	7.5	7.7			6.1	6.1	6.1	6.2		5.2	5.1	5.0	4.9		4.7	4.6	4.4	4.1	3.8
32.0	9.2	9.8	10.0			7.0	7.2	7.6			5.7	5.8	6.0			4.8	4.8	4.9	4.8		4.3	4.3	4.2	4.0	
34.0	8.1	8.2				6.6	7.0	7.5			5.4	5.6	5.8			4.5	4.6	4.7	4.8		4.1	4.1	4.1	3.9	
36.0	6.7					6.3	6.7				5.1	5.3	5.7			4.3	4.4	4.6			3.8	3.9	3.9	3.8	
38.0						6.0	6.6				4.8	5.2	5.7			4.0	4.2	4.5			3.6	3.7	3.8		
40.0						5.5					4.6	5.0				3.8	4.1	4.4			3.4	3.5	3.7		
42.0											4.4					3.6	3.9				3.2	3.4	3.6		
44.0																3.5	3.8				3.0	3.2	3.6		
46.0																3.3					2.8	3.1			
48.0																					2.7	3.1			
θ(°)	10～84	20～84	34～84	50～84	65～84	10～84	20～84	35～84	50～84	65～84	10～84	20～84	35～84	51～84	66～84	10～84	20～84	35～84	51～84	67～84	10～84	20～84	35～84	52～84	68～84
標準フック	80ｔ					25t															7.8t				
フック質量	1150kg					450kg															300kg				
標準巻掛本数	4					2															1				

注）カウンタウエイト71t、アウトリガ張出幅 8.3m

■ＦＡ性能

３４．１mブーム＋１．８５m＋フルオートラフィングジブ　　単位：ｔ

ジブ長さ(m)	8.5					11.6					14.7					17.8					20.9				
作業半径(m)	オフセット					オフセット					オフセット					オフセット					オフセット				
	5 °	15 °	30 °	45 °	60 °	5 °	15 °	30 °	45 °	60 °	5 °	15 °	30 °	45 °	60 °	5 °	15 °	30 °	45 °	60 °	5 °	15 °	30 °	45 °	60 °
7.0	27.5	21.5				14.6																			
8.0	25.8	20.5				14.6					13.9					13.5									
9.0	24.2	19.7	16.0			14.6	14.6				13.9					13.2									
10.0	22.8	18.8	15.6			14.6	14.6				13.9	12.8				12.8									
11.0	21.6	18.1	15.2	13.4		14.6	14.6	11.9			13.9	12.2				12.4	10.5				5.6				
12.0	20.5	17.4	14.8	13.2	12.1	14.6	14.1	11.6			13.9	11.7				12.0	10.0				5.6				
14.0	18.5	16.2	14.1	12.8	11.9	14.6	13.0	11.0	9.7		12.8	10.7	8.9			11.0	9.2				5.6	5.6			
16.0	16.9	15.1	13.5	12.5	11.8	13.9	12.1	10.4	9.4	8.6	11.5	9.9	8.4	7.4		9.9	8.5	7.1			5.6	5.6			
18.0	15.6	14.2	12.9	12.2	11.7	12.6	11.3	10.0	9.1	8.4	10.4	9.2	8.0	7.2	6.5	9.0	7.8	6.7			5.6	5.6	5.6		
20.0	14.4	13.4	12.5	12.0	11.7	11.6	10.6	9.5	8.9	8.4	9.6	8.6	7.6	6.9	6.4	8.2	7.3	6.4	5.6		5.6	5.6	5.6		
22.0	13.4	12.7	12.0	11.8		10.7	9.9	9.2	8.7	8.3	8.8	8.1	7.3	6.7	6.3	7.5	6.8	6.1	5.5	4.9	5.6	5.6	5.4	4.6	
24.0	12.5	12.0	11.7	11.6		10.0	9.4	8.8	8.5		8.1	7.6	7.0	6.6	6.2	6.9	6.4	5.8	5.3	4.8	5.6	5.6	5.1	4.5	3.9
26.0	11.7	11.5	11.4	11.5		9.3	8.9	8.5	8.4		7.5	7.1	6.7	6.4	6.2	6.4	6.0	5.6	5.2	4.7	5.6	5.4	4.9	4.3	3.9
28.0	11.1	11.0	11.1	11.5		8.7	8.5	8.3	8.2		7.0	6.8	6.5	6.3		5.9	5.7	5.3	5.0	4.7	5.4	5.1	4.7	4.2	3.8
30.0	10.5	10.6	10.9			8.2	8.1	8.1	8.2		6.6	6.4	6.3	6.2		5.5	5.4	5.1	4.9		5.0	4.8	4.5	4.1	3.8
32.0	9.5	9.6	9.7			7.7	7.7	7.9			6.2	6.1	6.1	6.1		5.2	5.1	5.0	4.8		4.7	4.5	4.3	4.0	
34.0	8.1	8.3	8.5			7.3	7.4	7.7			5.8	5.8	5.9	6.1		4.9	4.8	4.8	4.8		4.4	4.3	4.1	3.9	
36.0	6.7	6.9				6.9	7.2	7.6			5.5	5.6	5.8			4.6	4.6	4.7	4.7		4.1	4.1	4.0	3.8	
38.0	5.5	5.6				6.6	6.8				5.2	5.4	5.7			4.3	4.4	4.5			3.8	3.9	3.9	3.8	
40.0	4.4					5.5	5.7				4.9	5.2	5.6			4.1	4.2	4.4			3.6	3.7	3.8	3.7	
42.0						4.5	4.6				4.7	5.0				3.9	4.1	4.4			3.4	3.5	3.7		
44.0						3.6					4.5	4.6				3.7	3.9	4.3			3.2	3.4	3.6		
46.0											3.6					3.5	3.8				3.0	3.2	3.5		
48.0																3.4	3.7				2.9	3.1			
50.0																2.9					2.8	3.0			
θ(°)	10～84	20～84	35～84	51～84	66～84	10～84	20～84	37～84	52～84	66～84	10～84	20～84	35～84	51～84	66～84	10～84	20～84	35～84	51～84	67～84	10～84	20～84	35～84	52～84	68～84
標準フック	80ｔ					25t															7.8t				
フック質量	1150kg					450kg															300kg				
標準巻掛本数	4					2															1				

注）カウンタウエイト71t、アウトリガ張出幅 8.3m

■ＦＡ性能

３８．３mブーム＋１．８５m＋フルオートラフィングジブ　　単位：ｔ

ジブ長さ(m)	8.5					11.6					14.7					17.8					20.9				
作業半径(m)	オフセット					オフセット					オフセット					オフセット					オフセット				
	5°	15°	30°	45°	60°	5°	15°	30°	45°	60°	5°	15°	30°	45°	60°	5°	15°	30°	45°	60°	5°	15°	30°	45°	60°
7.0	25.0																								
8.0	25.0	21.6				14.6																			
9.0	25.0	20.7				14.6					13.9					12.9									
10.0	24.7	19.9	16.1			14.6	14.6				13.9					12.6									
11.0	23.4	19.1	15.7			14.6	14.6				13.9	12.6				12.2					5.6				
12.0	22.2	18.4	15.3	13.5	12.2	14.6	14.6	11.8			13.9	12.1				11.8	10.1				5.6				
14.0	20.2	17.2	14.6	13.1	12.1	14.6	13.6	11.2	9.8		13.6	11.1	9.1			11.1	9.5				5.6				
16.0	18.4	16.1	14.0	12.8	11.9	14.6	12.6	10.7	9.5	8.6	12.3	10.3	8.6			10.6	8.8	7.2			5.6	5.6			
18.0	17.0	15.1	13.5	12.5	11.8	13.5	11.8	10.2	9.2	8.5	11.2	9.6	8.2	7.3		9.6	8.2	6.9			5.6	5.6			
20.0	15.7	14.3	13.0	12.2	11.8	12.5	11.1	9.8	9.0	8.4	10.2	9.0	7.8	7.0	6.4	8.8	7.6	6.5	5.7		5.6	5.6	5.6		
22.0	14.6	13.5	12.6	12.0		11.5	10.5	9.4	8.8	8.3	9.4	8.5	7.5	6.8	6.3	8.0	7.1	6.2	5.5	4.9	5.6	5.6	5.5		
24.0	13.7	12.9	12.2	11.9		10.7	9.9	9.1	8.6	8.3	8.7	8.0	7.2	6.7	6.2	7.4	6.7	6.0	5.4	4.8	5.6	5.6	5.3	4.5	
26.0	12.9	12.3	11.8	11.7		10.0	9.4	8.8	8.5		8.1	7.5	6.9	6.5	6.2	6.9	6.3	5.7	5.2	4.8	5.6	5.6	5.0	4.4	3.9
28.0	11.5	11.7	11.5	11.6		9.4	8.9	8.5	8.3		7.6	7.1	6.7	6.4		6.4	6.0	5.5	5.1	4.7	5.6	5.3	4.8	4.3	3.8
30.0	10.2	10.3	10.5	10.6		8.8	8.5	8.3	8.2		7.1	6.8	6.5	6.3		6.0	5.7	5.3	5.0		5.4	5.0	4.6	4.2	3.8
32.0	9.0	9.1	9.3			8.3	8.2	8.1	8.2		6.7	6.5	6.3	6.2		5.6	5.4	5.1	4.9		5.0	4.8	4.4	4.1	3.8
34.0	7.9	8.1	8.2			7.9	7.8	7.9	8.1		6.3	6.2	6.1	6.1		5.3	5.1	5.0	4.8		4.7	4.5	4.3	4.0	
36.0	6.7	7.0	7.2			7.5	7.5	7.8			5.9	5.9	6.0	6.1		4.9	4.9	4.8	4.8		4.4	4.3	4.1	3.9	
38.0	5.5	5.7	5.8			6.5	6.8	7.0			5.6	5.7	5.8			4.7	4.7	4.7	4.7		4.2	4.1	4.0	3.8	
40.0	4.4	4.6				5.4	5.7	5.9			5.4	5.5	5.7			4.4	4.5	4.6			3.9	3.9	3.9	3.8	
42.0	3.5	3.5				4.4	4.6				5.1	5.3	5.6			4.2	4.3	4.5			3.7	3.7	3.8	3.7	
44.0	2.6					3.5	3.7				4.3	4.6	4.8			4.0	4.1	4.4			3.5	3.6	3.7		
46.0						2.7	2.8				3.5	3.7				3.8	4.0	4.3			3.3	3.4	3.6		
48.0						2.0					2.8	2.9				3.4	3.7				3.2	3.3	3.5		
50.0											2.1					2.8	2.9				3.0	3.2	3.5		
55.0																					2.1	2.2			
θ(°)	10～84	20～84	35～84	51～84	67～84	10～84	20～84	35～84	51～84	67～84	10～84	20～84	35～84	51～84	67～84	10～84	20～84	35～84	52～84	68～84	10～84	20～84	35～84	52～84	68～84
標準フック	80ｔ					25t															7.8t				
フック質量	1150kg					450kg															300kg				
標準巻掛本数	4					2															1				

注）カウンタウエイト71t、アウトリガ張出幅 8.3m

■ＦＡ性能

４２．５mブーム＋１．８５m＋フルオートラフィングジブ　　単位：ｔ

ジブ長さ(m)	8.5					11.6					14.7					17.8					20.9				
作業半径(m)	オフセット					オフセット					オフセット					オフセット					オフセット				
	5°	15°	30°	45°	60°	5°	15°	30°	45°	60°	5°	15°	30°	45°	60°	5°	15°	30°	45°	60°	5°	15°	30°	45°	60°
8.0	21.3																								
9.0	21.3	21.3				14.6																			
10.0	21.3	20.5				14.6					13.9					11.5									
11.0	21.3	19.7	15.9			14.6	14.6				13.9					11.5									
12.0	21.0	19.0	15.6	13.6		14.6	14.6				13.8	12.0				11.5					5.6				
14.0	19.5	17.8	14.9	13.3	12.1	14.6	14.1	11.4			13.1	11.4				10.8	9.4				5.6				
16.0	18.1	16.7	14.3	12.9	12.0	14.6	13.1	10.9	9.6	8.6	12.4	10.7	8.8			10.2	8.9				5.6	5.6			
18.0	16.7	15.8	13.8	12.6	11.8	14.4	12.3	10.5	9.4	8.5	11.9	10.0	8.4	7.3		9.8	8.5	7.0			5.6	5.6			
20.0	15.4	14.9	13.3	12.4	11.8	13.3	11.6	10.1	9.1	8.4	10.9	9.4	8.0	7.1	6.4	9.3	7.9	6.7	5.8		5.6	5.6	5.6		
22.0	14.3	14.1	12.9	12.2	11.7	12.3	10.9	9.7	8.9	8.3	10.1	8.8	7.7	6.9	6.3	8.6	7.4	6.4	5.6	4.9	5.6	5.6	5.5		
24.0	13.2	13.1	12.5	12.0		11.5	10.4	9.4	8.7	8.3	9.3	8.3	7.4	6.8	6.3	7.9	7.0	6.1	5.4	4.8	5.6	5.6	5.3	4.6	
26.0	12.3	12.2	12.1	11.8		10.7	9.9	9.1	8.6	8.2	8.7	7.9	7.1	6.6	6.2	7.3	6.6	5.9	5.3	4.8	5.6	5.6	5.1	4.4	3.9
28.0	11.2	11.3	11.3	11.3		10.1	9.4	8.8	8.4		8.1	7.5	6.9	6.5	6.2	6.8	6.3	5.7	5.2	4.7	5.6	5.6	4.9	4.3	3.9
30.0	9.9	10.0	10.2	10.2		9.5	9.0	8.5	8.3		7.6	7.1	6.7	6.4		6.4	5.9	5.5	5.1	4.7	5.6	5.3	4.8	4.2	3.8
32.0	8.7	8.9	9.0	9.1		8.9	8.6	8.3	8.2		7.2	6.8	6.5	6.3		6.0	5.6	5.3	5.0		5.4	5.0	4.6	4.1	3.8
34.0	7.7	7.8	8.0			8.2	8.3	8.1	8.2		6.8	6.5	6.3	6.2		5.6	5.4	5.1	4.9		5.1	4.8	4.4	4.0	3.7
36.0	6.7	6.9	7.0			7.2	7.4	7.6	7.7		6.4	6.2	6.1	6.1		5.3	5.1	5.0	4.8		4.8	4.5	4.3	4.0	
38.0	5.7	5.9	6.1			6.4	6.6	6.8			6.1	6.0	6.0	6.1		5.0	4.9	4.8	4.8		4.5	4.3	4.1	3.9	
40.0	4.6	4.8	5.0			5.5	5.8	6.0			5.8	5.8	5.9			4.8	4.7	4.7	4.7		4.2	4.1	4.0	3.8	
42.0	3.7	3.8	3.9			4.6	4.8	5.1			5.3	5.5	5.7			4.5	4.5	4.6	4.7		4.0	4.0	3.9	3.8	
44.0	2.8	2.9				3.7	3.9	4.1			4.4	4.7	5.1			4.3	4.4	4.5			3.8	3.8	3.8	3.7	
46.0	2.0	2.1				2.9	3.0				3.6	3.9	4.1			4.1	4.2	4.4			3.6	3.6	3.7		
48.0	1.3					2.1	2.3				2.9	3.1	3.3			3.5	3.8	4.1			3.4	3.5	3.6		
50.0						1.5	1.5				2.2	2.4				2.8	3.1	3.3			3.2	3.4	3.6		
55.0																1.3	1.5				2.1	2.3			
θ(°)	10～84	20～84	35～84	51～84	67～84	10～84	20～84	35～84	51～84	67～84	10～84	20～84	35～84	51～84	67～84	10～84	20～84	35～84	52～84	68～84	10～84	20～84	35～84	52～84	68～84
標準フック	25ｔ					25t															7.8t				
フック質量	450kg					450kg															300kg				
標準巻掛本数	3					2															1				

注）カウンタウエイト71t、アウトリガ張出幅 8.3m

■ＦＡ性能

４６．７mブーム＋１．８５m＋フルオートラフィングジブ

単位：ｔ

ジブ長さ(m)	8.5					11.6					14.7					17.8					20.9				
作業半径(m)	オフセット					オフセット					オフセット					オフセット					オフセット				
	5°	15°	30°	45°	60°	5°	15°	30°	45°	60°	5°	15°	30°	45°	60°	5°	15°	30°	45°	60°	5°	15°	30°	45°	60°
9.0	17.5																								
10.0	17.5	17.5				14.2																			
11.0	17.5	17.5				14.2					12.0					10.1									
12.0	17.5	17.5	15.8			14.2	14.2				12.0					10.1									
14.0	16.9	16.4	15.2	13.4		14.2	14.0	11.6			12.0	11.1				10.1	9.1				5.6				
16.0	15.5	15.1	14.6	13.1	12.0	14.2	13.6	11.1	9.7		12.0	10.6	8.9			9.9	8.7				5.6				
18.0	14.3	14.0	13.7	12.8	11.9	13.4	12.8	10.7	9.5	8.5	11.5	10.2	8.5			9.4	8.3	7.0			5.6	5.6			
20.0	13.2	13.0	12.7	12.5	11.8	12.5	12.1	10.3	9.2	8.4	11.2	9.7	8.2	7.2	6.4	9.0	8.0	6.8			5.6	5.6			
22.0	12.3	12.1	11.8	11.8	11.7	11.6	11.4	9.9	9.0	8.4	10.7	9.2	7.9	7.0	6.4	8.8	7.6	6.5	5.6		5.6	5.6	5.4		
24.0	11.4	11.2	11.1	11.0		10.8	10.6	9.6	8.8	8.3	9.9	8.7	7.6	6.8	6.3	8.4	7.3	6.2	5.5	4.8	5.6	5.6	5.2		
26.0	10.6	10.5	10.3	10.3		10.1	9.9	9.3	8.7	8.3	9.2	8.2	7.3	6.7	6.2	7.8	6.9	6.0	5.4	4.8	5.6	5.6	5.1	4.5	
28.0	9.8	9.8	9.7	9.7		9.5	9.3	9.0	8.5		8.6	7.8	7.1	6.6	6.2	7.3	6.5	5.8	5.2	4.7	5.6	5.6	4.9	4.4	3.9
30.0	9.1	9.1	9.1	9.1		8.9	8.8	8.6	8.4		8.1	7.5	6.8	6.4	6.1	6.8	6.2	5.6	5.1	4.7	5.6	5.4	4.7	4.3	3.8
32.0	8.3	8.5	8.5	8.5		8.3	8.2	8.1	8.1		7.6	7.1	6.6	6.3		6.4	5.9	5.4	5.0	4.7	5.6	5.2	4.6	4.2	3.8
34.0	7.4	7.5	7.6	7.7		7.7	7.7	7.7	7.7		7.2	6.8	6.5	6.2		6.0	5.6	5.2	4.9		5.4	5.0	4.5	4.1	3.7
36.0	6.5	6.6	6.7			6.9	7.1	7.2	7.3		6.8	6.5	6.3	6.2		5.7	5.4	5.1	4.9		5.1	4.8	4.4	4.0	
38.0	5.7	5.8	5.9			6.1	6.3	6.5	6.5		6.4	6.3	6.1	6.1		5.4	5.2	4.9	4.8		4.8	4.5	4.2	3.9	
40.0	4.8	5.0	5.2			5.4	5.5	5.7			5.7	5.9	6.0	6.1		5.1	5.0	4.8	4.7		4.5	4.3	4.1	3.9	
42.0	3.8	4.0	4.2			4.7	4.9	5.0			5.1	5.2	5.4			4.8	4.8	4.7	4.7		4.3	4.2	4.0	3.8	
44.0	2.9	3.1	3.2			3.8	4.0	4.3			4.5	4.6	4.8			4.6	4.6	4.6	4.7		4.1	4.0	3.9	3.8	
46.0	2.2	2.3				3.0	3.2	3.4			3.7	4.0	4.2			4.2	4.4	4.5			3.9	3.8	3.8	3.7	
48.0	1.4	1.5				2.2	2.4	2.6			2.9	3.2	3.5			3.5	3.9	4.1			3.7	3.7	3.7	3.7	
50.0						1.6	1.7				2.2	2.5	2.7			2.8	3.1	3.5			3.5	3.6	3.7		
55.0																1.3	1.6				2.1	2.4	2.7		
60.0																						1.0			
θ(°)	10～84	20～84	35～84	52～84	68～84	10～84	20～84	35～84	52～84	68～84	10～84	20～84	35～84	52～84	68～84	10～84	20～84	35～84	52～84	69～84	10～84	20～84	35～84	52～84	69～84
標準フック	25t					25t															7.8t				
フック質量	450kg					450kg															300kg				
標準巻掛本数	3					2															1				

注）カウンタウエイト71t、アウトリガ張出幅 8.3m

■ＦＡ性能

５０．９mブーム＋１．８５m＋フルオートラフィングジブ

単位：ｔ

ジブ長さ(m)	8.5					11.6					14.7					17.8					20.9				
作業半径(m)	オフセット					オフセット					オフセット					オフセット					オフセット				
	5°	15°	30°	45°	60°	5°	15°	30°	45°	60°	5°	15°	30°	45°	60°	5°	15°	30°	45°	60°	5°	15°	30°	45°	60°
10.0	13.8																								
11.0	13.8	13.8				11.8																			
12.0	13.8	13.8				11.8					10.1														
14.0	13.8	13.8	13.3	13.0		11.8	11.8				10.1	10.1				6.7									
16.0	13.4	13.0	12.5	12.2	12.1	11.8	11.8	11.3			10.1	10.0				6.7					5.6				
18.0	12.3	12.1	11.7	11.5	11.4	11.5	11.2	10.7	9.5		10.1	9.6	8.4			6.7	6.7				5.6	5.6			
20.0	11.4	11.2	11.0	10.8	10.8	10.9	10.5	10.1	9.3	8.5	10.0	9.5	8.2	7.3		6.7	6.7	6.7			5.6	5.6			
22.0	10.5	10.4	10.3	10.2	10.2	10.1	9.9	9.5	9.1	8.4	9.4	9.1	7.9	7.1	6.4	6.7	6.7	6.5			5.6	5.6	5.3		
24.0	9.8	9.7	9.6	9.6	9.6	9.4	9.3	9.0	8.9	8.3	9.1	8.7	7.7	6.9	6.3	6.7	6.7	6.3	5.7		5.6	5.6	5.1		
26.0	9.1	9.0	8.9	8.9		8.8	8.7	8.5	8.4	8.3	8.5	8.2	7.4	6.8	6.2	6.7	6.7	6.1	5.6	5.0	5.6	5.6	5.0	4.5	
28.0	8.5	8.4	8.3	8.3		8.2	8.1	8.0	8.0		7.9	7.8	7.2	6.6	6.2	6.7	6.7	5.9	5.5	5.0	5.6	5.5	4.8	4.4	3.9
30.0	7.9	7.9	7.8	7.8		7.7	7.6	7.5	7.5		7.4	7.3	7.0	6.5	6.1	6.7	6.5	5.7	5.3	4.9	5.6	5.3	4.7	4.3	3.8
32.0	7.4	7.4	7.3	7.3		7.2	7.1	7.1	7.1		7.0	6.9	6.8	6.4		6.6	6.3	5.6	5.2	4.9	5.6	5.2	4.5	4.2	3.8
34.0	6.9	6.9	6.8	6.8		6.7	6.7	6.6	6.6		6.5	6.5	6.4	6.3		6.2	6.1	5.4	5.1		5.6	5.0	4.4	4.1	3.8
36.0	6.4	6.4	6.4	6.4		6.3	6.3	6.2	6.2		6.1	6.1	6.1	6.1		5.9	5.8	5.3	5.0		5.4	4.8	4.3	4.0	3.7
38.0	5.6	5.7	5.8			5.9	5.9	5.9	5.9		5.8	5.7	5.7	5.7		5.5	5.5	5.2	4.9		5.1	4.7	4.2	3.9	
40.0	4.9	5.0	5.1			5.2	5.4	5.5			5.4	5.4	5.4	5.4		5.2	5.2	5.1	4.9		4.8	4.5	4.1	3.9	
42.0	4.2	4.3	4.4			4.6	4.7	4.9			4.9	5.0	5.1	5.1		4.9	4.9	4.9	4.8		4.6	4.4	4.0	3.8	
44.0	3.3	3.5	3.7			4.0	4.1	4.3			4.3	4.5	4.6			4.7	4.6	4.6	4.7		4.3	4.2	3.9	3.7	
46.0	2.5	2.7	2.8			3.2	3.5	3.7			3.8	3.9	4.1			4.2	4.4	4.4			4.1	4.0	3.8	3.7	
48.0	1.8	1.9				2.5	2.7	2.9			3.1	3.4	3.6			3.7	3.9	4.1			3.9	3.9	3.7	3.6	
50.0	1.1	1.2				1.8	2.0	2.2			2.4	2.7	3.0			3.1	3.4	3.6			3.5	3.7	3.7		
55.0											1.0	1.2				1.6	1.9	2.2			2.2	2.6	2.9		
60.0																					1.0	1.2			
θ(°)	10～84	20～84	38～84	54～84	69～84	10～84	20～84	38～84	54～84	69～84	33～84	20～84	38～84	54～84	69～84	37～84	20～84	38～84	54～84	69～84	34～84	20～84	38～84	54～84	69～84
標準フック	25t															7.8t									
フック質量	450kg															300kg									
標準巻掛本数	2															1									

注）カウンタウエイト71t、アウトリガ張出幅 8.3m

■ＦＡ性能

５５．０mブーム＋１．８５m＋フルオートラフィングジブ　　単位：ｔ

ジブ長さ(m)	8.5					11.6					14.7					17.8					20.9				
作業半径(m)	オフセット					オフセット					オフセット					オフセット					オフセット				
	5°	15°	30°	45°	60°	5°	15°	30°	45°	60°	5°	15°	30°	45°	60°	5°	15°	30°	45°	60°	5°	15°	30°	45°	60°
11.0	11.5																								
12.0	11.5	11.5				10.0																			
14.0	11.5	11.5	11.4			10.0	10.0				6.9					6.7									
16.0	11.2	11.0	10.6	10.4	10.4	10.0	9.9	9.7			6.9					6.7					5.6				
18.0	10.5	10.2	9.9	9.7	9.7	9.6	9.5	9.1	8.9		6.9	6.9				6.7	6.7				5.6				
20.0	9.8	9.6	9.3	9.1	9.1	9.3	8.9	8.6	8.4	8.4	6.9	6.9	6.9			6.7	6.7				5.6	5.6			
22.0	9.2	9.0	8.7	8.6	8.6	8.7	8.4	8.1	8.0	8.0	6.9	6.9	6.9	6.9		6.7	6.7	6.3			5.6	5.6			
24.0	8.5	8.4	8.2	8.1	8.1	8.1	7.9	7.6	7.5	7.5	6.9	6.9	6.9	6.9	6.4	6.7	6.7	6.1	5.6		5.6	5.6	5.0		
26.0	7.9	7.8	7.7	7.6	7.6	7.6	7.4	7.2	7.1	7.1	6.9	6.9	6.7	6.6	6.3	6.6	6.5	5.9	5.5	5.1	5.6	5.6	4.8		
28.0	7.3	7.3	7.2	7.2		7.1	7.0	6.8	6.7	6.7	6.7	6.5	6.3	6.2	6.2	6.4	6.2	5.8	5.4	5.0	5.6	5.4	4.7	4.3	
30.0	6.8	6.8	6.7	6.7		6.6	6.6	6.4	6.4		6.3	6.2	6.0	5.9	5.9	6.0	5.9	5.6	5.2	4.9	5.5	5.2	4.6	4.2	3.9
32.0	6.3	6.3	6.3	6.3		6.2	6.2	6.1	6.1		6.0	5.8	5.7	5.6	5.6	5.7	5.5	5.4	5.1	4.9	5.3	5.0	4.4	4.1	3.8
34.0	5.9	5.9	5.9	5.9		5.8	5.8	5.8	5.7		5.6	5.5	5.4	5.3		5.4	5.3	5.1	5.0	4.9	5.2	4.9	4.3	4.0	3.8
36.0	5.5	5.5	5.5	5.5		5.4	5.4	5.4	5.4		5.2	5.2	5.1	5.1		5.1	5.0	4.9	4.8		4.9	4.7	4.2	4.0	3.7
38.0	5.1	5.1	5.1	5.1		5.1	5.0	5.0	5.1		4.9	4.9	4.9	4.8		4.8	4.8	4.6	4.6		4.7	4.5	4.1	3.9	3.7
40.0	4.7	4.8	4.8			4.7	4.7	4.7	4.7		4.6	4.6	4.6	4.6		4.5	4.5	4.4	4.4		4.4	4.3	4.0	3.8	
42.0	4.1	4.1	4.3			4.4	4.4	4.4			4.3	4.3	4.3	4.3		4.2	4.2	4.2	4.2		4.2	4.1	3.9	3.7	
44.0	3.5	3.6	3.7			3.8	4.0	4.1			4.0	4.0	4.0	4.1		4.0	4.0	4.0	4.0		3.9	3.9	3.8	3.7	
46.0	2.8	3.0	3.1			3.3	3.4	3.6			3.5	3.8	3.8			3.7	3.7	3.8	3.8		3.7	3.7	3.7	3.6	
48.0	2.1	2.2	2.4			2.7	2.9	3.1			3.3	3.3	3.6			3.5	3.5	3.5			3.5	3.5	3.5	3.5	
50.0	1.4	1.5				2.0	2.2	2.5			2.8	3.0	3.1			3.1	3.2	3.3			3.3	3.3	3.3	3.4	
55.0											1.3	1.5	1.7			1.8	2.1	2.4			2.3	2.5	2.7		
60.0																					1.1	1.4	1.7		
θ(°)	38～84	38～84	40～84	55～84	69～84	41～84	42～84	40～84	55～84	69～84	38～84	40～84	40～84	55～84	69～84	41～84	43～84	40～84	55～84	69～84	38～84	41～84	40～84	55～84	69～84
標準フック	25t										7.8t														
フック質量	450kg										300kg														
標準巻掛本数	2										1														

注）カウンタウエイト71t、アウトリガ張出幅 8.3m

■ＦＡ性能

５９．２mブーム＋１．８５m＋フルオートラフィングジブ　　単位：ｔ

ジブ長さ(m)	8.5					11.6					14.7					17.8					20.9				
作業半径(m)	オフセット					オフセット					オフセット					オフセット					オフセット				
	5°	15°	30°	45°	60°	5°	15°	30°	45°	60°	5°	15°	30°	45°	60°	5°	15°	30°	45°	60°	5°	15°	30°	45°	60°
11.0	9.6																								
12.0	9.6	9.4				7.5																			
14.0	9.0	8.7	8.3			7.5	7.5				6.5					5.7									
16.0	8.4	8.3	7.7	7.5		7.5	7.4				6.5	6.5				5.7					5.0				
18.0	8.1	7.8	7.3	7.1	7.0	7.2	6.9	6.5			6.5	6.3				5.7	5.7				5.0				
20.0	7.5	7.3	6.9	6.7	6.6	7.0	6.5	6.1	5.9		6.3	6.0	5.5			5.7	5.5				5.0	5.0			
22.0	7.1	6.8	6.6	6.3	6.3	6.5	6.2	5.8	5.6	5.5	5.9	5.6	5.2	5.0		5.5	5.2	4.8			5.0	4.8			
24.0	6.6	6.4	6.2	6.0	6.0	6.1	5.9	5.5	5.3	5.3	5.7	5.3	5.0	4.8	4.7	5.2	4.9	4.6			4.8	4.5	4.2		
26.0	6.2	6.0	5.8	5.7	5.7	5.8	5.6	5.2	5.0	5.0	5.4	5.1	4.8	4.6	4.5	5.0	4.7	4.4	4.2		4.6	4.3	4.0		
28.0	5.9	5.7	5.5	5.4		5.4	5.2	5.0	4.8	4.8	5.1	4.8	4.5	4.4	4.3	4.8	4.4	4.2	4.0	3.9	4.3	4.1	3.8	3.6	
30.0	5.5	5.4	5.2	5.1		5.1	5.0	4.8	4.6		4.8	4.6	4.3	4.2	4.2	4.5	4.2	4.0	3.8	3.8	4.2	3.9	3.6	3.5	
32.0	5.2	5.1	4.9	4.9		4.9	4.7	4.5	4.4		4.5	4.4	4.1	4.0	4.0	4.3	4.0	3.8	3.7	3.6	4.0	3.7	3.5	3.3	3.3
34.0	4.9	4.8	4.7	4.6		4.6	4.4	4.3	4.2		4.3	4.1	3.9	3.8		4.1	3.9	3.6	3.5	3.5	3.8	3.5	3.3	3.2	3.2
36.0	4.7	4.6	4.4	4.4		4.3	4.2	4.1	4.0		4.1	3.9	3.8	3.7		3.8	3.7	3.4	3.3		3.6	3.4	3.2	3.1	3.1
38.0	4.4	4.3	4.2	4.2		4.1	4.0	3.9	3.8		3.9	3.7	3.6	3.5		3.6	3.5	3.3	3.2		3.4	3.2	3.0	3.0	3.0
40.0	4.1	4.1	4.0			3.9	3.8	3.7	3.7		3.7	3.5	3.4	3.4		3.5	3.3	3.2	3.1		3.3	3.1	2.9	2.8	
42.0	3.8	3.8	3.8			3.7	3.6	3.5	3.5		3.5	3.4	3.3	3.2		3.3	3.2	3.1	3.0		3.1	3.0	2.8	2.7	
44.0	3.3	3.3	3.6			3.5	3.4	3.4			3.3	3.2	3.1	3.1		3.1	3.0	2.9	2.9		2.9	2.8	2.7	2.6	
46.0	2.9	3.0	3.1			3.1	3.3	3.2			3.2	3.1	3.0			3.0	2.9	2.8	2.8		2.8	2.7	2.6	2.5	
48.0	2.4	2.6	2.6			2.8	2.9	3.1			2.8	2.9	2.8			2.8	2.7	2.7	2.6		2.7	2.6	2.5	2.4	
50.0	1.7	1.9	2.0			2.5	2.6	2.7			2.6	2.6	2.7			2.7	2.6	2.5			2.5	2.5	2.4	2.4	
55.0						1.0	1.2				1.5	1.8	2.0			2.0	2.2	2.1			2.1	2.2	2.1		
60.0																	1.0				1.3	1.6	1.8		
θ(°)	42～84	43～84	43～84	57～84	70～84	39～84	40～84	43～84	57～84	70～84	42～84	44～84	43～84	57～84	70～84	45～84	41～84	43～84	57～84	70～84	42～84	44～84	43～84	57～84	70～84
標準フック	25t					7.8t																			
フック質量	450kg					300kg																			
標準巻掛本数	2					1																			

注）カウンタウエイト71t、アウトリガ張出幅 8.3m

■ＦＡ性能

６３．４mブーム＋１．８５m＋フルオートラフィングジブ

単位：ｔ

ジブ長さ(m)	8.5					11.6					14.7					17.8					20.9				
作業半径(m)	オフセット					オフセット					オフセット					オフセット					オフセット				
	5°	15°	30°	45°	60°	5°	15°	30°	45°	60°	5°	15°	30°	45°	60°	5°	15°	30°	45°	60°	5°	15°	30°	45°	60°
14.0	7.0	7.0				6.1					5.4														
16.0	6.8	6.6	6.3			6.1	6.0				5.4					4.7									
18.0	6.3	6.1	5.9	5.7		5.9	5.7	5.3			5.4	5.2				4.7					4.2				
20.0	6.0	5.8	5.5	5.3	5.3	5.5	5.3	5.0	4.8		5.2	4.9				4.7	4.5				4.2				
22.0	5.6	5.4	5.1	5.0	5.0	5.2	5.0	4.7	4.5	4.5	4.8	4.6	4.3			4.6	4.3				4.2	4.0			
24.0	5.3	5.1	4.8	4.7	4.7	4.9	4.7	4.4	4.3	4.2	4.5	4.3	4.1	3.9		4.3	4.0	3.8			4.0	3.7			
26.0	4.9	4.8	4.6	4.4	4.4	4.6	4.4	4.2	4.1	4.0	4.3	4.1	3.9	3.7	3.7	4.0	3.8	3.6			3.8	3.5	3.3		
28.0	4.6	4.5	4.3	4.2	4.2	4.3	4.1	3.9	3.9	3.8	4.0	3.8	3.6	3.5	3.5	3.8	3.6	3.4	3.3	3.2	3.6	3.4	3.1		
30.0	4.3	4.2	4.1	4.0		4.1	3.9	3.7	3.6	3.6	3.8	3.6	3.5	3.3	3.3	3.6	3.4	3.2	3.1	3.1	3.3	3.2	3.0	2.9	
32.0	4.0	4.0	3.9	3.8		3.8	3.7	3.5	3.4		3.6	3.4	3.3	3.2	3.2	3.4	3.2	3.0	2.9	2.9	3.2	3.0	2.8	2.7	2.7
34.0	3.8	3.7	3.6	3.6		3.6	3.5	3.3	3.3		3.4	3.2	3.1	3.0	3.0	3.2	3.0	2.9	2.8	2.8	3.0	2.9	2.7	2.6	2.6
36.0	3.6	3.5	3.4	3.4		3.4	3.3	3.2	3.1		3.2	3.1	2.9	2.8		3.0	2.9	2.7	2.7	2.6	2.8	2.7	2.6	2.5	2.4
38.0	3.3	3.3	3.2	3.2		3.2	3.1	3.0	2.9		3.0	2.9	2.8	2.7		2.9	2.7	2.6	2.5		2.7	2.5	2.4	2.3	2.3
40.0	3.1	3.1	3.0	3.0		3.0	2.9	2.8	2.8		2.8	2.8	2.6	2.6		2.7	2.6	2.4	2.4		2.5	2.4	2.3	2.2	2.2
42.0	3.0	2.9	2.8			2.8	2.7	2.7	2.6		2.7	2.6	2.5	2.4		2.5	2.4	2.3	2.3		2.4	2.3	2.2	2.1	
44.0	2.8	2.7	2.7			2.6	2.6	2.5	2.5		2.5	2.4	2.4	2.3		2.4	2.3	2.2	2.1		2.3	2.2	2.0	2.0	
46.0	2.4	2.6	2.5			2.5	2.4	2.4			2.4	2.3	2.3	2.2		2.3	2.2	2.1	2.0		2.2	2.1	1.9	1.9	
48.0	2.3	2.3	2.2			2.2	2.3	2.2			2.2	2.2	2.1			2.1	2.1	2.0	2.0		2.0	2.0	1.8	1.8	
50.0	2.1	2.1	2.1			2.0	2.0	2.1			2.1	2.0	2.0			2.0	1.9	1.9	1.9		1.9	1.9	1.8	1.7	
55.0						1.3	1.5	1.7			1.6	1.6	1.6			1.6	1.7	1.6			1.6	1.6	1.6		
60.0																1.0	1.3	1.3			1.3	1.2	1.3		
θ(°)	46～84	47～84	45～84	57～84	70～84	43～84	44～84	45～84	57～84	70～84	46～84	47～84	45～84	57～84	70～84	43～84	44～84	45～84	57～84	70～84	45～84	47～84	45～84	57～84	70～84
標準フック	7.8t																								
フック質量	300kg																								
標準巻掛本数	1																								

注）カウンタウエイト71t、アウトリガ張出幅 8.3m

■ＦＢ性能

３０．０mブーム＋１．８５m＋フルオートラフィングジブ　　単位：ｔ

ジブ長さ(m)	8.5					11.6					14.7					17.8					20.9				
作業半径(m)	オフセット					オフセット					オフセット					オフセット					オフセット				
	5°	15°	30°	45°	60°	5°	15°	30°	45°	60°	5°	15°	30°	45°	60°	5°	15°	30°	45°	60°	5°	15°	30°	45°	60°
7.0	26.1	20.9				14.6					13.9														
8.0	24.4	19.9				14.6	14.6				13.9					13.5									
9.0	22.8	19.0	15.8			14.6	14.6				13.9					13.4					5.6				
10.0	21.5	18.2	15.3	13.6		14.6	14.5				13.9	12.4				13.0					5.6				
11.0	20.3	17.4	14.9	13.3	12.2	14.6	13.8	11.5			13.9	11.8				12.5	10.2				5.6				
12.0	19.2	16.7	14.5	13.1	12.1	14.6	13.2	11.2			13.4	11.3				11.7	9.8				5.6				
14.0	17.3	15.5	13.8	12.7	11.9	13.9	12.2	10.6	9.5	8.6	12.0	10.3	8.8			10.4	8.9				5.6	5.6			
16.0	15.8	14.4	13.2	12.4	11.8	12.6	11.3	10.0	9.2	8.5	10.8	9.5	8.3	7.4		9.3	8.2	7.0			5.6	5.6			
18.0	14.5	13.5	12.6	12.1	11.7	11.5	10.5	9.6	8.9	8.4	9.8	8.8	7.8	7.1	6.5	8.4	7.6	6.6	5.8		5.6	5.6	5.6		
20.0	13.4	12.7	12.1	11.9		10.5	9.8	9.1	8.7	8.3	8.9	8.2	7.5	6.9	6.4	7.7	7.0	6.3	5.6	5.0	5.6	5.6	5.6		
22.0	12.4	12.0	11.7	11.7		9.7	9.2	8.8	8.5	8.3	8.2	7.7	7.1	6.7	6.3	7.0	6.5	6.0	5.4	4.9	5.6	5.6	5.3	4.6	
24.0	11.6	11.4	11.4	11.6		9.0	8.7	8.4	8.3		7.6	7.2	6.8	6.5	6.3	6.5	6.1	5.7	5.3	4.8	5.6	5.5	5.0	4.5	4.0
26.0	9.5	10.0	10.4	10.6		8.4	8.3	8.2	8.2		7.0	6.8	6.6	6.4		6.0	5.7	5.4	5.1	4.8	5.4	5.2	4.8	4.3	3.9
28.0	7.6	7.9	8.3			7.9	7.9	7.9	8.1		6.5	6.4	6.3	6.3		5.5	5.4	5.2	5.0		5.0	4.8	4.6	4.2	3.9
30.0	5.9	6.2	6.4			7.2	7.5	7.7			6.1	6.1	6.1	6.2		5.2	5.1	5.0	4.9		4.7	4.6	4.4	4.1	3.8
32.0	4.5	4.7	4.8			5.8	6.1	6.5			5.7	5.8	6.0			4.8	4.8	4.9	4.8		4.3	4.3	4.2	4.0	
34.0	3.3	3.4				4.5	4.8	5.0			5.4	5.6	5.8			4.5	4.6	4.7	4.8		4.1	4.1	4.1	3.9	
36.0	2.2					3.4	3.6				4.4	4.7	5.1			4.3	4.4	4.6			3.8	3.9	3.9	3.8	
38.0						2.4	2.5				3.4	3.7	3.9			4.0	4.2	4.5			3.6	3.7	3.8		
40.0						1.5					2.5	2.7				3.3	3.6	3.9			3.4	3.5	3.7		
42.0											1.7					2.5	2.7				3.2	3.4	3.6		
44.0																1.7	1.9				2.7	3.0	3.3		
46.0																1.1					2.0	2.2			
48.0																					1.4	1.5			
θ(°)	10～84	20～84	34～84	50～84	65～84	10～84	20～84	35～84	50～84	65～84	10～84	20～84	35～84	51～84	66～84	10～84	20～84	35～84	51～84	67～84	10～84	20～84	35～84	52～84	68～84
標準フック	80ｔ					25t															7.8t				
フック質量	1150kg					450kg															300kg				
標準巻掛本数	4					2															1				

注）カウンタウエイト47t、アウトリガ張出幅 8.3m

■ＦＢ性能

３４．１mブーム＋１．８５m＋フルオートラフィングジブ　　単位：ｔ

ジブ長さ(m)	8.5					11.6					14.7					17.8					20.9				
作業半径(m)	オフセット					オフセット					オフセット					オフセット					オフセット				
	5°	15°	30°	45°	60°	5°	15°	30°	45°	60°	5°	15°	30°	45°	60°	5°	15°	30°	45°	60°	5°	15°	30°	45°	60°
7.0	27.5	21.5				14.6																			
8.0	25.8	20.5				14.6					13.9					13.5									
9.0	24.2	19.7	16.0			14.6	14.6				13.9					13.2									
10.0	22.8	18.8	15.6			14.6	14.6				13.9	12.8				12.8									
11.0	21.6	18.1	15.2	13.4		14.6	14.6	11.9			13.9	12.2				12.4	10.5				5.6				
12.0	20.5	17.4	14.8	13.2	12.1	14.6	14.1	11.6			13.9	11.7				12.0	10.0				5.6				
14.0	18.5	16.2	14.1	12.8	11.9	14.6	13.0	11.0	9.7		12.8	10.7	8.9			11.0	9.2				5.6	5.6			
16.0	16.9	15.1	13.5	12.5	11.8	13.9	12.1	10.4	9.4	8.6	11.5	9.9	8.4	7.4		9.9	8.5	7.1			5.6	5.6			
18.0	15.6	14.2	12.9	12.2	11.7	12.6	11.3	10.0	9.1	8.4	10.4	9.2	8.0	7.2	6.5	9.0	7.8	6.7			5.6	5.6	5.6		
20.0	14.4	13.4	12.5	12.0	11.7	11.6	10.6	9.5	8.9	8.4	9.6	8.6	7.6	6.9	6.4	8.2	7.3	6.4	5.6		5.6	5.6	5.6		
22.0	13.4	12.7	12.0	11.8		10.7	9.9	9.2	8.7	8.3	8.8	8.1	7.3	6.7	6.3	7.5	6.8	6.1	5.5	4.9	5.6	5.6	5.4	4.6	
24.0	11.8	12.0	11.7	11.6		10.0	9.4	8.8	8.5		8.1	7.6	7.0	6.6	6.2	6.9	6.4	5.8	5.3	4.8	5.6	5.6	5.1	4.5	3.9
26.0	9.5	10.0	10.6	10.8		9.3	8.9	8.5	8.4		7.5	7.1	6.7	6.4	6.2	6.4	6.0	5.6	5.2	4.7	5.6	5.4	4.9	4.3	3.9
28.0	7.5	8.0	8.4	8.6		8.7	8.5	8.3	8.2		7.0	6.8	6.5	6.3		5.9	5.7	5.3	5.0	4.7	5.4	5.1	4.7	4.2	3.8
30.0	5.9	6.2	6.6			7.1	7.6	8.1	8.2		6.6	6.4	6.3	6.2		5.5	5.4	5.1	4.9		5.0	4.8	4.5	4.1	3.8
32.0	4.5	4.8	5.0			5.7	6.1	6.6			6.2	6.1	6.1	6.1		5.2	5.1	5.0	4.8		4.7	4.5	4.3	4.0	
34.0	3.2	3.5	3.6			4.4	4.8	5.2			5.3	5.8	5.9	6.1		4.9	4.8	4.8	4.8		4.4	4.3	4.1	3.9	
36.0	2.2	2.3				3.3	3.6	3.9			4.2	4.7	5.2			4.6	4.6	4.7	4.7		4.1	4.1	4.0	3.8	
38.0	1.2	1.3				2.3	2.6				3.2	3.6	4.0			3.9	4.4	4.5			3.8	3.9	3.9	3.8	
40.0						1.5	1.6				2.3	2.6	2.9			3.1	3.5	4.0			3.6	3.7	3.8	3.7	
42.0											1.5	1.8				2.3	2.6	3.0			3.2	3.5	3.7		
44.0												1.0				1.5	1.8	2.1			2.4	2.9	3.3		
46.0																	1.1				1.8	2.1	2.5		
48.0																					1.2	1.4			
θ(°)	10～84	20～84	35～84	51～84	66～84	10～84	20～84	37～84	52～84	66～84	10～84	20～84	35～84	51～84	66～84	10～84	20～84	35～84	51～84	67～84	10～84	20～84	35～84	52～84	68～84
標準フック	80ｔ					25t															7.8t				
フック質量	1150kg					450kg															300kg				
標準巻掛本数	4					2															1				

注）カウンタウエイト47t、アウトリガ張出幅 8.3m

■ＦＢ性能

３８．３mブーム＋１．８５m＋フルオートラフィングジブ　　単位：ｔ

ジブ長さ(m)	8.5					11.6					14.7					17.8					20.9				
作業半径(m)	オフセット					オフセット					オフセット					オフセット					オフセット				
	5°	15°	30°	45°	60°	5°	15°	30°	45°	60°	5°	15°	30°	45°	60°	5°	15°	30°	45°	60°	5°	15°	30°	45°	60°
7.0	25.0																								
8.0	25.0	21.6				14.6																			
9.0	25.0	20.7				14.6					13.9					12.9									
10.0	24.7	19.9	16.1			14.6	14.6				13.9					12.6									
11.0	23.4	19.1	15.7			14.6	14.6				13.9	12.6				12.2					5.6				
12.0	22.2	18.4	15.3	13.5	12.2	14.6	14.6	11.8			13.9	12.1				11.8	10.1				5.6				
14.0	20.2	17.2	14.6	13.1	12.1	14.6	13.6	11.2	9.8		13.6	11.1	9.1			11.1	9.5				5.6				
16.0	18.4	16.1	14.0	12.8	11.9	14.6	12.6	10.7	9.5	8.6	12.3	10.3	8.6			10.6	8.8	7.2			5.6	5.6			
18.0	17.0	15.1	13.5	12.5	11.8	13.5	11.8	10.2	9.2	8.5	11.2	9.6	8.2	7.3		9.6	8.2	6.9			5.6	5.6			
20.0	15.7	14.3	13.0	12.2	11.8	12.5	11.1	9.8	9.0	8.4	10.2	9.0	7.8	7.0	6.4	8.8	7.6	6.5	5.7		5.6	5.6	5.6		
22.0	14.4	13.5	12.6	12.0		11.5	10.5	9.4	8.8	8.3	9.4	8.5	7.5	6.8	6.3	8.0	7.1	6.2	5.5	4.9	5.6	5.6	5.5		
24.0	11.9	12.3	12.2	11.9		10.7	9.9	9.1	8.6	8.3	8.7	8.0	7.2	6.7	6.2	7.4	6.7	6.0	5.4	4.8	5.6	5.6	5.3	4.5	
26.0	9.5	10.1	10.7	11.0		10.0	9.4	8.8	8.5		8.1	7.5	6.9	6.5	6.2	6.9	6.3	5.7	5.2	4.8	5.6	5.6	5.0	4.4	3.9
28.0	7.6	8.1	8.6	8.9		8.7	8.9	8.5	8.3		7.6	7.1	6.7	6.4		6.4	6.0	5.5	5.1	4.7	5.6	5.3	4.8	4.3	3.8
30.0	5.9	6.3	6.8	7.0		7.0	7.6	8.3	8.2		7.1	6.8	6.5	6.3		6.0	5.7	5.3	5.0		5.4	5.0	4.6	4.2	3.8
32.0	4.5	4.9	5.2			5.6	6.1	6.7	7.0		6.4	6.5	6.3	6.2		5.6	5.4	5.1	4.9		5.0	4.8	4.4	4.1	3.8
34.0	3.3	3.6	3.8			4.3	4.8	5.2	5.5		5.2	5.8	6.1	6.1		5.3	5.1	5.0	4.8		4.7	4.5	4.3	4.0	
36.0	2.2	2.4	2.6			3.2	3.6	4.0			4.1	4.6	5.2	5.5		4.8	4.9	4.8	4.8		4.4	4.3	4.1	3.9	
38.0	1.2	1.4	1.6			2.2	2.6	2.9			3.1	3.5	4.0			3.8	4.3	4.7	4.7		4.2	4.1	4.0	3.8	
40.0						1.4	1.6	1.9			2.2	2.6	3.0			2.9	3.4	4.0			3.8	3.9	3.9	3.8	
42.0											1.4	1.7	2.1			2.1	2.5	3.0			3.0	3.5	3.8	3.7	
44.0												1.0	1.2			1.4	1.8	2.2			2.2	2.7	3.3		
46.0																	1.0	1.4			1.6	2.0	2.5		
48.0																					1.0	1.3	1.7		
50.0																							1.0		
θ(°)	35～84	36～84	35～84	51～84	67～84	36～84	38～84	35～84	51～84	67～84	38～84	36～84	35～84	51～84	67～84	38～84	37～84	35～84	52～84	68～84	37～84	39～84	35～84	52～84	68～84
標準フック	80ｔ					25t															7.8t				
フック質量	1150kg					450kg															300kg				
標準巻掛本数	4					2															1				

注）カウンタウエイト47t、アウトリガ張出幅 8.3m

■ＦＢ性能

４２．５mブーム＋１．８５m＋フルオートラフィングジブ　　単位：ｔ

ジブ長さ(m)	8.5					11.6					14.7					17.8					20.9				
作業半径(m)	オフセット					オフセット					オフセット					オフセット					オフセット				
	5°	15°	30°	45°	60°	5°	15°	30°	45°	60°	5°	15°	30°	45°	60°	5°	15°	30°	45°	60°	5°	15°	30°	45°	60°
8.0	21.3																								
9.0	21.3	21.3				14.6																			
10.0	21.3	20.5				14.6					13.9					11.5									
11.0	21.3	19.7	15.9			14.6	14.6				13.9					11.5									
12.0	21.0	19.0	15.6	13.6		14.6	14.6				13.8	12.0				11.5					5.6				
14.0	19.5	17.8	14.9	13.3	12.1	14.6	14.1	11.4			13.1	11.4				10.8	9.4				5.6				
16.0	18.1	16.7	14.3	12.9	12.0	14.6	13.1	10.9	9.6	8.6	12.4	10.7	8.8			10.2	8.9				5.6	5.6			
18.0	16.7	15.8	13.8	12.6	11.8	14.4	12.3	10.5	9.4	8.5	11.9	10.0	8.4	7.3		9.8	8.5	7.0			5.6	5.6			
20.0	15.4	14.9	13.3	12.4	11.8	13.3	11.6	10.1	9.1	8.4	10.9	9.4	8.0	7.1	6.4	9.3	7.9	6.7	5.8		5.6	5.6	5.6		
22.0	14.3	14.1	12.9	12.2	11.7	12.3	10.9	9.7	8.9	8.3	10.1	8.8	7.7	6.9	6.3	8.6	7.4	6.4	5.6	4.9	5.6	5.6	5.5		
24.0	12.0	12.5	12.5	12.0		11.5	10.4	9.4	8.7	8.3	9.3	8.3	7.4	6.8	6.3	7.9	7.0	6.1	5.4	4.8	5.6	5.6	5.3	4.6	
26.0	9.7	10.3	10.9	11.3		10.7	9.9	9.1	8.6	8.2	8.7	7.9	7.1	6.6	6.2	7.3	6.6	5.9	5.3	4.8	5.6	5.6	5.1	4.4	3.9
28.0	7.8	8.3	8.9	9.2		8.8	9.4	8.8	8.4		8.1	7.5	6.9	6.5	6.2	6.8	6.3	5.7	5.2	4.7	5.6	5.6	4.9	4.3	3.9
30.0	6.1	6.6	7.1	7.3		7.2	7.8	8.5	8.3		7.6	7.1	6.7	6.4		6.4	5.9	5.5	5.1	4.7	5.6	5.3	4.8	4.2	3.8
32.0	4.7	5.1	5.5	5.7		5.7	6.2	6.9	7.3		6.5	6.8	6.5	6.3		6.0	5.6	5.3	5.0		5.4	5.0	4.6	4.1	3.8
34.0	3.5	3.8	4.1			4.5	4.9	5.5	5.8		5.2	5.9	6.3	6.2		5.6	5.4	5.1	4.9		5.1	4.8	4.4	4.0	3.7
36.0	2.4	2.7	3.0			3.4	3.8	4.2	4.5		4.1	4.7	5.4	5.8		4.8	5.1	5.0	4.8		4.8	4.5	4.3	4.0	
38.0	1.4	1.7	1.9			2.4	2.7	3.1			3.1	3.6	4.2	4.5		3.8	4.4	4.8	4.8		4.5	4.3	4.1	3.9	
40.0						1.5	1.8	2.1			2.3	2.7	3.2			2.9	3.5	4.1	4.5		3.8	4.1	4.0	3.8	
42.0							1.0	1.3			1.5	1.9	2.3			2.1	2.6	3.2	3.5		3.0	3.6	3.9	3.8	
44.0												1.1	1.5			1.4	1.8	2.3			2.2	2.8	3.5	3.7	
46.0																	1.1	1.6			1.6	2.1	2.6		
48.0																					1.0	1.4	1.9		
50.0																							1.2		
θ(°)	41～84	42～84	43～84	51～84	67～84	42～84	40～84	42～84	51～84	67～84	43～84	42～84	43～84	51～84	67～84	43～84	43～84	45～84	52～84	68～84	42～84	44～84	44～84	52～84	68～84
標準フック	25ｔ					25t															7.8t				
フック質量	450kg					450kg															300kg				
標準巻掛本数	3					2															1				

注）カウンタウエイト47t、アウトリガ張出幅 8.3m

■ＦＢ性能

４６．７mブーム＋１．８５m＋フルオートラフィングジブ　　単位：ｔ

ジブ長さ(m)	8.5					11.6					14.7					17.8					20.9				
作業半径(m)	オフセット					オフセット					オフセット					オフセット					オフセット				
	5°	15°	30°	45°	60°	5°	15°	30°	45°	60°	5°	15°	30°	45°	60°	5°	15°	30°	45°	60°	5°	15°	30°	45°	60°
9.0	17.5																								
10.0	17.5	17.5				14.2																			
11.0	17.5	17.5				14.2					12.0					10.1									
12.0	17.5	17.5	15.8			14.2	14.2				12.0					10.1									
14.0	16.9	16.4	15.2	13.4		14.2	14.0	11.6			12.0	11.1				10.1	9.1				5.6				
16.0	15.5	15.1	14.6	13.1	12.0	14.2	13.6	11.1	9.7		12.0	10.6	8.9			9.9	8.7				5.6				
18.0	14.3	14.0	13.7	12.8	11.9	13.4	12.8	10.7	9.5	8.5	11.5	10.2	8.5			9.4	8.3	7.0			5.6	5.6			
20.0	13.2	13.0	12.7	12.5	11.8	12.5	12.1	10.3	9.2	8.4	11.2	9.7	8.2	7.2	6.4	9.0	8.0	6.8			5.6	5.6			
22.0	12.3	12.1	11.8	11.8	11.7	11.6	11.4	9.9	9.0	8.4	10.7	9.2	7.9	7.0	6.4	8.8	7.6	6.5	5.6		5.6	5.6	5.4		
24.0	11.4	11.2	11.1	11.0		10.8	10.6	9.6	8.8	8.3	9.9	8.7	7.6	6.8	6.3	8.4	7.3	6.2	5.5	4.8	5.6	5.6	5.2		
26.0	9.9	10.5	10.3	10.3		10.1	9.9	9.3	8.7	8.3	9.2	8.2	7.3	6.7	6.2	7.8	6.9	6.0	5.4	4.8	5.6	5.6	5.1	4.5	
28.0	8.0	8.5	9.1	9.4		8.9	9.3	9.0	8.5		8.6	7.8	7.1	6.6	6.2	7.3	6.5	5.8	5.2	4.7	5.6	5.6	4.9	4.4	3.9
30.0	6.3	6.8	7.3	7.6		7.3	7.9	8.6	8.4		8.0	7.5	6.8	6.4	6.1	6.8	6.2	5.6	5.1	4.7	5.6	5.4	4.7	4.3	3.8
32.0	4.9	5.3	5.7	6.0		5.8	6.4	7.1	7.5		6.6	7.1	6.6	6.3		6.4	5.9	5.4	5.0	4.7	5.6	5.2	4.6	4.2	3.8
34.0	3.6	4.0	4.4	4.6		4.6	5.1	5.7	6.0		5.3	5.9	6.5	6.2		5.9	5.6	5.2	4.9		5.4	5.0	4.5	4.1	3.7
36.0	2.6	2.9	3.2			3.5	3.9	4.4	4.7		4.2	4.8	5.5	6.0		4.8	5.4	5.1	4.9		5.1	4.8	4.4	4.0	
38.0	1.6	1.9	2.1			2.5	2.9	3.3	3.6		3.2	3.7	4.4	4.8		3.8	4.4	4.9	4.8		4.6	4.5	4.2	3.9	
40.0		1.0	1.2			1.6	2.0	2.4			2.3	2.8	3.4	3.7		2.9	3.5	4.2	4.7		3.7	4.3	4.1	3.9	
42.0							1.2	1.5			1.5	2.0	2.5			2.1	2.7	3.3	3.7		2.9	3.6	4.0	3.8	
44.0												1.2	1.6			1.4	1.9	2.5	2.8		2.2	2.8	3.5	3.8	
46.0																	1.2	1.7			1.6	2.1	2.7	3.1	
48.0																		1.0			1.0	1.4	2.0	2.3	
50.0																							1.3		
θ(°)	46～84	44～84	45～84	52～84	68～84	46～84	45～84	47～84	52～84	68～84	47～84	46～84	48～84	52～84	68～84	47～84	47～84	46～84	52～84	69～84	46～84	48～84	48～84	52～84	69～84
標準フック	25t					25t															7.8t				
フック質量	450kg					450kg															300kg				
標準巻掛本数	3					2															1				

注）カウンタウエイト47t、アウトリガ張出幅 8.3m

■ＦＢ性能

５０．９mブーム＋１．８５m＋フルオートラフィングジブ　　単位：ｔ

ジブ長さ(m)	8.5					11.6					14.7					17.8					20.9				
作業半径(m)	オフセット					オフセット					オフセット					オフセット					オフセット				
	5°	15°	30°	45°	60°	5°	15°	30°	45°	60°	5°	15°	30°	45°	60°	5°	15°	30°	45°	60°	5°	15°	30°	45°	60°
10.0	13.8																								
11.0	13.8	13.8				11.8																			
12.0	13.8	13.8				11.8					10.1														
14.0	13.8	13.8	13.3	13.0		11.8	11.8				10.1	10.1				6.7									
16.0	13.4	13.0	12.5	12.2	12.1	11.8	11.8	11.3			10.1	10.0				6.7					5.6				
18.0	12.3	12.1	11.7	11.5	11.4	11.5	11.2	10.7	9.5		10.1	9.6	8.4			6.7	6.7				5.6	5.6			
20.0	11.4	11.2	11.0	10.8	10.8	10.9	10.5	10.1	9.3	8.5	10.0	9.5	8.2	7.3		6.7	6.7	6.7			5.6	5.6			
22.0	10.5	10.4	10.3	10.2	10.2	10.1	9.9	9.5	9.1	8.4	9.4	9.1	7.9	7.1	6.4	6.7	6.7	6.5			5.6	5.6	5.3		
24.0	9.8	9.7	9.6	9.6	9.6	9.4	9.3	9.0	8.9	8.3	9.1	8.7	7.7	6.9	6.3	6.7	6.7	6.3	5.7		5.6	5.6	5.1		
26.0	9.1	9.0	8.9	8.9		8.8	8.7	8.5	8.4	8.3	8.5	8.2	7.4	6.8	6.2	6.7	6.7	6.1	5.6	5.0	5.6	5.6	5.0	4.5	
28.0	8.4	8.4	8.3	8.3		8.2	8.1	8.0	8.0		7.9	7.8	7.2	6.6	6.2	6.7	6.7	5.9	5.5	5.0	5.6	5.5	4.8	4.4	3.9
30.0	6.7	7.2	7.7	7.8		7.5	7.6	7.5	7.5		7.4	7.3	7.0	6.5	6.1	6.7	6.5	5.7	5.3	4.9	5.6	5.3	4.7	4.3	3.8
32.0	5.3	5.7	6.2	6.5		6.1	6.6	7.1	7.1		6.8	6.9	6.8	6.4		6.6	6.3	5.6	5.2	4.9	5.6	5.2	4.5	4.2	3.8
34.0	4.1	4.4	4.8	5.1		4.8	5.3	6.0	6.3		5.5	6.2	6.4	6.3		6.2	6.1	5.4	5.1		5.6	5.0	4.4	4.1	3.8
36.0	3.0	3.3	3.7	3.8		3.7	4.2	4.7	5.1		4.4	5.0	5.7	6.1		5.2	5.8	5.3	5.0		5.4	4.8	4.3	4.0	3.7
38.0	2.0	2.3	2.6			2.7	3.2	3.6	3.9		3.4	3.9	4.6	5.0		4.2	4.8	5.2	4.9		4.8	4.7	4.2	3.9	
40.0		1.4	1.7			1.9	2.2	2.7			2.5	3.0	3.6	4.0		3.3	3.9	4.6	4.9		3.9	4.5	4.1	3.9	
42.0							1.4	1.8			1.7	2.2	2.7	3.0		2.5	3.0	3.7	4.1		3.1	3.7	4.0	3.8	
44.0												1.4	1.9			1.8	2.3	2.9	3.2		2.3	2.9	3.7	3.7	
46.0																	1.6	2.1			1.7	2.2	2.9	3.4	
48.0																		1.4			1.1	1.6	2.2	2.6	
50.0																						1.0	1.6		
θ(°)	50～84	48～84	49～84	54～84	69～84	50～84	49～84	50～84	54～84	69～84	50～84	50～84	52～84	54～84	69～84	51～84	50～84	50～84	54～84	69～84	49～84	49～84	52～84	54～84	69～84
標準フック	25t															7.8t									
フック質量	450kg															300kg									
標準巻掛本数	2															1									

注）カウンタウエイト47t、アウトリガ張出幅 8.3m

■ＦＢ性能

５５．０mブーム＋１．８５m＋フルオートラフィングジブ　　単位：ｔ

ジブ長さ(m)	8.5					11.6					14.7					17.8					20.9				
作業半径(m)	オフセット					オフセット					オフセット					オフセット					オフセット				
	5°	15°	30°	45°	60°	5°	15°	30°	45°	60°	5°	15°	30°	45°	60°	5°	15°	30°	45°	60°	5°	15°	30°	45°	60°
11.0	11.5																								
12.0	11.5	11.5				10.0																			
14.0	11.5	11.5	11.4			10.0	10.0				6.9					6.7									
16.0	11.2	11.0	10.6	10.4	10.4	10.0	9.9	9.7			6.9					6.7					5.6				
18.0	10.5	10.2	9.9	9.7	9.7	9.6	9.5	9.1	8.9		6.9	6.9				6.7	6.7				5.6				
20.0	9.8	9.6	9.3	9.1	9.1	9.3	8.9	8.6	8.4	8.4	6.9	6.9	6.9			6.7	6.7				5.6	5.6			
22.0	9.2	9.0	8.7	8.6	8.6	8.7	8.4	8.1	8.0	8.0	6.9	6.9	6.9	6.9		6.7	6.7	6.3			5.6	5.6			
24.0	8.5	8.4	8.2	8.1	8.1	8.1	7.9	7.6	7.5	7.5	6.9	6.9	6.9	6.9	6.4	6.7	6.7	6.1	5.6		5.6	5.6	5.0		
26.0	7.9	7.8	7.7	7.6	7.6	7.6	7.4	7.2	7.1	7.1	6.9	6.9	6.7	6.6	6.3	6.6	6.5	5.9	5.5	5.1	5.6	5.6	4.8		
28.0	7.3	7.3	7.2	7.2		7.1	7.0	6.8	6.7	6.7	6.7	6.5	6.3	6.2	6.2	6.4	6.2	5.8	5.4	5.0	5.6	5.4	4.7	4.3	
30.0	6.8	6.8	6.7	6.7		6.6	6.6	6.4	6.4		6.3	6.2	6.0	5.9	5.9	6.0	5.9	5.6	5.2	4.9	5.5	5.2	4.6	4.2	3.9
32.0	5.6	6.0	6.3	6.3		6.2	6.2	6.1	6.1		6.0	5.8	5.7	5.6	5.6	5.7	5.5	5.4	5.1	4.9	5.3	5.0	4.4	4.1	3.8
34.0	4.3	4.7	5.1	5.4		5.0	5.5	5.8	5.7		5.6	5.5	5.4	5.3		5.4	5.3	5.1	5.0	4.9	5.2	4.9	4.3	4.0	3.8
36.0	3.2	3.6	4.0	4.2		3.9	4.4	5.0	5.3		4.8	5.2	5.1	5.1		5.1	5.0	4.9	4.8		4.9	4.7	4.2	4.0	3.7
38.0	2.3	2.6	2.9	3.1		2.9	3.4	3.9	4.2		3.8	4.3	4.9	4.8		4.3	4.8	4.6	4.6		4.7	4.5	4.1	3.9	3.7
40.0		1.7	2.0			2.1	2.5	2.9	3.2		2.9	3.4	4.0	4.4		3.4	4.0	4.4	4.4		4.0	4.3	4.0	3.8	
42.0							1.7	2.1			2.1	2.6	3.1	3.5		2.6	3.2	3.9	4.2		3.2	3.8	3.9	3.7	
44.0											1.4	1.8	2.3	2.6		1.9	2.4	3.1	3.5		2.4	3.1	3.8	3.7	
46.0													1.6				1.7	2.3	2.6		1.8	2.4	3.1	3.6	
48.0																		1.6				1.7	2.4	2.8	
50.0																							1.7	2.1	
θ(°)	53～84	52～84	53～84	55～84	69～84	53～84	52～84	54～84	55～84	69～84	51～84	53～84	53～84	55～84	69～84	53～84	53～84	53～84	55～84	69～84	53～84	54～84	54～84	55～84	69～84
標準フック	25t										7.8t														
フック質量	450kg										300kg														
標準巻掛本数	2										1														

注）カウンタウエイト47t、アウトリガ張出幅 8.3m

■ＦＢ性能

５９．２mブーム＋１．８５m＋フルオートラフィングジブ　　単位：ｔ

ジブ長さ(m)	8.5					11.6					14.7					17.8					20.9				
作業半径(m)	オフセット					オフセット					オフセット					オフセット					オフセット				
	5°	15°	30°	45°	60°	5°	15°	30°	45°	60°	5°	15°	30°	45°	60°	5°	15°	30°	45°	60°	5°	15°	30°	45°	60°
11.0	9.6																								
12.0	9.6	9.4				7.5																			
14.0	9.0	8.7	8.3			7.5	7.5				6.5					5.7									
16.0	8.4	8.3	7.7	7.5		7.5	7.4				6.5	6.5				5.7					5.0				
18.0	8.1	7.8	7.3	7.1	7.0	7.2	6.9	6.5			6.5	6.3				5.7	5.7				5.0				
20.0	7.5	7.3	6.9	6.7	6.6	7.0	6.5	6.1	5.9		6.3	6.0	5.5			5.7	5.5				5.0	5.0			
22.0	7.1	6.8	6.6	6.3	6.3	6.5	6.2	5.8	5.6	5.5	5.9	5.6	5.2	5.0		5.5	5.2	4.8			5.0	4.8			
24.0	6.6	6.4	6.2	6.0	6.0	6.1	5.9	5.5	5.3	5.3	5.7	5.3	5.0	4.8	4.7	5.2	4.9	4.6			4.8	4.5	4.2		
26.0	6.2	6.0	5.8	5.7	5.7	5.8	5.6	5.2	5.0	5.0	5.4	5.1	4.8	4.6	4.5	5.0	4.7	4.4	4.2		4.6	4.3	4.0		
28.0	5.9	5.7	5.5	5.4		5.4	5.2	5.0	4.8	4.8	5.1	4.8	4.5	4.4	4.3	4.8	4.4	4.2	4.0	3.9	4.3	4.1	3.8	3.6	
30.0	5.5	5.4	5.2	5.1		5.1	5.0	4.8	4.6		4.8	4.6	4.3	4.2	4.2	4.5	4.2	4.0	3.8	3.8	4.2	3.9	3.6	3.5	
32.0	5.2	5.1	4.9	4.9		4.9	4.7	4.5	4.4		4.5	4.4	4.1	4.0	4.0	4.3	4.0	3.8	3.7	3.6	4.0	3.7	3.5	3.3	3.3
34.0	4.7	4.8	4.7	4.6		4.6	4.4	4.3	4.2		4.3	4.1	3.9	3.8		4.1	3.9	3.6	3.5	3.5	3.8	3.5	3.3	3.2	3.2
36.0	3.6	3.9	4.3	4.4		4.3	4.2	4.1	4.0		4.1	3.9	3.8	3.7		3.8	3.7	3.4	3.3		3.6	3.4	3.2	3.1	3.1
38.0	2.6	2.9	3.3	3.5		3.5	3.9	3.9	3.8		3.9	3.7	3.6	3.5		3.6	3.5	3.3	3.2		3.4	3.2	3.0	3.0	3.0
40.0		2.0	2.3			2.6	3.0	3.5	3.7		3.1	3.5	3.4	3.4		3.5	3.3	3.2	3.1		3.3	3.1	2.9	2.8	
42.0						1.8	2.2	2.6	2.8		2.3	2.8	3.3	3.2		2.8	3.2	3.1	3.0		3.1	3.0	2.8	2.7	
44.0								1.8			1.6	2.1	2.6	2.9		2.1	2.6	2.9	2.9		2.6	2.8	2.7	2.6	
46.0													1.9				1.9	2.5	2.8		2.0	2.5	2.6	2.5	
48.0																		1.9	2.2			1.9	2.5	2.4	
50.0																							1.9	2.4	
θ(°)	55～84	54～84	55～84	57～84	70～84	54～84	55～84	54～84	57～84	70～84	54～84	55～84	55～84	57～84	70～84	55～84	56～84	56～84	57～84	70～84	56～84	56～84	57～84	57～84	70～84
標準フック	25t					7.8t																			
フック質量	450kg					300kg																			
標準巻掛本数	2					1																			

注）カウンタウエイト47t、アウトリガ張出幅 8.3m

■ＦＢ性能

６３．４mブーム＋１．８５m＋フルオートラフィングジブ　　単位：ｔ

ジブ長さ(m)	8.5					11.6					14.7					17.8					20.9				
作業半径(m)	オフセット					オフセット					オフセット					オフセット					オフセット				
	5 °	15 °	30 °	45 °	60 °	5 °	15 °	30 °	45 °	60 °	5 °	15 °	30 °	45 °	60 °	5 °	15 °	30 °	45 °	60 °	5 °	15 °	30 °	45 °	60 °
14.0	7.0	7.0				6.1					5.4														
16.0	6.8	6.6	6.3			6.1	6.0				5.4					4.7									
18.0	6.3	6.1	5.9	5.7		5.9	5.7	5.3			5.4	5.2				4.7					4.2				
20.0	6.0	5.8	5.5	5.3	5.3	5.5	5.3	5.0	4.8		5.2	4.9				4.7	4.5				4.2				
22.0	5.6	5.4	5.1	5.0	5.0	5.2	5.0	4.7	4.5	4.5	4.8	4.6	4.3			4.6	4.3				4.2	4.0			
24.0	5.3	5.1	4.8	4.7	4.7	4.9	4.7	4.4	4.3	4.2	4.5	4.3	4.1	3.9		4.3	4.0	3.8			4.0	3.7			
26.0	4.9	4.8	4.6	4.4	4.4	4.6	4.4	4.2	4.1	4.0	4.3	4.1	3.9	3.7	3.7	4.0	3.8	3.6			3.8	3.5	3.3		
28.0	4.6	4.5	4.3	4.2	4.2	4.3	4.1	3.9	3.9	3.8	4.0	3.8	3.6	3.5	3.5	3.8	3.6	3.4	3.3	3.2	3.6	3.4	3.1		
30.0	4.3	4.2	4.1	4.0		4.1	3.9	3.7	3.6	3.6	3.8	3.6	3.5	3.3	3.3	3.6	3.4	3.2	3.1	3.1	3.3	3.2	3.0	2.9	
32.0	4.0	4.0	3.9	3.8		3.8	3.7	3.5	3.4		3.6	3.4	3.3	3.2	3.2	3.4	3.2	3.0	2.9	2.9	3.2	3.0	2.8	2.7	2.7
34.0	3.8	3.7	3.6	3.6		3.6	3.5	3.3	3.3		3.4	3.2	3.1	3.0	3.0	3.2	3.0	2.9	2.8	2.8	3.0	2.9	2.7	2.6	2.6
36.0	3.6	3.5	3.4	3.4		3.4	3.3	3.2	3.1		3.2	3.1	2.9	2.8		3.0	2.9	2.7	2.7	2.6	2.8	2.7	2.6	2.5	2.4
38.0	3.1	3.3	3.2	3.2		3.2	3.1	3.0	2.9		3.0	2.9	2.8	2.7		2.9	2.7	2.6	2.5		2.7	2.5	2.4	2.3	2.3
40.0	2.3	2.6	2.9	3.0		2.8	2.9	2.8	2.8		2.8	2.8	2.6	2.6		2.7	2.6	2.4	2.4		2.5	2.4	2.3	2.2	2.2
42.0		1.7	2.0			2.1	2.4	2.7	2.6		2.6	2.6	2.5	2.4		2.5	2.4	2.3	2.3		2.4	2.3	2.2	2.1	
44.0								2.1	2.3		1.9	2.3	2.4	2.3		2.3	2.3	2.2	2.1		2.3	2.2	2.0	2.0	
46.0													2.1	2.2			2.1	2.1	2.0		2.1	2.1	1.9	1.9	
48.0																		2.0	2.0			2.0	1.8	1.8	
50.0																			1.8				1.8	1.7	
θ(°)	56～84	55～84	56～84	57～84	70～84	56～84	57～84	57～84	57～84	70～84	56～84	58～84	58～84	57～84	70～84	57～84	58～84	58～84	57～84	70～84	58～84	58～84	59～84	61～84	70～84
標準フック	7.8t																								
フック質量	300kg																								
標準巻掛本数	1																								

注）カウンタウエイト47t、アウトリガ張出幅 8.3m

■ＦＣ性能

３０．０mブーム+１．８５m+フルオートラフィングジブ　　単位：ｔ

ジブ長さ(m)	8.5					11.6					14.7					17.8					20.9				
作業半径(m)	オフセット					オフセット					オフセット					オフセット					オフセット				
	5°	15°	30°	45°	60°	5°	15°	30°	45°	60°	5°	15°	30°	45°	60°	5°	15°	30°	45°	60°	5°	15°	30°	45°	60°
7.0	26.1	20.9				14.6					13.9														
8.0	24.4	19.9				14.6	14.6				13.9					13.5									
9.0	22.8	19.0	15.8			14.6	14.6				13.9					13.4					5.6				
10.0	21.5	18.2	15.3	13.6		14.6	14.5				13.9	12.4				13.0					5.6				
11.0	20.3	17.4	14.9	13.3	12.2	14.6	13.8	11.5			13.9	11.8				12.5	10.2				5.6				
12.0	19.2	16.7	14.5	13.1	12.1	14.6	13.2	11.2			13.4	11.3				11.7	9.8				5.6				
14.0	17.3	15.5	13.8	12.7	11.9	13.9	12.2	10.6	9.5	8.6	12.0	10.3	8.8			10.4	8.9				5.6	5.6			
16.0	15.8	14.4	13.2	12.4	11.8	12.6	11.3	10.0	9.2	8.5	10.8	9.5	8.3	7.4		9.3	8.2	7.0			5.6	5.6			
18.0	14.5	13.5	12.6	12.1	11.7	11.5	10.5	9.6	8.9	8.4	9.8	8.8	7.8	7.1	6.5	8.4	7.6	6.6	5.8		5.6	5.6	5.6		
20.0	13.4	12.7	12.1	11.9		10.5	9.8	9.1	8.7	8.3	8.9	8.2	7.5	6.9	6.4	7.7	7.0	6.3	5.6	5.0	5.6	5.6	5.6		
22.0	10.7	11.3	11.7	11.7		9.7	9.2	8.8	8.5	8.3	8.2	7.7	7.1	6.7	6.3	7.0	6.5	6.0	5.4	4.9	5.6	5.6	5.3	4.6	
24.0	8.3	8.8	9.4	9.7		9.0	8.7	8.4	8.3		7.6	7.2	6.8	6.5	6.3	6.5	6.1	5.7	5.3	4.8	5.6	5.5	5.0	4.5	4.0
26.0	6.3	6.7	7.2	7.4		7.6	8.3	8.2	8.2		7.0	6.8	6.6	6.4		6.0	5.7	5.4	5.1	4.8	5.4	5.2	4.8	4.3	3.9
28.0	4.6	5.0	5.3			5.9	6.5	7.1	7.4		6.5	6.4	6.3	6.3		5.5	5.4	5.2	5.0		5.0	4.8	4.6	4.2	3.9
30.0	3.2	3.5	3.7			4.5	4.9	5.4			5.5	6.1	6.1	6.2		5.2	5.1	5.0	4.9		4.7	4.6	4.4	4.1	3.8
32.0	2.0	2.2	2.3			3.2	3.6	3.9			4.2	4.7	5.4			4.8	4.8	4.9	4.8		4.3	4.3	4.2	4.0	
34.0		1.0				2.1	2.4	2.6			3.1	3.5	4.0			3.9	4.5	4.7	4.8		4.1	4.1	4.1	3.9	
36.0						1.1	1.3				2.1	2.5	2.9			2.9	3.4	4.0			3.8	3.9	3.9	3.8	
38.0											1.2	1.5	1.8			2.0	2.5	2.9			3.0	3.6	3.8		
40.0																1.3	1.6	1.9			2.2	2.7	3.3		
42.0																					1.5	1.9	2.3		
44.0																						1.2	1.5		
θ(°)	33～84	28～84	34～84	50～84	65～84	10～84	20～84	35～84	50～84	65～84	10～84	20～84	35～84	51～84	66～84	10～84	20～84	35～84	51～84	67～84	10～84	20～84	35～84	52～84	68～84
標準フック	80ｔ					25t															7.8t				
フック質量	1150kg					450kg															300kg				
標準巻掛本数	4					2															1				

注）カウンタウエイト35t、アウトリガ張出幅 8.3m

■ＦＣ性能

３４．１mブーム+１．８５m+フルオートラフィングジブ　　単位：ｔ

ジブ長さ(m)	8.5					11.6					14.7					17.8					20.9				
作業半径(m)	オフセット					オフセット					オフセット					オフセット					オフセット				
	5°	15°	30°	45°	60°	5°	15°	30°	45°	60°	5°	15°	30°	45°	60°	5°	15°	30°	45°	60°	5°	15°	30°	45°	60°
7.0	27.5	21.5				14.6																			
8.0	25.8	20.5				14.6					13.9					13.5									
9.0	24.2	19.7	16.0			14.6	14.6				13.9					13.2									
10.0	22.8	18.8	15.6			14.6	14.6				13.9	12.8				12.8									
11.0	21.6	18.1	15.2	13.4		14.6	14.6	11.9			13.9	12.2				12.4	10.5				5.6				
12.0	20.5	17.4	14.8	13.2	12.1	14.6	14.1	11.6			13.9	11.7				12.0	10.0				5.6				
14.0	18.5	16.2	14.1	12.8	11.9	14.6	13.0	11.0	9.7		12.8	10.7	8.9			11.0	9.2				5.6	5.6			
16.0	16.9	15.1	13.5	12.5	11.8	13.9	12.1	10.4	9.4	8.6	11.5	9.9	8.4	7.4		9.9	8.5	7.1			5.6	5.6			
18.0	15.6	14.2	12.9	12.2	11.7	12.6	11.3	10.0	9.1	8.4	10.4	9.2	8.0	7.2	6.5	9.0	7.8	6.7			5.6	5.6	5.6		
20.0	13.4	13.4	12.5	12.0	11.7	11.6	10.6	9.5	8.9	8.4	9.6	8.6	7.6	6.9	6.4	8.2	7.3	6.4	5.6		5.6	5.6	5.6		
22.0	10.7	11.3	12.0	11.8		10.7	9.9	9.2	8.7	8.3	8.8	8.1	7.3	6.7	6.3	7.5	6.8	6.1	5.5	4.9	5.6	5.6	5.4	4.6	
24.0	8.3	8.8	9.5	9.9		9.6	9.4	8.8	8.5		8.1	7.6	7.0	6.6	6.2	6.9	6.4	5.8	5.3	4.8	5.6	5.6	5.1	4.5	3.9
26.0	6.2	6.7	7.3	7.6		7.5	8.2	8.5	8.4		7.5	7.1	6.7	6.4	6.2	6.4	6.0	5.6	5.2	4.7	5.6	5.4	4.9	4.3	3.9
28.0	4.6	5.0	5.4	5.6		5.8	6.4	7.2	7.6		6.8	6.8	6.5	6.3		5.9	5.7	5.3	5.0	4.7	5.4	5.1	4.7	4.2	3.8
30.0	3.1	3.5	3.8			4.4	4.9	5.5	5.8		5.3	6.0	6.3	6.2		5.5	5.4	5.1	4.9		5.0	4.8	4.5	4.1	3.8
32.0	1.9	2.2	2.5			3.1	3.6	4.1			4.0	4.6	5.4	5.8		4.8	5.1	5.0	4.8		4.7	4.5	4.3	4.0	
34.0						2.0	2.4	2.8			2.9	3.5	4.1	4.4		3.7	4.3	4.8	4.8		4.4	4.3	4.1	3.9	
36.0						1.0	1.4	1.7			2.0	2.4	2.9			2.7	3.3	4.0	4.4		3.6	4.1	4.0	3.8	
38.0											1.1	1.5	1.9			1.8	2.3	2.9			2.8	3.4	3.9	3.8	
40.0																1.0	1.5	2.0			2.0	2.5	3.2	3.7	
42.0																		1.1			1.3	1.8	2.4		
44.0																						1.0	1.5		
θ(°)	41～84	42～84	43～84	51～84	66～84	38～84	39～84	37～84	52～84	66～84	39～84	41～84	43～84	51～84	66～84	40～84	42～84	41～84	51～84	67～84	41～84	41～84	44～84	52～84	68～84
標準フック	80ｔ					25t															7.8t				
フック質量	1150kg					450kg															300kg				
標準巻掛本数	4					2															1				

注）カウンタウエイト35t、アウトリガ張出幅 8.3m

■ＦＣ性能

３８．３mブーム＋１．８５m＋フルオートラフィングジブ　　単位：ｔ

ジブ長さ(m)	8.5					11.6					14.7					17.8					20.9				
作業半径(m)	オフセット					オフセット					オフセット					オフセット					オフセット				
	5°	15°	30°	45°	60°	5°	15°	30°	45°	60°	5°	15°	30°	45°	60°	5°	15°	30°	45°	60°	5°	15°	30°	45°	60°
7.0	25.0																								
8.0	25.0	21.6				14.6																			
9.0	25.0	20.7				14.6					13.9					12.9									
10.0	24.7	19.9	16.1			14.6	14.6				13.9					12.6									
11.0	23.4	19.1	15.7			14.6	14.6				13.9	12.6				12.2					5.6				
12.0	22.2	18.4	15.3	13.5	12.2	14.6	14.6	11.8			13.9	12.1				11.8	10.1				5.6				
14.0	20.2	17.2	14.6	13.1	12.1	14.6	13.6	11.2	9.8		13.6	11.1	9.1			11.1	9.5				5.6				
16.0	18.4	16.1	14.0	12.8	11.9	14.6	12.6	10.7	9.5	8.6	12.3	10.3	8.6			10.6	8.8	7.2			5.6	5.6			
18.0	16.9	15.1	13.5	12.5	11.8	13.5	11.8	10.2	9.2	8.5	11.2	9.6	8.2	7.3		9.6	8.2	6.9			5.6	5.6			
20.0	13.5	14.2	13.0	12.2	11.8	12.5	11.1	9.8	9.0	8.4	10.2	9.0	7.8	7.0	6.4	8.8	7.6	6.5	5.7		5.6	5.6	5.6		
22.0	10.8	11.4	12.1	12.0		11.5	10.5	9.4	8.8	8.3	9.4	8.5	7.5	6.8	6.3	8.0	7.1	6.2	5.5	4.9	5.6	5.6	5.5		
24.0	8.3	8.9	9.7	10.1		9.5	9.9	9.1	8.6	8.3	8.7	8.0	7.2	6.7	6.2	7.4	6.7	6.0	5.4	4.8	5.6	5.6	5.3	4.5	
26.0	6.3	6.8	7.5	7.8		7.4	8.2	8.8	8.5		8.1	7.5	6.9	6.5	6.2	6.9	6.3	5.7	5.2	4.8	5.6	5.6	5.0	4.4	3.9
28.0	4.6	5.1	5.6	5.9		5.7	6.4	7.2	7.7		6.6	7.1	6.7	6.4		6.4	6.0	5.5	5.1	4.7	5.6	5.3	4.8	4.3	3.8
30.0	3.2	3.6	4.0	4.2		4.3	4.8	5.5	5.9		5.1	5.9	6.5	6.3		5.9	5.7	5.3	5.0		5.4	5.0	4.6	4.2	3.8
32.0	2.0	2.3	2.6			3.0	3.5	4.1	4.4		3.9	4.5	5.4	5.9		4.6	5.4	5.1	4.9		5.0	4.8	4.4	4.1	3.8
34.0		1.2	1.4			1.9	2.4	2.9	3.1		2.8	3.4	4.1	4.5		3.5	4.2	5.0	4.8		4.4	4.5	4.3	4.0	
36.0							1.3	1.7			1.8	2.3	2.9	3.3		2.5	3.2	4.0	4.5		3.4	4.2	4.1	3.9	
38.0												1.4	1.9			1.6	2.2	2.9	3.3		2.5	3.3	4.0	3.8	
40.0																	1.4	2.0			1.8	2.4	3.2	3.7	
42.0																		1.1			1.0	1.6	2.3	2.7	
44.0																							1.5		
θ(°)	46～84	44～84	45～84	51～84	67～84	47～84	45～84	47～84	51～84	67～84	47～84	46～84	49～84	51～84	67～84	47～84	47～84	47～84	52～84	68～84	46～84	49～84	49～84	52～84	68～84
標準フック	80ｔ					25t															7.8t				
フック質量	1150kg					450kg															300kg				
標準巻掛本数	4					2															1				

注）カウンタウエイト35t、アウトリガ張出幅 8.3m

■ＦＣ性能

４２．５mブーム＋１．８５m＋フルオートラフィングジブ　　単位：ｔ

ジブ長さ(m)	8.5					11.6					14.7					17.8					20.9				
作業半径(m)	オフセット					オフセット					オフセット					オフセット					オフセット				
	5°	15°	30°	45°	60°	5°	15°	30°	45°	60°	5°	15°	30°	45°	60°	5°	15°	30°	45°	60°	5°	15°	30°	45°	60°
8.0	21.3																								
9.0	21.3	21.3				14.6																			
10.0	21.3	20.5				14.6					13.9					11.5									
11.0	21.3	19.7	15.9			14.6	14.6				13.9					11.5									
12.0	21.0	19.0	15.6	13.6		14.6	14.6				13.8	12.0				11.5					5.6				
14.0	19.5	17.8	14.9	13.3	12.1	14.6	14.1	11.4			13.1	11.4				10.8	9.4				5.6				
16.0	18.1	16.7	14.3	12.9	12.0	14.6	13.1	10.9	9.6	8.6	12.4	10.7	8.8			10.2	8.9				5.6	5.6			
18.0	16.7	15.8	13.8	12.6	11.8	14.4	12.3	10.5	9.4	8.5	11.9	10.0	8.4	7.3		9.8	8.5	7.0			5.6	5.6			
20.0	13.7	14.4	13.3	12.4	11.8	13.3	11.6	10.1	9.1	8.4	10.9	9.4	8.0	7.1	6.4	9.3	7.9	6.7	5.8		5.6	5.6	5.6		
22.0	11.0	11.6	12.3	12.2	11.7	11.9	10.9	9.7	8.9	8.3	10.1	8.8	7.7	6.9	6.3	8.6	7.4	6.4	5.6	4.9	5.6	5.6	5.5		
24.0	8.5	9.2	9.9	10.4		9.6	10.4	9.4	8.7	8.3	9.3	8.3	7.4	6.8	6.3	7.9	7.0	6.1	5.4	4.8	5.6	5.6	5.3	4.6	
26.0	6.5	7.1	7.7	8.1		7.6	8.3	9.1	8.6	8.2	8.4	7.9	7.1	6.6	6.2	7.3	6.6	5.9	5.3	4.8	5.6	5.6	5.1	4.4	3.9
28.0	4.8	5.3	5.9	6.2		5.9	6.5	7.4	8.0		6.7	7.5	6.9	6.5	6.2	6.8	6.3	5.7	5.2	4.7	5.6	5.6	4.9	4.3	3.9
30.0	3.4	3.8	4.3	4.6		4.4	5.0	5.7	6.2		5.2	6.0	6.7	6.4		5.9	5.9	5.5	5.1	4.7	5.6	5.3	4.8	4.2	3.8
32.0	2.2	2.5	2.9	3.1		3.1	3.7	4.3	4.7		3.9	4.6	5.5	6.1		4.6	5.5	5.3	5.0		5.4	5.0	4.6	4.1	3.8
34.0			1.8			2.1	2.5	3.1	3.4		2.8	3.5	4.2	4.7		3.5	4.3	5.1	4.9		4.4	4.8	4.4	4.0	3.7
36.0								2.0	2.2		1.9	2.4	3.1	3.5		2.5	3.2	4.1	4.7		3.4	4.2	4.3	4.0	
38.0													2.1	2.4		1.7	2.3	3.0	3.5		2.5	3.3	4.1	3.9	
40.0																		2.1	2.5		1.8	2.4	3.3	3.8	
42.0																			1.6			1.7	2.4	2.9	
44.0																							1.6	2.1	
θ(°)	51～84	52～84	50～84	51～84	67～84	51～84	53～84	52～84	51～84	67～84	51～84	53～84	53～84	51～84	67～84	51～84	53～84	54～84	52～84	68～84	52～84	52～84	53～84	52～84	68～84
標準フック	25ｔ					25t															7.8t				
フック質量	450kg					450kg															300kg				
標準巻掛本数	3					2															1				

注）カウンタウエイト35t、アウトリガ張出幅 8.3m

■ＦＣ性能

４６．７mブーム＋１．８５m＋フルオートラフィングジブ　　単位：ｔ

ジブ長さ(m)	8.5					11.6					14.7					17.8					20.9				
作業半径(m)	オフセット					オフセット					オフセット					オフセット					オフセット				
	5°	15°	30°	45°	60°	5°	15°	30°	45°	60°	5°	15°	30°	45°	60°	5°	15°	30°	45°	60°	5°	15°	30°	45°	60°
9.0	17.5																								
10.0	17.5	17.5				14.2																			
11.0	17.5	17.5				14.2					12.0					10.1									
12.0	17.5	17.5	15.8			14.2	14.2				12.0					10.1									
14.0	16.9	16.4	15.2	13.4		14.2	14.0	11.6			12.0	11.1				10.1	9.1				5.6				
16.0	15.5	15.1	14.6	13.1	12.0	14.2	13.6	11.1	9.7		12.0	10.6	8.9			9.9	8.7				5.6				
18.0	14.3	14.0	13.7	12.8	11.9	13.4	12.8	10.7	9.5	8.5	11.5	10.2	8.5			9.4	8.3	7.0			5.6	5.6			
20.0	13.2	13.0	12.7	12.5	11.8	12.5	12.1	10.3	9.2	8.4	11.2	9.7	8.2	7.2	6.4	9.0	8.0	6.8			5.6	5.6			
22.0	11.1	11.7	11.8	11.8	11.7	11.6	11.4	9.9	9.0	8.4	10.7	9.2	7.9	7.0	6.4	8.8	7.6	6.5	5.6		5.6	5.6	5.4		
24.0	8.7	9.3	10.1	10.6		9.7	10.5	9.6	8.8	8.3	9.9	8.7	7.6	6.8	6.3	8.4	7.3	6.2	5.5	4.8	5.6	5.6	5.2		
26.0	6.7	7.2	7.9	8.4		7.7	8.5	9.3	8.7	8.3	8.5	8.2	7.3	6.7	6.2	7.8	6.9	6.0	5.4	4.8	5.6	5.6	5.1	4.5	
28.0	5.0	5.5	6.1	6.5		6.0	6.7	7.6	8.2		6.7	7.6	7.1	6.6	6.2	7.3	6.5	5.8	5.2	4.7	5.6	5.6	4.9	4.4	3.9
30.0	3.6	4.0	4.5	4.8		4.5	5.1	5.9	6.4		5.3	6.1	6.8	6.4	6.1	5.9	6.2	5.6	5.1	4.7	5.6	5.4	4.7	4.3	3.8
32.0	2.3	2.7	3.2	3.4		3.3	3.8	4.5	4.9		4.0	4.7	5.6	6.3		4.6	5.5	5.4	5.0	4.7	5.5	5.2	4.6	4.2	3.8
34.0				2.2		2.2	2.7	3.3	3.6		2.9	3.6	4.4	4.9		3.5	4.3	5.2	4.9		4.4	5.0	4.5	4.1	3.7
36.0								2.2	2.5			2.5	3.2	3.7		2.5	3.3	4.2	4.8		3.4	4.3	4.4	4.0	
38.0													2.3	2.6			2.3	3.1	3.7		2.5	3.3	4.2	3.9	
40.0																		2.2	2.7		1.7	2.5	3.4	3.9	
42.0																			1.8			1.7	2.5	3.1	
44.0																							1.7	2.2	
46.0																								1.4	
θ(°)	54～84	55～84	57～84	54～84	68～84	54～84	56～84	55～84	56～84	68～84	56～84	56～84	56～84	57～84	68～84	56～84	56～84	57～84	56～84	69～84	54～84	55～84	56～84	55～84	69～84
標準フック	25t					25t															7.8t				
フック質量	450kg					450kg															300kg				
標準巻掛本数	3					2															1				

注）カウンタウエイト35t、アウトリガ張出幅 8.3m

■ＦＣ性能

５０．９mブーム＋１．８５m＋フルオートラフィングジブ　　単位：ｔ

ジブ長さ(m)	8.5					11.6					14.7					17.8					20.9				
作業半径(m)	オフセット					オフセット					オフセット					オフセット					オフセット				
	5°	15°	30°	45°	60°	5°	15°	30°	45°	60°	5°	15°	30°	45°	60°	5°	15°	30°	45°	60°	5°	15°	30°	45°	60°
10.0	13.8																								
11.0	13.8	13.8				11.8																			
12.0	13.8	13.8				11.8					10.1														
14.0	13.8	13.8	13.3	13.0		11.8	11.8				10.1	10.1				6.7									
16.0	13.4	13.0	12.5	12.2	12.1	11.8	11.8	11.3			10.1	10.0				6.7					5.6				
18.0	12.3	12.1	11.7	11.5	11.4	11.5	11.2	10.7	9.5		10.1	9.6	8.4			6.7	6.7				5.6	5.6			
20.0	11.4	11.2	11.0	10.8	10.8	10.9	10.5	10.1	9.3	8.5	10.0	9.5	8.2	7.3		6.7	6.7	6.7			5.6	5.6			
22.0	10.5	10.4	10.3	10.2	10.2	10.1	9.9	9.5	9.1	8.4	9.4	9.1	7.9	7.1	6.4	6.7	6.7	6.5			5.6	5.6	5.3		
24.0	9.1	9.7	9.6	9.6	9.6	9.4	9.3	9.0	8.9	8.3	9.1	8.7	7.7	6.9	6.3	6.7	6.7	6.3	5.7		5.6	5.6	5.1		
26.0	7.1	7.7	8.4	8.9		7.9	8.7	8.5	8.4	8.3	8.5	8.2	7.4	6.8	6.2	6.7	6.7	6.1	5.6	5.0	5.6	5.6	5.0	4.5	
28.0	5.4	5.9	6.5	6.9		6.2	6.9	7.8	8.0		6.9	7.8	7.2	6.6	6.2	6.7	6.7	5.9	5.5	5.0	5.6	5.5	4.8	4.4	3.9
30.0	4.0	4.4	5.0	5.3		4.8	5.4	6.2	6.7		5.5	6.3	7.0	6.5	6.1	6.3	6.5	5.7	5.3	4.9	5.6	5.3	4.7	4.3	3.8
32.0	2.7	3.1	3.6	3.9		3.5	4.1	4.8	5.3		4.2	4.9	5.9	6.4		5.0	5.9	5.6	5.2	4.9	5.6	5.2	4.5	4.2	3.8
34.0			2.4	2.7			2.9	3.6	4.0		3.1	3.8	4.6	5.2		3.9	4.7	5.4	5.1		4.5	5.0	4.4	4.1	3.8
36.0								2.5	2.8			2.7	3.5	4.0		2.9	3.6	4.6	5.0		3.5	4.4	4.3	4.0	3.7
38.0													2.5	2.9			2.7	3.6	4.1		2.6	3.4	4.2	3.9	
40.0																		2.6	3.2			2.6	3.5	3.9	
42.0																			2.3				2.7	3.3	
44.0																							1.9	2.4	
46.0																								1.7	
θ(°)	57～84	58～84	57～84	58～84	69～84	59～84	58～84	58～84	59～84	69～84	59～84	59～84	59～84	60～84	69～84	59～84	59～84	60～84	59～84	69～84	59～84	59～84	58～84	58～84	69～84
標準フック	25t															7.8t									
フック質量	450kg															300kg									
標準巻掛本数	2															1									

注）カウンタウエイト35t、アウトリガ張出幅 8.3m

■ＦＣ性能

５５．０mブーム＋１．８５m＋フルオートラフィングジブ　　単位：ｔ

ジブ長さ(m)	8.5					11.6					14.7					17.8					20.9				
作業半径(m)	オフセット					オフセット					オフセット					オフセット					オフセット				
	5°	15°	30°	45°	60°	5°	15°	30°	45°	60°	5°	15°	30°	45°	60°	5°	15°	30°	45°	60°	5°	15°	30°	45°	60°
11.0	11.5																								
12.0	11.5	11.5				10.0																			
14.0	11.5	11.5	11.4			10.0	10.0				6.9					6.7									
16.0	11.2	11.0	10.6	10.4	10.4	10.0	9.9	9.7			6.9					6.7					5.6				
18.0	10.5	10.2	9.9	9.7	9.7	9.6	9.5	9.1	8.9		6.9	6.9				6.7	6.7				5.6				
20.0	9.8	9.6	9.3	9.1	9.1	9.3	8.9	8.6	8.4	8.4	6.9	6.9	6.9			6.7	6.7				5.6	5.6			
22.0	9.2	9.0	8.7	8.6	8.6	8.7	8.4	8.1	8.0	8.0	6.9	6.9	6.9	6.9		6.7	6.7	6.3			5.6	5.6			
24.0	8.5	8.4	8.2	8.1	8.1	8.1	7.9	7.6	7.5	7.5	6.9	6.9	6.9	6.9	6.4	6.7	6.7	6.1	5.6		5.6	5.6	5.0		
26.0	7.4	7.8	7.7	7.6	7.6	7.6	7.4	7.2	7.1	7.1	6.9	6.9	6.7	6.6	6.3	6.6	6.5	5.9	5.5	5.1	5.6	5.6	4.8		
28.0	5.7	6.2	6.8	7.2		6.4	7.0	6.8	6.7	6.7	6.7	6.5	6.3	6.2	6.2	6.4	6.2	5.8	5.4	5.0	5.6	5.4	4.7	4.3	
30.0	4.2	4.7	5.3	5.6		5.0	5.6	6.4	6.4		5.9	6.2	6.0	5.9	5.9	6.0	5.9	5.6	5.2	4.9	5.5	5.2	4.6	4.2	3.9
32.0	3.0	3.4	3.9	4.2		3.7	4.3	5.0	5.5		4.6	5.3	5.7	5.6	5.6	5.2	5.5	5.4	5.1	4.9	5.3	5.0	4.4	4.1	3.8
34.0			2.7	3.0			3.1	3.8	4.2		3.5	4.2	5.0	5.3		4.0	4.8	5.1	5.0	4.9	4.6	4.9	4.3	4.0	3.8
36.0								2.7	3.1		2.5	3.1	3.9	4.4		3.1	3.8	4.7	4.8		3.6	4.5	4.2	4.0	3.7
38.0													2.9	3.4			2.9	3.7	4.3		2.7	3.5	4.1	3.9	3.7
40.0														2.4				2.8	3.4			2.7	3.7	3.8	
42.0																			2.5				2.8	3.5	
44.0																							2.1	2.6	
θ(°)	59～84	60～84	59～84	60～84	69～84	61～84	61～84	60～84	61～84	69～84	59～84	61～84	61～84	60～84	69～84	61～84	61～84	62～84	61～84	69～84	61～84	61～84	60～84	62～84	69～84
標準フック	25t										7.8t														
フック質量	450kg										300kg														
標準巻掛本数	2										1														

注）カウンタウエイト35t、アウトリガ張出幅 8.3m

■ＦＣ性能

５９．２mブーム＋１．８５m＋フルオートラフィングジブ　　単位：ｔ

ジブ長さ(m)	8.5					11.6					14.7					17.8					20.9				
作業半径(m)	オフセット					オフセット					オフセット					オフセット					オフセット				
	5°	15°	30°	45°	60°	5°	15°	30°	45°	60°	5°	15°	30°	45°	60°	5°	15°	30°	45°	60°	5°	15°	30°	45°	60°
11.0	9.6																								
12.0	9.6	9.4				7.5																			
14.0	9.0	8.7	8.3			7.5	7.5				6.5					5.7									
16.0	8.4	8.3	7.7	7.5		7.5	7.4				6.5	6.5				5.7					5.0				
18.0	8.1	7.8	7.3	7.1	7.0	7.2	6.9	6.5			6.5	6.3				5.7	5.7				5.0				
20.0	7.5	7.3	6.9	6.7	6.6	7.0	6.5	6.1	5.9		6.3	6.0	5.5			5.7	5.5				5.0	5.0			
22.0	7.1	6.8	6.6	6.3	6.3	6.5	6.2	5.8	5.6	5.5	5.9	5.6	5.2	5.0		5.5	5.2	4.8			5.0	4.8			
24.0	6.6	6.4	6.2	6.0	6.0	6.1	5.9	5.5	5.3	5.3	5.7	5.3	5.0	4.8	4.7	5.2	4.9	4.6			4.8	4.5	4.2		
26.0	6.2	6.0	5.8	5.7	5.7	5.8	5.6	5.2	5.0	5.0	5.4	5.1	4.8	4.6	4.5	5.0	4.7	4.4	4.2		4.6	4.3	4.0		
28.0	5.9	5.7	5.5	5.4		5.4	5.2	5.0	4.8	4.8	5.1	4.8	4.5	4.4	4.3	4.8	4.4	4.2	4.0	3.9	4.3	4.1	3.8	3.6	
30.0	4.6	5.1	5.2	5.1		5.1	5.0	4.8	4.6		4.8	4.6	4.3	4.2	4.2	4.5	4.2	4.0	3.8	3.8	4.2	3.9	3.6	3.5	
32.0	3.4	3.8	4.3	4.6		4.3	4.7	4.5	4.4		4.5	4.4	4.1	4.0	4.0	4.3	4.0	3.8	3.7	3.6	4.0	3.7	3.5	3.3	3.3
34.0			3.1	3.4		3.2	3.7	4.3	4.2		3.7	4.1	3.9	3.8		4.1	3.9	3.6	3.5	3.5	3.8	3.5	3.3	3.2	3.2
36.0							2.7	3.3	3.7		2.8	3.4	3.8	3.7		3.3	3.7	3.4	3.3		3.6	3.4	3.2	3.1	3.1
38.0									2.6				3.2	3.5			3.1	3.3	3.2		2.9	3.2	3.0	3.0	3.0
40.0														2.7				3.0	3.1			2.9	2.9	2.8	
42.0																			2.7				2.8	2.7	
44.0																							2.3	2.6	
46.0																								2.1	
θ(°)	61～84	62～84	62～84	62～84	70～84	61～84	61～84	62～84	62～84	70～84	61～84	63～84	63～84	63～84	70～84	62～84	63～84	63～84	63～84	70～84	62～84	63～84	62～84	62～84	70～84
標準フック	25t					7.8t																			
フック質量	450kg					300kg																			
標準巻掛本数	2					1																			

注）カウンタウエイト35t、アウトリガ張出幅 8.3m

■ＦＣ性能

６３．４mブーム＋１．８５m＋フルオートラフィングジブ　　単位：ｔ

ジブ長さ(m)	8.5					11.6					14.7					17.8					20.9				
作業半径(m)	オフセット					オフセット					オフセット					オフセット					オフセット				
	5°	15°	30°	45°	60°	5°	15°	30°	45°	60°	5°	15°	30°	45°	60°	5°	15°	30°	45°	60°	5°	15°	30°	45°	60°
14.0	7.0	7.0				6.1					5.4														
16.0	6.8	6.6	6.3			6.1	6.0				5.4					4.7									
18.0	6.3	6.1	5.9	5.7		5.9	5.7	5.3			5.4	5.2				4.7					4.2				
20.0	6.0	5.8	5.5	5.3	5.3	5.5	5.3	5.0	4.8		5.2	4.9				4.7	4.5				4.2				
22.0	5.6	5.4	5.1	5.0	5.0	5.2	5.0	4.7	4.5	4.5	4.8	4.6	4.3			4.6	4.3				4.2	4.0			
24.0	5.3	5.1	4.8	4.7	4.7	4.9	4.7	4.4	4.3	4.2	4.5	4.3	4.1	3.9		4.3	4.0	3.8			4.0	3.7			
26.0	4.9	4.8	4.6	4.4	4.4	4.6	4.4	4.2	4.1	4.0	4.3	4.1	3.9	3.7	3.7	4.0	3.8	3.6			3.8	3.5	3.3		
28.0	4.6	4.5	4.3	4.2	4.2	4.3	4.1	3.9	3.9	3.8	4.0	3.8	3.6	3.5	3.5	3.8	3.6	3.4	3.3	3.2	3.6	3.4	3.1		
30.0	4.3	4.2	4.1	4.0		4.1	3.9	3.7	3.6	3.6	3.8	3.6	3.5	3.3	3.3	3.6	3.4	3.2	3.1	3.1	3.3	3.2	3.0	2.9	
32.0	3.9	4.0	3.9	3.8		3.8	3.7	3.5	3.4		3.6	3.4	3.3	3.2	3.2	3.4	3.2	3.0	2.9	2.9	3.2	3.0	2.8	2.7	2.7
34.0		3.2	3.6	3.6		3.4	3.5	3.3	3.3		3.4	3.2	3.1	3.0	3.0	3.2	3.0	2.9	2.8	2.8	3.0	2.9	2.7	2.6	2.6
36.0				2.9			2.9	3.2	3.1		3.0	3.1	2.9	2.8		3.0	2.9	2.7	2.7	2.6	2.8	2.7	2.6	2.5	2.4
38.0									2.9				2.8	2.7			2.7	2.6	2.5		2.7	2.5	2.4	2.3	2.3
40.0														2.6				2.4	2.4			2.4	2.3	2.2	2.2
42.0																			2.3				2.2	2.1	
44.0																							2.0	2.0	
46.0																								1.9	
θ(°)	63～84	63～84	64～84	63～84	70～84	63～84	63～84	64～84	63～84	70～84	63～84	64～84	65～84	64～84	70～84	64～84	64～84	65～84	65～84	70～84	64～84	64～84	64～84	64～84	70～84
標準フック	7.8t																								
フック質量	300kg																								
標準巻掛本数	1																								

注）カウンタウエイト35t、アウトリガ張出幅 8.3m

■ＦＤ性能

３０．０mブーム＋１．８５m＋フルオートラフィングジブ　　単位：ｔ

ジブ長さ(m)	8.5					11.6					14.7					17.8					20.9				
作業半径(m)	オフセット					オフセット					オフセット					オフセット					オフセット				
	5°	15°	30°	45°	60°	5°	15°	30°	45°	60°	5°	15°	30°	45°	60°	5°	15°	30°	45°	60°	5°	15°	30°	45°	60°
7.0	26.1	20.9				14.6					13.9														
8.0	24.4	19.9				14.6	14.6				13.9					13.5									
9.0	22.8	19.0	15.8			14.6	14.6				13.9					13.4					5.6				
10.0	21.5	18.2	15.3	13.6		14.6	14.5				13.9	12.4				13.0					5.6				
11.0	20.3	17.4	14.9	13.3	12.2	14.6	13.8	11.5			13.9	11.8				12.5	10.2				5.6				
12.0	19.2	16.7	14.5	13.1	12.1	14.6	13.2	11.2			13.4	11.3				11.7	9.8				5.6				
14.0	17.3	15.5	13.8	12.7	11.9	13.9	12.2	10.6	9.5	8.6	12.0	10.3	8.8			10.4	8.9				5.6	5.6			
16.0	15.8	14.4	13.2	12.4	11.8	12.6	11.3	10.0	9.2	8.5	10.8	9.5	8.3	7.4		9.3	8.2	7.0			5.6	5.6			
18.0	12.5	13.2	12.6	12.1	11.7	11.5	10.5	9.6	8.9	8.4	9.8	8.8	7.8	7.1	6.5	8.4	7.6	6.6	5.8		5.6	5.6	5.6		
20.0	9.4	10.1	10.9	11.4		10.5	9.8	9.1	8.7	8.3	8.9	8.2	7.5	6.9	6.4	7.7	7.0	6.3	5.6	5.0	5.6	5.6	5.6		
22.0	6.7	7.4	8.2	8.6		8.2	9.1	8.8	8.5	8.3	8.2	7.7	7.1	6.7	6.3	7.0	6.5	6.0	5.4	4.9	5.6	5.6	5.3	4.6	
24.0	4.6	5.1	5.8	6.1		6.0	6.8	7.8	8.3		7.2	7.2	6.8	6.5	6.3	6.5	6.1	5.7	5.3	4.8	5.6	5.5	5.0	4.5	4.0
26.0	2.9	3.3	3.8	4.0		4.3	4.9	5.7	6.2		5.3	6.2	6.6	6.4		6.0	5.7	5.4	5.1	4.8	5.4	5.2	4.8	4.3	3.9
28.0			2.1			2.8	3.3	4.0	4.3		3.8	4.6	5.6	6.2		4.7	5.4	5.2	5.0		5.0	4.8	4.6	4.2	3.9
30.0						1.5	2.0	2.5			2.6	3.2	4.0	4.5		3.4	4.2	5.0	4.9		4.5	4.6	4.4	4.1	3.8
32.0								1.2			1.5	2.0	2.7			2.3	3.0	3.9	4.5		3.3	4.2	4.2	4.0	
34.0													1.5			1.3	1.9	2.7	3.1		2.4	3.1	4.1	3.9	
36.0																		1.6			1.5	2.2	3.0	3.6	
38.0																						1.3	2.0		
40.0																							1.1		
θ(°)	47～84	48～84	46～84	50～84	65～84	43～84	46～84	43～84	50～84	65～84	44～84	47～84	45～84	51～84	66～84	45～84	48～84	47～84	51～84	67～84	46～84	46～84	46～84	52～84	68～84
標準フック	80ｔ					25t															7.8t				
フック質量	1150kg					450kg															300kg				
標準巻掛本数	4					2															1				

注）カウンタウエイト23.5t、アウトリガ張出幅 8.3m

■ＦＤ性能

３４．１mブーム＋１．８５m＋フルオートラフィングジブ　　単位：ｔ

ジブ長さ(m)	8.5					11.6					14.7					17.8					20.9				
作業半径(m)	オフセット					オフセット					オフセット					オフセット					オフセット				
	5°	15°	30°	45°	60°	5°	15°	30°	45°	60°	5°	15°	30°	45°	60°	5°	15°	30°	45°	60°	5°	15°	30°	45°	60°
7.0	27.5	21.5				14.6																			
8.0	25.8	20.5				14.6					13.9					13.5									
9.0	24.2	19.7	16.0			14.6	14.6				13.9					13.2									
10.0	22.8	18.8	15.6			14.6	14.6				13.9	12.8				12.8									
11.0	21.6	18.1	15.2	13.4		14.6	14.6	11.9			13.9	12.2				12.4	10.5				5.6				
12.0	20.5	17.4	14.8	13.2	12.1	14.6	14.1	11.6			13.9	11.7				12.0	10.0				5.6				
14.0	18.5	16.2	14.1	12.8	11.9	14.6	13.0	11.0	9.7		12.8	10.7	8.9			11.0	9.2				5.6	5.6			
16.0	16.3	15.1	13.5	12.5	11.8	13.9	12.1	10.4	9.4	8.6	11.5	9.9	8.4	7.4		9.9	8.5	7.1			5.6	5.6			
18.0	12.4	13.2	12.9	12.2	11.7	12.6	11.3	10.0	9.1	8.4	10.4	9.2	8.0	7.2	6.5	9.0	7.8	6.7			5.6	5.6	5.6		
20.0	9.3	10.1	10.9	11.5	11.7	10.6	10.6	9.5	8.9	8.4	9.6	8.6	7.6	6.9	6.4	8.2	7.3	6.4	5.6		5.6	5.6	5.6		
22.0	6.7	7.4	8.2	8.8		8.1	9.0	9.2	8.7	8.3	8.8	8.1	7.3	6.7	6.3	7.5	6.8	6.1	5.5	4.9	5.6	5.6	5.4	4.6	
24.0	4.5	5.1	5.9	6.3		5.9	6.8	7.8	8.4		7.0	7.6	7.0	6.6	6.2	6.9	6.4	5.8	5.3	4.8	5.6	5.6	5.1	4.5	3.9
26.0		3.3	3.9	4.2		4.1	4.9	5.8	6.4		5.2	6.1	6.7	6.4	6.2	6.0	6.0	5.6	5.2	4.7	5.6	5.4	4.9	4.3	3.9
28.0						2.7	3.3	4.1	4.5		3.6	4.5	5.5	6.3		4.5	5.4	5.3	5.0	4.7	5.4	5.1	4.7	4.2	3.8
30.0							2.0	2.6	2.9		2.4	3.1	4.0	4.6		3.2	4.0	5.1	4.9		4.2	4.8	4.5	4.1	3.8
32.0												1.9	2.7	3.1		2.1	2.8	3.8	4.5		3.1	4.0	4.3	4.0	
34.0														1.9			1.8	2.6	3.2		2.1	2.9	4.0	3.9	
36.0																		1.6	2.0			2.0	2.9	3.6	
38.0																							2.0	2.5	
40.0																								1.5	
θ(°)	55～84	53～84	55～84	56～84	66～84	52～84	51～84	53～84	52～84	66～84	52～84	52～84	54～84	52～84	66～84	52～84	52～84	52～84	54～84	67～84	53～84	53～84	54～84	52～84	68～84
標準フック	80ｔ					25t															7.8t				
フック質量	1150kg					450kg															300kg				
標準巻掛本数	4					2															1				

注）カウンタウエイト23.5t、アウトリガ張出幅 8.3m

■ＦＤ性能

３８．３mブーム＋１．８５m＋フルオートラフィングジブ　　単位：ｔ

ジブ長さ(m)	8.5					11.6					14.7					17.8					20.9				
作業半径(m)	オフセット					オフセット					オフセット					オフセット					オフセット				
	5°	15°	30°	45°	60°	5°	15°	30°	45°	60°	5°	15°	30°	45°	60°	5°	15°	30°	45°	60°	5°	15°	30°	45°	60°
7.0	25.0																								
8.0	25.0	21.6				14.6																			
9.0	25.0	20.7				14.6					13.9					12.9									
10.0	24.7	19.9	16.1			14.6	14.6				13.9					12.6									
11.0	23.4	19.1	15.7			14.6	14.6				13.9	12.6				12.2					5.6				
12.0	22.2	18.4	15.3	13.5	12.2	14.6	14.6	11.8			13.9	12.1				11.8	10.1				5.6				
14.0	20.2	17.2	14.6	13.1	12.1	14.6	13.6	11.2	9.8		13.6	11.1	9.1			11.1	9.5				5.6				
16.0	16.3	16.1	14.0	12.8	11.9	14.6	12.6	10.7	9.5	8.6	12.3	10.3	8.6			10.6	8.8	7.2			5.6	5.6			
18.0	12.5	13.3	13.5	12.5	11.8	13.5	11.8	10.2	9.2	8.5	11.2	9.6	8.2	7.3		9.6	8.2	6.9			5.6	5.6			
20.0	9.4	10.2	11.1	11.7	11.8	10.5	11.1	9.8	9.0	8.4	10.2	9.0	7.8	7.0	6.4	8.8	7.6	6.5	5.7		5.6	5.6	5.6		
22.0	6.7	7.5	8.4	9.0		8.0	9.0	9.4	8.8	8.3	9.0	8.5	7.5	6.8	6.3	8.0	7.1	6.2	5.5	4.9	5.6	5.6	5.5		
24.0	4.6	5.2	6.0	6.5		5.8	6.7	7.8	8.5	8.3	6.8	7.9	7.2	6.7	6.2	7.4	6.7	6.0	5.4	4.8	5.6	5.6	5.3	4.5	
26.0	2.9	3.4	4.1	4.4		4.0	4.8	5.8	6.4		5.0	6.0	6.9	6.5	6.2	5.8	6.3	5.7	5.2	4.8	5.6	5.6	5.0	4.4	3.9
28.0				2.7		2.6	3.2	4.1	4.6		3.5	4.4	5.5	6.3		4.2	5.3	5.5	5.1	4.7	5.3	5.3	4.8	4.3	3.8
30.0								2.6	3.0			3.0	4.0	4.6		3.0	3.9	5.1	5.0		4.0	5.0	4.6	4.2	3.8
32.0													2.7	3.2			2.7	3.8	4.5		2.9	3.8	4.4	4.1	3.8
34.0																		2.6	3.2			2.8	3.9	4.0	
36.0																			2.1				2.9	3.6	
38.0																							1.9	2.6	
θ(°)	56～84	57～84	59～84	56～84	67～84	56～84	57～84	57～84	58～84	67～84	58～84	58～84	58～84	60～84	67～84	58～84	58～84	59～84	58～84	68～84	58～84	59～84	58～84	60～84	68～84
標準フック	80ｔ					25t															7.8t				
フック質量	1150kg					450kg															300kg				
標準巻掛本数	4					2															1				

注）カウンタウエイト23.5t、アウトリガ張出幅 8.3m

■ＦＤ性能

４２．５mブーム＋１．８５m＋フルオートラフィングジブ　　単位：ｔ

ジブ長さ(m)	8.5					11.6					14.7					17.8					20.9				
作業半径(m)	オフセット					オフセット					オフセット					オフセット					オフセット				
	5°	15°	30°	45°	60°	5°	15°	30°	45°	60°	5°	15°	30°	45°	60°	5°	15°	30°	45°	60°	5°	15°	30°	45°	60°
8.0	21.3																								
9.0	21.3	21.3				14.6																			
10.0	21.3	20.5				14.6					13.9					11.5									
11.0	21.3	19.7	15.9			14.6	14.6				13.9					11.5									
12.0	21.0	19.0	15.6	13.6		14.6	14.6				13.8	12.0				11.5					5.6				
14.0	19.5	17.8	14.9	13.3	12.1	14.6	14.1	11.4			13.1	11.4				10.8	9.4				5.6				
16.0	16.5	16.7	14.3	12.9	12.0	14.6	13.1	10.9	9.6	8.6	12.4	10.7	8.8			10.2	8.9				5.6	5.6			
18.0	12.7	13.5	13.8	12.6	11.8	13.7	12.3	10.5	9.4	8.5	11.9	10.0	8.4	7.3		9.8	8.5	7.0			5.6	5.6			
20.0	9.6	10.4	11.3	11.9	11.8	10.7	11.6	10.1	9.1	8.4	10.9	9.4	8.0	7.1	6.4	9.3	7.9	6.7	5.8		5.6	5.6	5.6		
22.0	6.9	7.7	8.6	9.2	9.4	8.1	9.1	9.7	8.9	8.3	9.0	8.8	7.7	6.9	6.3	8.6	7.4	6.4	5.6	4.9	5.6	5.6	5.5		
24.0	4.8	5.5	6.3	6.8		5.9	6.8	8.0	8.7	8.3	6.8	8.0	7.4	6.8	6.3	7.6	7.0	6.1	5.4	4.8	5.6	5.6	5.3	4.6	
26.0		3.6	4.3	4.8		4.2	5.0	6.0	6.7	7.0	5.0	6.1	7.1	6.6	6.2	5.8	6.6	5.9	5.3	4.8	5.6	5.6	5.1	4.4	3.9
28.0				3.1			3.4	4.3	4.9		3.6	4.4	5.6	6.5	6.2	4.3	5.3	5.7	5.2	4.7	5.3	5.6	4.9	4.3	3.9
30.0								2.8	3.3			3.1	4.1	4.8		3.0	3.9	5.2	5.1	4.7	4.0	5.1	4.8	4.2	3.8
32.0													2.8	3.4				3.9	4.7		2.8	3.9	4.6	4.1	3.8
34.0																		2.7	3.4			2.8	4.0	4.0	3.7
36.0																							2.9	3.8	
38.0																								2.7	
θ(°)	61～84	60～84	62～84	60～84	67～84	61～84	60～84	60～84	61～84	67～84	61～84	61～84	61～84	63～84	67～84	60～84	63～84	61～84	64～84	68～84	60～84	61～84	63～84	63～84	68～84
標準フック	25ｔ					25t															7.8t				
フック質量	450kg					450kg															300kg				
標準巻掛本数	3					2															1				

注）カウンタウエイト23.5t、アウトリガ張出幅 8.3m

■ＦＤ性能

４６．７mブーム＋１．８５m＋フルオートラフィングジブ　　単位：ｔ

ジブ長さ(m)	8.5					11.6					14.7					17.8					20.9				
作業半径(m)	オフセット					オフセット					オフセット					オフセット					オフセット				
	5°	15°	30°	45°	60°	5°	15°	30°	45°	60°	5°	15°	30°	45°	60°	5°	15°	30°	45°	60°	5°	15°	30°	45°	60°
9.0	17.5																								
10.0	17.5	17.5				14.2																			
11.0	17.5	17.5				14.2					12.0					10.1									
12.0	17.5	17.5	15.8			14.2	14.2				12.0					10.1									
14.0	16.9	16.4	15.2	13.4		14.2	14.0	11.6			12.0	11.1				10.1	9.1				5.6				
16.0	15.5	15.1	14.6	13.1	12.0	14.2	13.6	11.1	9.7		12.0	10.6	8.9			9.9	8.7				5.6				
18.0	12.8	13.6	13.7	12.8	11.9	13.4	12.8	10.7	9.5	8.5	11.5	10.2	8.5			9.4	8.3	7.0			5.6	5.6			
20.0	9.8	10.5	11.4	12.1	11.8	10.8	11.7	10.3	9.2	8.4	11.2	9.7	8.2	7.2	6.4	9.0	8.0	6.8			5.6	5.6			
22.0	7.1	7.9	8.8	9.4	9.7	8.2	9.2	9.9	9.0	8.4	9.1	9.2	7.9	7.0	6.4	8.8	7.6	6.5	5.6		5.6	5.6	5.4		
24.0	5.0	5.7	6.5	7.1		6.0	7.0	8.1	8.8	8.3	6.9	8.0	7.6	6.8	6.3	7.6	7.3	6.2	5.5	4.8	5.6	5.6	5.2		
26.0		3.8	4.6	5.0		4.3	5.1	6.1	6.9	7.3	5.1	6.1	7.3	6.7	6.2	5.8	6.9	6.0	5.4	4.8	5.6	5.6	5.1	4.5	
28.0								4.4	5.1			4.5	5.7	6.6	6.2	4.3	5.4	5.8	5.2	4.7	5.3	5.6	4.9	4.4	3.9
30.0									3.5				4.2	5.0	5.4		4.0	5.3	5.1	4.7	3.9	5.1	4.7	4.3	3.8
32.0														3.6				3.9	4.8	4.7		3.9	4.6	4.2	3.8
34.0																			3.5			2.8	4.1	4.1	3.7
36.0																							3.0	3.9	
38.0																								2.8	
θ(°)	64～84	63～84	64～84	65～84	68～84	63～84	65～84	65～84	64～84	68～84	65～84	65～84	65～84	65～84	68～84	64～84	65～84	66～84	66～84	69～84	64～84	63～84	65～84	65～84	69～84
標準フック	25t					25t															7.8t				
フック質量	450kg					450kg															300kg				
標準巻掛本数	3					2															1				

注）カウンタウエイト23.5t、アウトリガ張出幅 8.3m

■ＦＤ性能

５０．９mブーム＋１．８５m＋フルオートラフィングジブ　　単位：ｔ

ジブ長さ(m)	8.5					11.6					14.7					17.8					20.9				
作業半径(m)	オフセット					オフセット					オフセット					オフセット					オフセット				
	5°	15°	30°	45°	60°	5°	15°	30°	45°	60°	5°	15°	30°	45°	60°	5°	15°	30°	45°	60°	5°	15°	30°	45°	60°
10.0	13.8																								
11.0	13.8	13.8				11.8																			
12.0	13.8	13.8				11.8					10.1														
14.0	13.8	13.8	13.3	13.0		11.8	11.8				10.1	10.1				6.7									
16.0	13.4	13.0	12.5	12.2	12.1	11.8	11.8	11.3			10.1	10.0				6.7					5.6				
18.0	12.3	12.1	11.7	11.5	11.4	11.5	11.2	10.7	9.5		10.1	9.6	8.4			6.7	6.7				5.6	5.6			
20.0	10.2	10.9	11.0	10.8	10.8	10.9	10.5	10.1	9.3	8.5	10.0	9.5	8.2	7.3		6.7	6.7	6.7			5.6	5.6			
22.0	7.6	8.3	9.3	9.8	10.1	8.5	9.4	9.5	9.1	8.4	9.2	9.1	7.9	7.1	6.4	6.7	6.7	6.5			5.6	5.6	5.3		
24.0	5.4	6.1	7.0	7.5	7.8	6.3	7.2	8.4	8.9	8.3	7.1	8.2	7.7	6.9	6.3	6.7	6.7	6.3	5.7		5.6	5.6	5.1		
26.0		4.3	5.0	5.5		4.5	5.4	6.4	7.2	7.5	5.3	6.3	7.4	6.8	6.2	6.2	6.7	6.1	5.6	5.0	5.6	5.6	5.0	4.5	
28.0								4.7	5.4			4.7	5.9	6.6	6.2	4.7	5.8	5.9	5.5	5.0	5.4	5.5	4.8	4.4	3.9
30.0									3.8				4.4	5.2	5.7		4.4	5.7	5.3	4.9	4.1	5.2	4.7	4.3	3.8
32.0														3.9				4.4	5.2	4.9		4.0	4.5	4.2	3.8
34.0																			4.0				4.2	4.1	3.8
36.0																							3.1	4.0	3.7
38.0																								3.0	
θ(°)	66～84	65～84	66～84	67～84	69～84	65～84	67～84	67～84	66～84	69～84	67～84	67～84	67～84	67～84	69～84	66～84	67～84	68～84	68～84	69～84	66～84	67～84	66～84	67～84	69～84
標準フック	25t															7.8t									
フック質量	450kg															300kg									
標準巻掛本数	2															1									

注）カウンタウエイト23.5t、アウトリガ張出幅 8.3m

■ＦＤ性能

５５．０mブーム＋１．８５m＋フルオートラフィングジブ　　単位：ｔ

ジブ長さ(m)	8.5					11.6					14.7					17.8					20.9				
作業半径(m)	オフセット					オフセット					オフセット					オフセット					オフセット				
	5°	15°	30°	45°	60°	5°	15°	30°	45°	60°	5°	15°	30°	45°	60°	5°	15°	30°	45°	60°	5°	15°	30°	45°	60°
11.0	11.5																								
12.0	11.5	11.5				10.0																			
14.0	11.5	11.5	11.4			10.0	10.0				6.9					6.7									
16.0	11.2	11.0	10.6	10.4	10.4	10.0	9.9	9.7			6.9					6.7					5.6				
18.0	10.5	10.2	9.9	9.7	9.7	9.6	9.5	9.1	8.9		6.9	6.9				6.7	6.7				5.6				
20.0	9.8	9.6	9.3	9.1	9.1	9.3	8.9	8.6	8.4	8.4	6.9	6.9	6.9			6.7	6.7				5.6	5.6			
22.0	7.9	8.6	8.7	8.6	8.6	8.7	8.4	8.1	8.0	8.0	6.9	6.9	6.9	6.9		6.7	6.7	6.3			5.6	5.6			
24.0	5.7	6.4	7.2	7.8	8.1	6.5	7.4	7.6	7.5	7.5	6.9	6.9	6.9	6.9	6.4	6.7	6.7	6.1	5.6		5.6	5.6	5.0		
26.0			5.3	5.8	6.0	4.8	5.6	6.6	7.1	7.1	5.8	6.8	6.7	6.6	6.3	6.4	6.5	5.9	5.5	5.1	5.6	5.6	4.8		
28.0								4.9	5.6	6.0	4.2	5.2	6.3	6.2	6.2	4.8	5.9	5.8	5.4	5.0	5.5	5.4	4.7	4.3	
30.0									4.1			3.8	4.9	5.7	5.9		4.5	5.6	5.2	4.9	4.2	5.2	4.6	4.2	3.9
32.0													3.6	4.3	4.7			4.5	5.1	4.9		4.1	4.4	4.1	3.8
34.0																		3.4	4.2	4.6			4.3	4.0	3.8
36.0																			3.1				3.3	4.0	3.7
38.0																								3.2	3.6
θ(°)	67～84	68～84	68～84	69～84	69～84	67～84	68～84	68～84	68～84	69～84	66～84	67～84	67～84	69～84	69～84	68～84	68～84	67～84	67～84	69～84	67～84	68～84	68～84	68～84	69～84
標準フック	25t										7.8t														
フック質量	450kg										300kg														
標準巻掛本数	2										1														

注）カウンタウエイト23.5t、アウトリガ張出幅 8.3m

■ＦＤ性能

５９．２mブーム＋１．８５m＋フルオートラフィングジブ　　単位：ｔ

ジブ長さ(m)	8.5					11.6					14.7					17.8					20.9				
作業半径(m)	オフセット					オフセット					オフセット					オフセット					オフセット				
	5°	15°	30°	45°	60°	5°	15°	30°	45°	60°	5°	15°	30°	45°	60°	5°	15°	30°	45°	60°	5°	15°	30°	45°	60°
11.0	9.6																								
12.0	9.6	9.4				7.5																			
14.0	9.0	8.7	8.3			7.5	7.5				6.5					5.7									
16.0	8.4	8.3	7.7	7.5		7.5	7.4				6.5	6.5				5.7					5.0				
18.0	8.1	7.8	7.3	7.1	7.0	7.2	6.9	6.5			6.5	6.3				5.7	5.7				5.0				
20.0	7.5	7.3	6.9	6.7	6.6	7.0	6.5	6.1	5.9		6.3	6.0	5.5			5.7	5.5				5.0	5.0			
22.0	7.1	6.8	6.6	6.3	6.3	6.5	6.2	5.8	5.6	5.5	5.9	5.6	5.2	5.0		5.5	5.2	4.8			5.0	4.8			
24.0	6.1	6.4	6.2	6.0	6.0	6.1	5.9	5.5	5.3	5.3	5.7	5.3	5.0	4.8	4.7	5.2	4.9	4.6			4.8	4.5	4.2		
26.0			5.7	5.7	5.7	5.4	5.6	5.2	5.0	5.0	5.4	5.1	4.8	4.6	4.5	5.0	4.7	4.4	4.2		4.6	4.3	4.0		
28.0							4.6	5.0	4.8	4.8	4.5	4.8	4.5	4.4	4.3	4.8	4.4	4.2	4.0	3.9	4.3	4.1	3.8	3.6	
30.0								4.1	4.6			4.1	4.3	4.2	4.2		4.2	4.0	3.8	3.8	4.2	3.9	3.6	3.5	
32.0													3.9	4.0	4.0			3.8	3.7	3.6		3.7	3.5	3.3	3.3
34.0																		3.6	3.5	3.5			3.3	3.2	3.2
36.0																			3.3				3.2	3.1	3.1
38.0																								3.0	3.0
θ(°)	69～84	70～84	69～84	70～84	70～84	68～84	68～84	68～84	69～84	70～84	68～84	68～84	68～84	70～84	70～84	69～84	69～84	69～84	69～84	70～84	68～84	69～84	69～84	70～84	70～84
標準フック	25t					7.8t																			
フック質量	450kg					300kg																			
標準巻掛本数	2					1																			

注）カウンタウエイト23.5t、アウトリガ張出幅 8.3m

■ＦＤ性能

６３．４mブーム＋１．８５m＋フルオートラフィングジブ　　単位：ｔ

ジブ長さ(m)	8.5					11.6					14.7					17.8					20.9				
作業半径(m)	オフセット					オフセット					オフセット					オフセット					オフセット				
	5°	15°	30°	45°	60°	5°	15°	30°	45°	60°	5°	15°	30°	45°	60°	5°	15°	30°	45°	60°	5°	15°	30°	45°	60°
14.0	7.0	7.0				6.1					5.4														
16.0	6.8	6.6	6.3			6.1	6.0				5.4					4.7									
18.0	6.3	6.1	5.9	5.7		5.9	5.7	5.3			5.4	5.2				4.7					4.2				
20.0	6.0	5.8	5.5	5.3	5.3	5.5	5.3	5.0	4.8		5.2	4.9				4.7	4.5				4.2				
22.0	5.6	5.4	5.1	5.0	5.0	5.2	5.0	4.7	4.5	4.5	4.8	4.6	4.3			4.6	4.3				4.2	4.0			
24.0	5.3	5.1	4.8	4.7	4.7	4.9	4.7	4.4	4.3	4.2	4.5	4.3	4.1	3.9		4.3	4.0	3.8			4.0	3.7			
26.0		4.8	4.6	4.4	4.4	4.6	4.4	4.2	4.1	4.0	4.3	4.1	3.9	3.7	3.7	4.0	3.8	3.6			3.8	3.5	3.3		
28.0			4.3	4.2	4.2		4.1	3.9	3.9	3.8	4.0	3.8	3.6	3.5	3.5	3.8	3.6	3.4	3.3	3.2	3.6	3.4	3.1		
30.0								3.7	3.6	3.6			3.5	3.3	3.3		3.4	3.2	3.1	3.1	3.3	3.2	3.0	2.9	
32.0													3.3	3.2	3.2			3.0	2.9	2.9		3.0	2.8	2.7	2.7
34.0															3.0				2.8	2.8			2.7	2.6	2.6
36.0																				2.6			2.6	2.5	2.4
38.0																								2.3	2.3
θ(°)	70～84	70～84	69～84	70～84	70～84	70～84	69～84	69～84	71～84	70～84	69～84	71～84	70～84	71～84	70～84	70～84	70～84	71～84	72～84	70～84	70～84	70～84	70～84	71～84	72～84
標準フック	7.8t																								
フック質量	300kg																								
標準巻掛本数	1																								

注）カウンタウエイト23.5t、アウトリガ張出幅 8.3m

■ＦＥ性能

３０．０mブーム＋１．８５m＋フルオートラフィングジブ　　単位：ｔ

ジブ長さ(m)	8.5					11.6					14.7					17.8					20.9				
作業半径(m)	オフセット					オフセット					オフセット					オフセット					オフセット				
	5°	15°	30°	45°	60°	5°	15°	30°	45°	60°	5°	15°	30°	45°	60°	5°	15°	30°	45°	60°	5°	15°	30°	45°	60°
7.0	26.1	20.9				14.6					13.9														
8.0	24.4	19.9				14.6	14.6				13.9					13.5									
9.0	22.8	19.0	15.8			14.6	14.6				13.9					13.4					5.6				
10.0	21.5	18.2	15.3	13.6		14.6	14.5				13.9	12.4				13.0					5.6				
11.0	20.3	17.4	14.9	13.3	12.2	14.6	13.8	11.5			13.9	11.8				12.5	10.2				5.6				
12.0	19.2	16.7	14.5	13.1	12.1	14.6	13.2	11.2			13.4	11.3				11.7	9.8				5.6				
14.0	15.0	15.5	13.8	12.7	11.9	13.9	12.2	10.6	9.5	8.6	12.0	10.3	8.8			10.4	8.9				5.6	5.6			
16.0	10.6	11.5	12.7	12.4	11.8	12.0	11.3	10.0	9.2	8.5	10.8	9.5	8.3	7.4		9.3	8.2	7.0			5.6	5.6			
18.0	7.1	8.1	9.1	9.8	10.1	8.7	9.8	9.6	8.9	8.4	9.7	8.8	7.8	7.1	6.5	8.4	7.6	6.6	5.8		5.6	5.6	5.6		
20.0	4.4	5.2	6.2	6.8		6.0	7.1	8.3	8.7	8.3	7.2	8.2	7.5	6.9	6.4	7.7	7.0	6.3	5.6	5.0	5.6	5.6	5.6		
22.0				4.2		3.8	4.8	5.9	6.7	7.0	5.0	6.2	7.1	6.7	6.3	5.9	6.5	6.0	5.4	4.9	5.6	5.6	5.3	4.6	
24.0							2.9	3.9	4.5		3.2	4.2	5.6	6.4	6.3	4.1	5.3	5.7	5.3	4.8	5.3	5.5	5.0	4.5	4.0
26.0									2.6			2.6	3.8	4.6			3.7	5.1	5.1	4.8	3.8	5.0	4.8	4.3	3.9
28.0														2.9				3.6	4.5		2.5	3.6	4.6	4.2	3.9
30.0																			3.0			2.4	3.7	4.1	3.8
32.0																							2.5	3.4	
34.0																								2.2	
θ(°)	58～84	60～84	62～84	59～84	65～84	58～84	57～84	59～84	57～84	65～84	57～84	57～84	61～84	59～84	66～84	60～84	60～84	61～84	61～84	67～84	58～84	58～84	60～84	60～84	68～84
標準フック	80ｔ					25t															7.8t				
フック質量	1150kg					450kg															300kg				
標準巻掛本数	4					2															1				

注）カウンタウエイト12t、アウトリガ張出幅 8.3m

■ＦＥ性能

３４．１mブーム＋１．８５m＋フルオートラフィングジブ　　単位：ｔ

ジブ長さ(m)	8.5					11.6					14.7					17.8					20.9				
作業半径(m)	オフセット					オフセット					オフセット					オフセット					オフセット				
	5°	15°	30°	45°	60°	5°	15°	30°	45°	60°	5°	15°	30°	45°	60°	5°	15°	30°	45°	60°	5°	15°	30°	45°	60°
7.0	27.5	21.5				14.6																			
8.0	25.8	20.5				14.6					13.9					13.5									
9.0	24.2	19.7	16.0			14.6	14.6				13.9					13.2									
10.0	22.8	18.8	15.6			14.6	14.6				13.9	12.8				12.8									
11.0	21.6	18.1	15.2	13.4		14.6	14.6	11.9			13.9	12.2				12.4	10.5				5.6				
12.0	20.5	17.4	14.8	13.2	12.1	14.6	14.1	11.6			13.9	11.7				12.0	10.0				5.6				
14.0	15.0	16.2	14.1	12.8	11.9	14.6	13.0	11.0	9.7		12.8	10.7	8.9			11.0	9.2				5.6	5.6			
16.0	10.5	11.5	12.7	12.5	11.8	11.9	12.1	10.4	9.4	8.6	11.5	9.9	8.4	7.4		9.9	8.5	7.1			5.6	5.6			
18.0	7.1	8.1	9.2	9.9	10.3	8.6	9.7	10.0	9.1	8.4	9.6	9.2	8.0	7.2	6.5	9.0	7.8	6.7			5.6	5.6	5.6		
20.0			6.3	7.0	7.3	5.9	7.0	8.3	8.9	8.4	7.0	8.2	7.6	6.9	6.4	7.8	7.3	6.4	5.6		5.6	5.6	5.6		
22.0							4.7	5.9	6.8	7.2	4.8	6.0	7.3	6.7	6.3	5.7	6.8	6.1	5.5	4.9	5.6	5.6	5.4	4.6	
24.0								3.9	4.6			4.1	5.5	6.5	6.2	3.9	5.1	5.8	5.3	4.8	5.0	5.6	5.1	4.5	3.9
26.0													3.7	4.6	5.1		3.5	5.0	5.2	4.7	3.5	4.8	4.9	4.3	3.9
28.0														3.0				3.5	4.5	4.7		3.4	4.7	4.2	3.8
30.0																			3.0				3.6	4.1	3.8
32.0																								3.4	
θ(°)	64～84	66～84	65～84	66～84	66～84	64～84	63～84	63～84	64～84	66～84	63～84	63～84	64～84	63～84	66～84	63～84	63～84	64～84	64～84	67～84	63～84	64～84	65～84	66～84	68～84
標準フック	80ｔ					25t															7.8t				
フック質量	1150kg					450kg															300kg				
標準巻掛本数	4					2															1				

注）カウンタウエイト12t、アウトリガ張出幅 8.3m

■ＦＥ性能

３８．３mブーム＋１．８５m＋フルオートラフィングジブ　　単位：ｔ

ジブ長さ(m)	8.5					11.6					14.7					17.8					20.9				
作業半径(m)	オフセット					オフセット					オフセット					オフセット					オフセット				
	5°	15°	30°	45°	60°	5°	15°	30°	45°	60°	5°	15°	30°	45°	60°	5°	15°	30°	45°	60°	5°	15°	30°	45°	60°
7.0	25.0																								
8.0	25.0	21.6				14.6																			
9.0	25.0	20.7				14.6					13.9					12.9									
10.0	24.7	19.9	16.1			14.6	14.6				13.9					12.6									
11.0	23.4	19.1	15.7			14.6	14.6				13.9	12.6				12.2					5.6				
12.0	21.8	18.4	15.3	13.5	12.2	14.6	14.6	11.8			13.9	12.1				11.8	10.1				5.6				
14.0	15.1	16.3	14.6	13.1	12.1	14.6	13.6	11.2	9.8		13.6	11.1	9.1			11.1	9.5				5.6				
16.0	10.6	11.6	12.9	12.8	11.9	11.8	12.6	10.7	9.5	8.6	12.3	10.3	8.6			10.6	8.8	7.2			5.6	5.6			
18.0	7.1	8.2	9.3	10.1	10.5	8.5	9.6	10.2	9.2	8.5	9.4	9.6	8.2	7.3		9.6	8.2	6.9			5.6	5.6			
20.0		5.3	6.4	7.2	7.5	5.7	6.9	8.3	9.0	8.4	6.8	8.1	7.8	7.0	6.4	7.6	7.6	6.5	5.7		5.6	5.6	5.6		
22.0				4.6			4.6	5.9	6.9	7.3		5.9	7.4	6.8	6.3	5.4	6.9	6.2	5.5	4.9	5.6	5.6	5.5		
24.0									4.7	5.1			5.4	6.5	6.2		5.0	6.0	5.4	4.8	4.8	5.6	5.3	4.5	
26.0														4.6	5.2			4.9	5.2	4.8		4.6	5.0	4.4	3.9
28.0																			4.5	4.7			4.8	4.3	3.8
30.0																							3.5	4.2	3.8
32.0																								3.4	3.8
θ(°)	67～84	65～84	67～84	66～84	67～84	66～84	65～84	68～84	67～84	67～84	68～84	68～84	69～84	68～84	67～84	67～84	68～84	69～84	69～84	68～84	67～84	68～84	67～84	68～84	68～84
標準フック	80ｔ					25t															7.8t				
フック質量	1150kg					450kg															300kg				
標準巻掛本数	4					2															1				

注）カウンタウエイト12t、アウトリガ張出幅 8.3m

■ＦＥ性能

４２．５mブーム＋１．８５m＋フルオートラフィングジブ　　単位：ｔ

ジブ長さ(m)	8.5					11.6					14.7					17.8					20.9				
作業半径(m)	オフセット					オフセット					オフセット					オフセット					オフセット				
	5°	15°	30°	45°	60°	5°	15°	30°	45°	60°	5°	15°	30°	45°	60°	5°	15°	30°	45°	60°	5°	15°	30°	45°	60°
8.0	21.3																								
9.0	21.3	21.3				14.6																			
10.0	21.3	20.5				14.6					13.9					11.5									
11.0	21.3	19.7	15.9			14.6	14.6				13.9					11.5									
12.0	21.0	19.0	15.6	13.6		14.6	14.6				13.8	12.0				11.5					5.6				
14.0	15.3	16.5	14.9	13.3	12.1	14.6	14.1	11.4			13.1	11.4				10.8	9.4				5.6				
16.0	10.8	11.8	13.1	12.9	12.0	11.9	13.1	10.9	9.6	8.6	12.4	10.7	8.8			10.2	8.9				5.6	5.6			
18.0	7.4	8.4	9.5	10.3	10.7	8.6	9.8	10.5	9.4	8.5	9.5	10.0	8.4	7.3		9.8	8.5	7.0			5.6	5.6			
20.0			6.7	7.5	7.8	5.9	7.1	8.4	9.1	8.4	6.9	8.2	8.0	7.1	6.4	7.7	7.9	6.7	5.8		5.6	5.6	5.6		
22.0					5.2			6.1	7.1	7.5		6.0	7.5	6.9	6.3	5.4	6.9	6.4	5.6	4.9	5.6	5.6	5.5		
24.0									4.9	5.4			5.6	6.6	6.3		5.0	6.1	5.4	4.8	4.7	5.6	5.3	4.6	
26.0														4.8	5.4			5.0	5.3	4.8		4.6	5.1	4.4	3.9
28.0																			4.6	4.7			4.9	4.3	3.9
30.0																				3.7			3.6	4.2	3.8
32.0																								3.5	3.8
θ(°)	69～84	70～84	69～84	71～84	69～84	68～84	70～84	70～84	69～84	70～84	69～84	70～84	70～84	70～84	71～84	69～84	69～84	71～84	71～84	70～84	68～84	69～84	69～84	70～84	72～84
標準フック	25ｔ					25t															7.8t				
フック質量	450kg					450kg															300kg				
標準巻掛本数	3					2															1				

注）カウンタウエイト12t、アウトリガ張出幅 8.3m

■ＦＥ性能

４６．７mブーム＋１．８５m＋フルオートラフィングジブ　　単位：ｔ

ジブ長さ(m)	8.5					11.6					14.7					17.8					20.9				
作業半径(m)	オフセット					オフセット					オフセット					オフセット					オフセット				
	5°	15°	30°	45°	60°	5°	15°	30°	45°	60°	5°	15°	30°	45°	60°	5°	15°	30°	45°	60°	5°	15°	30°	45°	60°
9.0	17.5																								
10.0	17.5	17.5				14.2																			
11.0	17.5	17.5				14.2					12.0					10.1									
12.0	17.5	17.5	15.8			14.2	14.2				12.0					10.1									
14.0	15.4	16.4	15.2	13.4		14.2	14.0	11.6			12.0	11.1				10.1	9.1				5.6				
16.0	11.0	11.9	13.3	13.1	12.0	12.0	13.4	11.1	9.7		12.0	10.6	8.9			9.9	8.7				5.6				
18.0	7.5	8.6	9.7	10.5	11.0	8.8	9.9	10.7	9.5	8.5	9.5	10.2	8.5			9.4	8.3	7.0			5.6	5.6			
20.0			6.9	7.7	8.0		7.2	8.6	9.2	8.4	6.9	8.2	8.2	7.2	6.4	7.7	8.0	6.8			5.6	5.6			
22.0								6.3	7.2	7.7		6.0	7.6	7.0	6.4		6.9	6.5	5.6		5.6	5.6	5.4		
24.0										5.6			5.6	6.7	6.3			6.2	5.5	4.8		5.6	5.2		
26.0														4.9	5.6			5.0	5.4	4.8		4.6	5.1	4.5	
28.0																			4.7	4.7			4.9	4.4	3.9
30.0																								4.3	3.8
32.0																									3.8
θ(°)	70～84	72～84	71～84	72～84	73～84	72～84	71～84	71～84	73～84	72～84	71～84	71～84	72～84	72～84	73～84	72～84	73～84	72～84	72～84	74～84	72～84	71～84	73～84	74～84	73～84
標準フック	25t					25t															7.8t				
フック質量	450kg					450kg															300kg				
標準巻掛本数	3					2															1				

注）カウンタウエイト12t、アウトリガ張出幅 8.3m

■ＦＥ性能

５０．９mブーム＋１．８５m＋フルオートラフィングジブ　　単位：ｔ

ジブ長さ(m)	8.5					11.6					14.7					17.8					20.9				
作業半径(m)	オフセット					オフセット					オフセット					オフセット					オフセット				
	5°	15°	30°	45°	60°	5°	15°	30°	45°	60°	5°	15°	30°	45°	60°	5°	15°	30°	45°	60°	5°	15°	30°	45°	60°
10.0	13.8																								
11.0	13.8	13.8				11.8																			
12.0	13.8	13.8				11.8					10.1														
14.0	13.8	13.8	13.3	13.0		11.8	11.8				10.1	10.1				6.7									
16.0	11.4	12.4	12.5	12.2	12.1	11.8	11.8	11.3			10.1	10.0				6.7					5.6				
18.0	8.0	9.0	10.1	10.9	11.4	9.0	10.1	10.7	9.5		9.7	9.6	8.4			6.7	6.7				5.6	5.6			
20.0			7.3	8.1	8.4		7.4	8.8	9.3	8.5	7.1	8.4	8.2	7.3		6.7	6.7	6.7			5.6	5.6			
22.0								6.5	7.4	7.9			7.7	7.1	6.4		6.7	6.5			5.6	5.6	5.3		
24.0										5.9			5.8	6.9	6.3			6.3	5.7			5.6	5.1		
26.0														5.2	5.8			5.5	5.6	5.0			5.0	4.5	
28.0																			5.1	5.0			4.8	4.4	3.9
30.0																				4.3				4.3	3.8
32.0																									3.8
θ(°)	72～84	73～84	72～84	74～84	74～84	73～84	73～84	73～84	74～84	73～84	72～84	74～84	73～84	73～84	74～84	73～84	74～84	73～84	74～84	73～84	73～84	74～84	74～84	75～84	75～84
標準フック	25t															7.8t									
フック質量	450kg															300kg									
標準巻掛本数	2															1									

注）カウンタウエイト12t、アウトリガ張出幅 8.3m

■ＦＥ性能

５５．０mブーム＋１．８５m＋フルオートラフィングジブ　　単位：ｔ

ジブ長さ(m)	8.5					11.6					14.7					17.8					20.9				
作業半径(m)	オフセット					オフセット					オフセット					オフセット					オフセット				
	5°	15°	30°	45°	60°	5°	15°	30°	45°	60°	5°	15°	30°	45°	60°	5°	15°	30°	45°	60°	5°	15°	30°	45°	60°
11.0	11.5																								
12.0	11.5	11.5				10.0																			
14.0	11.5	11.5	11.4			10.0	10.0				6.9					6.7									
16.0	11.2	11.0	10.6	10.4	10.4	10.0	9.9	9.7			6.9					6.7					5.6				
18.0		9.3	9.9	9.7	9.7	9.2	9.5	9.1	8.9		6.9	6.9				6.7	6.7				5.6				
20.0			7.6	8.3	8.7		7.7	8.6	8.4	8.4	6.9	6.9	6.9			6.7	6.7				5.6	5.6			
22.0								6.7	7.6	8.0		6.7	6.9	6.9			6.7	6.3			5.6	5.6			
24.0										6.2			6.3	6.9	6.4			6.1	5.6			5.6	5.0		
26.0														5.6	6.2			5.6	5.5	5.1			4.8		
28.0																			5.3	5.0			4.7	4.3	
30.0																				4.5				4.2	3.9
32.0																									3.8
θ(°)	75～84	74～84	74～84	75～84	75～84	74～84	74～84	74～84	75～84	74～84	73～84	74～84	74～84	74～84	76～84	74～84	75～84	74～84	75～84	74～84	74～84	75～84	75～84	76～84	76～84
標準フック	25t										7.8t														
フック質量	450kg										300kg														
標準巻掛本数	2										1														

注）カウンタウエイト12t、アウトリガ張出幅 8.3m

■ＦＥ性能

５９．２mブーム＋１．８５m＋フルオートラフィングジブ　　単位：ｔ

ジブ長さ(m)	8.5					11.6					14.7					17.8					20.9				
作業半径(m)	オフセット					オフセット					オフセット					オフセット					オフセット				
	5°	15°	30°	45°	60°	5°	15°	30°	45°	60°	5°	15°	30°	45°	60°	5°	15°	30°	45°	60°	5°	15°	30°	45°	60°
11.0	9.6																								
12.0	9.6	9.4				7.5																			
14.0	9.0	8.7	8.3			7.5	7.5				6.5					5.7									
16.0	8.4	8.3	7.7	7.5		7.5	7.4				6.5	6.5				5.7					5.0				
18.0		7.8	7.3	7.1	7.0	7.2	6.9	6.5			6.5	6.3				5.7	5.7				5.0				
20.0			6.9	6.7	6.6		6.5	6.1	5.9		6.3	6.0	5.5			5.7	5.5				5.0	5.0			
22.0								5.8	5.6	5.5		5.6	5.2	5.0			5.2	4.8			5.0	4.8			
24.0									5.3	5.3			5.0	4.8	4.7			4.6				4.5	4.2		
26.0														4.6	4.5			4.4	4.2				4.0		
28.0																			4.0	3.9			3.8	3.6	
30.0																				3.8				3.5	
32.0																									3.3
θ(°)	76～84	75～84	75～84	76～84	76～84	75～84	75～84	75～84	75～84	76～84	74～84	75～84	75～84	75～84	77～84	75～84	76～84	75～84	76～84	75～84	74～84	75～84	76～84	77～84	77～84
標準フック	25t					7.8t																			
フック質量	450kg					300kg																			
標準巻掛本数	2					1																			

注）カウンタウエイト12t、アウトリガ張出幅 8.3m

■ＦＥ性能

６３．４mジブ＋１．８５m＋フルオートラフィングジブ　　単位：ｔ

継ジブ長さ(m)	8.5					11.6					14.7					17.8					20.9				
作業半径(m)	オフセット					オフセット					オフセット					オフセット					オフセット				
	5°	15°	30°	45°	60°	5°	15°	30°	45°	60°	5°	15°	30°	45°	60°	5°	15°	30°	45°	60°	5°	15°	30°	45°	60°
14.0	7.0	7.0				6.1					5.4														
16.0	6.8	6.6	6.3			6.1	6.0				5.4					4.7									
18.0	6.3	6.1	5.9	5.7		5.9	5.7	5.3			5.4	5.2				4.7					4.2				
20.0			5.5	5.3	5.3		5.3	5.0	4.8		5.2	4.9				4.7	4.5				4.2				
22.0					5.0			4.7	4.5	4.5		4.6	4.3				4.3					4.0			
24.0									4.3	4.2			4.1	3.9				3.8				3.7			
26.0														3.7	3.7			3.6					3.3		
28.0																			3.3	3.2			3.1		
30.0																				3.1				2.9	
32.0																									2.7
θ(°)	75～84	76～84	76～84	77～84	76～84	76～84	76～84	76～84	76～84	77～84	75～84	75～84	76～84	76～84	77～84	76～84	76～84	76～84	77～84	76～84	77～84	76～84	76～84	77～84	77～84
標準フック	7.8t																								
フック質量	300kg																								
標準巻掛本数	1																								

注）カウンタウエイト12t、アウトリガ張出幅 8.3m

■ＦＦ性能

３０．０mブーム＋１．８５m＋フルオートラフィングジブ 単位：ｔ

ジブ長さ(m)	8.5					11.6					14.7					17.8					20.9				
作業半径(m)	オフセット					オフセット					オフセット					オフセット					オフセット				
	5°	15°	30°	45°	60°	5°	15°	30°	45°	60°	5°	15°	30°	45°	60°	5°	15°	30°	45°	60°	5°	15°	30°	45°	60°
7.0	26.1	20.9				14.6					13.9														
8.0	24.4	19.9				14.6	14.6				13.9					13.5									
9.0	22.8	19.0	15.8			14.6	14.6				13.9					13.4					5.6				
10.0	21.5	18.2	15.3	13.6		14.6	14.5				13.9	12.4				13.0					5.6				
11.0	19.7	17.4	14.9	13.3	12.2	14.6	13.8	11.5			13.9	11.8				12.5	10.2				5.6				
12.0	15.8	16.7	14.5	13.1	12.1	14.6	13.2	11.2			13.4	11.3				11.7	9.8				5.6				
14.0	10.3	11.4	13.0	12.7	11.9	11.8	12.2	10.6	9.5	8.6	12.0	10.3	8.8			10.4	8.9				5.6	5.6			
16.0		7.5	8.8	9.6	10.1	8.0	9.3	10.0	9.2	8.5	9.1	9.5	8.3	7.4		9.3	8.2	7.0			5.6	5.6			
18.0				6.4	6.7	5.0	6.3	7.8	8.8	8.4	6.3	7.6	7.8	7.1	6.5	7.2	7.6	6.6	5.8		5.6	5.6	5.6		
20.0								5.2	6.2	6.6		5.3	6.9	6.9	6.4	4.9	6.3	6.3	5.6	5.0	5.6	5.6	5.6		
22.0									3.9	4.2			4.8	5.9	6.3		4.4	6.0	5.4	4.9	4.2	5.6	5.3	4.6	
24.0														3.9	4.5			4.3	5.3	4.8		4.1	5.0	4.5	4.0
26.0																			3.8	4.4			4.3	4.3	3.9
28.0																							2.9	4.1	3.9
30.0																								2.8	3.4
θ(°)	68～84	66～84	69～84	67～84	67～84	64～84	66～84	66～84	65～84	65～84	66～84	66～84	67～84	66～84	66～84	65～84	66～84	67～84	68～84	67～84	65～84	66～84	66～84	66～84	68～84
標準フック	80ｔ					25t															7.8t				
フック質量	1150kg					450kg															300kg				
標準巻掛本数	4					2															1				

注）カウンタウエイト0t、アウトリガ張出幅 8.3m

■ＦＦ性能

３４．１mブーム＋１．８５m＋フルオートラフィングジブ 単位：ｔ

ジブ長さ(m)	8.5					11.6					14.7					17.8					20.9				
作業半径(m)	オフセット					オフセット					オフセット					オフセット					オフセット				
	5°	15°	30°	45°	60°	5°	15°	30°	45°	60°	5°	15°	30°	45°	60°	5°	15°	30°	45°	60°	5°	15°	30°	45°	60°
7.0	27.5	21.5				14.6																			
8.0	25.8	20.5				14.6					13.9					13.5									
9.0	24.2	19.7	16.0			14.6	14.6				13.9					13.2									
10.0	22.8	18.8	15.6			14.6	14.6				13.9	12.8				12.8									
11.0	19.7	18.1	15.2	13.4		14.6	14.6	11.9			13.9	12.2				12.4	10.5				5.6				
12.0	15.7	17.3	14.8	13.2	12.1	14.6	14.1	11.6			13.9	11.7				12.0	10.0				5.6				
14.0	10.2	11.4	13.0	12.8	11.9	11.7	13.0	11.0	9.7		12.8	10.7	8.9			11.0	9.2				5.6	5.6			
16.0			8.8	9.7	10.3	7.9	9.2	10.4	9.4	8.6	8.9	9.9	8.4	7.4		9.7	8.5	7.1			5.6	5.6			
18.0					6.9		6.2	7.8	8.9	8.4	6.1	7.5	8.0	7.2	6.5	6.9	7.8	6.7			5.6	5.6	5.6		
20.0								5.2	6.3	6.8			6.8	6.9	6.4		6.2	6.4	5.6		5.6	5.6	5.6		
22.0													4.7	5.9	6.3			6.0	5.5	4.9		5.5	5.4	4.6	
24.0															4.6				5.3	4.8			5.1	4.5	3.9
26.0																			3.8	4.5			4.2	4.3	3.9
28.0																								4.1	3.8
30.0																									3.4
θ(°)	70～84	72～84	71～84	73～84	70～84	69～84	69～84	69～84	71～84	72～84	68～84	71～84	69～84	72～84	70～84	70～84	70～84	72～84	70～84	72～84	69～84	71～84	70～84	72～84	71～84
標準フック	80ｔ					25t															7.8t				
フック質量	1150kg					450kg															300kg				
標準巻掛本数	4					2															1				

注）カウンタウエイト0t、アウトリガ張出幅 8.3m

■ＦＦ性能

３８．３mブーム＋１．８５m＋フルオートラフィングジブ　　単位：ｔ

ジブ長さ(m)	8.5					11.6					14.7					17.8					20.9				
作業半径(m)	オフセット					オフセット					オフセット					オフセット					オフセット				
	5°	15°	30°	45°	60°	5°	15°	30°	45°	60°	5°	15°	30°	45°	60°	5°	15°	30°	45°	60°	5°	15°	30°	45°	60°
7.0	25.0																								
8.0	25.0	21.6				14.6																			
9.0	25.0	20.7				14.6					13.9					12.9									
10.0	24.7	19.9	16.1			14.6	14.6				13.9					12.6									
11.0	19.8	19.1	15.7			14.6	14.6				13.9	12.6				12.2					5.6				
12.0	15.8	17.4	15.3	13.5	12.2	14.6	14.6	11.8			13.9	12.1				11.8	10.1				5.6				
14.0	10.3	11.5	13.2	13.1	12.1	11.6	13.2	11.2	9.8		12.6	11.1	9.1			11.1	9.5				5.6				
16.0			8.9	9.9	10.5	7.8	9.2	10.7	9.5	8.6	8.8	10.3	8.6			9.6	8.8	7.2			5.6	5.6			
18.0				6.7	7.1			7.8	8.9	8.5		7.4	8.2	7.3			8.2	6.9			5.6	5.6			
20.0									6.3	6.9			6.8	7.0	6.4		6.1	6.5	5.7			5.6	5.6		
22.0														5.9	6.3			5.9	5.5	4.9		5.4	5.5		
24.0																			5.4	4.8			5.3	4.5	
26.0																				4.5				4.4	3.9
28.0																								4.1	3.8
θ(°)	72～84	73～84	73～84	71～84	72～84	71～84	73～84	73～84	73～84	74～84	72～84	72～84	73～84	73～84	75～84	73～84	72～84	74～84	74～84	73～84	73～84	72～84	74～84	73～84	75～84
標準フック	80ｔ					25t															7.8t				
フック質量	1150kg					450kg															300kg				
標準巻掛本数	4					2															1				

注）カウンタウエイト0t、アウトリガ張出幅 8.3m

■ＦＦ性能

４２．５mブーム＋１．８５m＋フルオートラフィングジブ　　単位：ｔ

ジブ長さ(m)	8.5					11.6					14.7					17.8					20.9				
作業半径(m)	オフセット					オフセット					オフセット					オフセット					オフセット				
	5°	15°	30°	45°	60°	5°	15°	30°	45°	60°	5°	15°	30°	45°	60°	5°	15°	30°	45°	60°	5°	15°	30°	45°	60°
8.0	21.3																								
9.0	21.3	21.3				14.6																			
10.0	21.3	20.5				14.6					13.9					11.5									
11.0	20.0	19.7	15.9			14.6	14.6				13.9					11.5									
12.0	16.1	17.6	15.6	13.6		14.6	14.6				13.8	12.0				11.5					5.6				
14.0	10.5	11.8	13.4	13.3	12.1	11.7	13.4	11.4			12.7	11.4				10.8	9.4				5.6				
16.0			9.2	10.1	10.7		9.3	10.9	9.6	8.6	8.8	10.5	8.8			9.6	8.9				5.6	5.6			
18.0					7.4			7.9	9.1	8.5		7.5	8.4	7.3			8.4	7.0			5.6	5.6			
20.0									6.5	7.1			6.9	7.1	6.4			6.7	5.8			5.6	5.6		
22.0														6.0	6.3			6.0	5.6	4.9			5.5		
24.0																			5.4	4.8			5.3	4.6	
26.0																								4.4	3.9
28.0																									3.9
θ(°)	73～84	75～84	74～84	76～84	74～84	74～84	74～84	74～84	74～84	75～84	74～84	74～84	75～84	75～84	76～84	75～84	75～84	75～84	75～84	77～84	74～84	75～84	75～84	77～84	77～84
標準フック	25ｔ					25t															7.8t				
フック質量	450kg					450kg															300kg				
標準巻掛本数	3					2															1				

注）カウンタウエイト0t、アウトリガ張出幅 8.3m

■ＦＦ性能

４６．７mブーム＋１．８５m＋フルオートラフィングジブ　　単位：ｔ

ジブ長さ(m)	8.5					11.6					14.7					17.8					20.9				
作業半径(m)	オフセット					オフセット					オフセット					オフセット					オフセット				
	5°	15°	30°	45°	60°	5°	15°	30°	45°	60°	5°	15°	30°	45°	60°	5°	15°	30°	45°	60°	5°	15°	30°	45°	60°
9.0	17.5																								
10.0	17.5	17.5				14.2																			
11.0	17.5	17.5				14.2					12.0					10.1									
12.0	16.2	17.5	15.8			14.2	14.2				12.0					10.1									
14.0		11.9	13.5	13.4		11.8	13.5	11.6			12.0	11.1				10.1	9.1				5.6				
16.0			9.3	10.3	10.9		9.4	11.1	9.7			10.6	8.9			9.6	8.7				5.6				
18.0								8.0	9.2	8.5			8.5				8.3	7.0			5.6	5.6			
20.0										7.2				7.2	6.4			6.8				5.6			
22.0															6.4				5.6				5.4		
24.0																				4.8			5.2		
26.0																								4.5	
28.0																									3.9
θ(°)	77～84	76～84	75～84	77～84	78～84	76～84	75～84	76～84	78～84	76～84	77～84	77～84	78～84	78～84	78～84	76～84	76～84	78～84	79～84	78～84	75～84	76～84	76～84	78～84	78～84
標準フック	25t					25t															7.8t				
フック質量	450kg					450kg															300kg				
標準巻掛本数	3					2															1				

注）カウンタウエイト0t、アウトリガ張出幅 8.3m

■ＦＧ性能

３０．０mブーム＋１．８５m＋フルオートラフィングジブ 単位：ｔ

ジブ長さ(m)	8.5					11.6					14.7					17.8					20.9				
作業半径(m)	オフセット					オフセット					オフセット					オフセット					オフセット				
	5°	15°	30°	45°	60°	5°	15°	30°	45°	60°	5°	15°	30°	45°	60°	5°	15°	30°	45°	60°	5°	15°	30°	45°	60°
7.0	26.1	20.9				14.6					13.9														
8.0	24.4	19.9				14.6	14.6				13.9					13.5									
9.0	22.8	19.0	15.8			14.6	14.6				13.9					13.4					5.6				
10.0	21.5	18.2	15.3	13.6		14.6	14.5				13.9	12.4				13.0					5.6				
11.0	20.3	17.4	14.9	13.3	12.2	14.6	13.8	11.5			13.9	11.8				12.5	10.2				5.6				
12.0	19.2	16.7	14.5	13.1	12.1	14.6	13.2	11.2			13.4	11.3				11.7	9.8				5.6				
14.0	17.3	15.5	13.8	12.7	11.9	13.9	12.2	10.6	9.5	8.6	12.0	10.3	8.8			10.4	8.9				5.6	5.6			
16.0	15.8	14.4	13.2	12.4	11.8	12.6	11.3	10.0	9.2	8.5	10.8	9.5	8.3	7.4		9.3	8.2	7.0			5.6	5.6			
18.0	14.5	13.5	12.6	12.1	11.7	11.5	10.5	9.6	8.9	8.4	9.8	8.8	7.8	7.1	6.5	8.4	7.6	6.6	5.8		5.6	5.6	5.6		
20.0	13.4	12.7	12.1	11.9		10.5	9.8	9.1	8.7	8.3	8.9	8.2	7.5	6.9	6.4	7.7	7.0	6.3	5.6	5.0	5.6	5.6	5.6		
22.0	12.4	12.0	11.7	11.7		9.7	9.2	8.8	8.5	8.3	8.2	7.7	7.1	6.7	6.3	7.0	6.5	6.0	5.4	4.9	5.6	5.6	5.3	4.6	
24.0	11.6	11.4	11.4	11.6		9.0	8.7	8.4	8.3		7.6	7.2	6.8	6.5	6.3	6.5	6.1	5.7	5.3	4.8	5.6	5.5	5.0	4.5	4.0
26.0	10.9	10.9	11.1	11.6		8.4	8.3	8.2	8.2		7.0	6.8	6.6	6.4		6.0	5.7	5.4	5.1	4.8	5.4	5.2	4.8	4.3	3.9
28.0	10.3	10.5	10.9			7.9	7.9	7.9	8.1		6.5	6.4	6.3	6.3		5.5	5.4	5.2	5.0		5.0	4.8	4.6	4.2	3.9
30.0	9.3	9.6	9.8			7.4	7.5	7.7			6.1	6.1	6.1	6.2		5.2	5.1	5.0	4.9		4.7	4.6	4.4	4.1	3.8
32.0	7.7	7.9	8.0			7.0	7.2	7.6			5.7	5.8	6.0			4.8	4.8	4.9	4.8		4.3	4.3	4.2	4.0	
34.0	6.2	6.4				6.6	7.0	7.5			5.4	5.6	5.8			4.5	4.6	4.7	4.8		4.1	4.1	4.1	3.9	
36.0	5.0					6.2	6.4				5.1	5.3	5.7			4.3	4.4	4.6			3.8	3.9	3.9	3.8	
38.0						5.0	5.1				4.8	5.2	5.7			4.0	4.2	4.5			3.6	3.7	3.8		
40.0						4.0					4.6	5.0				3.8	4.1	4.4			3.4	3.5	3.7		
42.0											4.0					3.6	3.9				3.2	3.4	3.6		
44.0																3.5	3.8				3.0	3.2	3.6		
46.0																3.2					2.8	3.1			
48.0																					2.7	3.1			
θ(°)	10～84	20～84	34～84	50～84	65～84	10～84	20～84	35～84	50～84	65～84	10～84	20～84	35～84	51～84	66～84	10～84	20～84	35～84	51～84	67～84	10～84	20～84	35～84	52～84	68～84
標準フック	80ｔ					25t															7.8t				
フック質量	1150kg					450kg															300kg				
標準巻掛本数	4					2															1				

注）カウンタウエイト71t、アウトリガ張出幅 7.0m

■ＦＧ性能

３４．１mブーム＋１．８５m＋フルオートラフィングジブ 単位：ｔ

ジブ長さ(m)	8.5					11.6					14.7					17.8					20.9				
作業半径(m)	オフセット					オフセット					オフセット					オフセット					オフセット				
	5°	15°	30°	45°	60°	5°	15°	30°	45°	60°	5°	15°	30°	45°	60°	5°	15°	30°	45°	60°	5°	15°	30°	45°	60°
7.0	27.5	21.5				14.6																			
8.0	25.8	20.5				14.6					13.9					13.5									
9.0	24.2	19.7	16.0			14.6	14.6				13.9					13.2									
10.0	22.8	18.8	15.6			14.6	14.6				13.9	12.8				12.8									
11.0	21.6	18.1	15.2	13.4		14.6	14.6	11.9			13.9	12.2				12.4	10.5				5.6				
12.0	20.5	17.4	14.8	13.2	12.1	14.6	14.1	11.6			13.9	11.7				12.0	10.0				5.6				
14.0	18.5	16.2	14.1	12.8	11.9	14.6	13.0	11.0	9.7		12.8	10.7	8.9			11.0	9.2				5.6	5.6			
16.0	16.9	15.1	13.5	12.5	11.8	13.9	12.1	10.4	9.4	8.6	11.5	9.9	8.4	7.4		9.9	8.5	7.1			5.6	5.6			
18.0	15.6	14.2	12.9	12.2	11.7	12.6	11.3	10.0	9.1	8.4	10.4	9.2	8.0	7.2	6.5	9.0	7.8	6.7			5.6	5.6	5.6		
20.0	14.4	13.4	12.5	12.0	11.7	11.6	10.6	9.5	8.9	8.4	9.6	8.6	7.6	6.9	6.4	8.2	7.3	6.4	5.6		5.6	5.6	5.6		
22.0	13.4	12.7	12.0	11.8		10.7	9.9	9.2	8.7	8.3	8.8	8.1	7.3	6.7	6.3	7.5	6.8	6.1	5.5	4.9	5.6	5.6	5.4	4.6	
24.0	12.5	12.0	11.7	11.6		10.0	9.4	8.8	8.5		8.1	7.6	7.0	6.6	6.2	6.9	6.4	5.8	5.3	4.8	5.6	5.6	5.1	4.5	3.9
26.0	11.7	11.5	11.4	11.5		9.3	8.9	8.5	8.4		7.5	7.1	6.7	6.4	6.2	6.4	6.0	5.6	5.2	4.7	5.6	5.4	4.9	4.3	3.9
28.0	11.1	11.0	11.1	11.5		8.7	8.5	8.3	8.2		7.0	6.8	6.5	6.3		5.9	5.7	5.3	5.0	4.7	5.4	5.1	4.7	4.2	3.8
30.0	9.3	9.6	10.0			8.2	8.1	8.1	8.2		6.6	6.4	6.3	6.2		5.5	5.4	5.1	4.9		5.0	4.8	4.5	4.1	3.8
32.0	7.6	7.9	8.2			7.7	7.7	7.9			6.2	6.1	6.1	6.1		5.2	5.1	5.0	4.8		4.7	4.5	4.3	4.0	
34.0	6.2	6.4	6.6			7.3	7.4	7.7			5.8	5.8	5.9	6.1		4.9	4.8	4.8	4.8		4.4	4.3	4.1	3.9	
36.0	4.9	5.1				6.1	6.4	6.7			5.5	5.6	5.8			4.6	4.6	4.7	4.7		4.1	4.1	4.0	3.8	
38.0	3.8	3.9				4.9	5.2				5.2	5.4	5.7			4.3	4.4	4.5			3.8	3.9	3.9	3.8	
40.0	2.9					3.9	4.1				4.8	5.1	5.4			4.1	4.2	4.4			3.6	3.7	3.8	3.7	
42.0						3.0	3.1				3.9	4.1				3.9	4.1	4.4			3.4	3.5	3.7		
44.0						2.2					3.1	3.2				3.7	3.9	4.3			3.2	3.4	3.6		
46.0											2.3					3.0	3.2				3.0	3.2	3.5		
48.0																2.3	2.5				2.9	3.1			
50.0																1.7					2.5	2.7			
θ(°)	10～84	20～84	35～84	51～84	66～84	10～84	20～84	37～84	52～84	66～84	10～84	20～84	35～84	51～84	66～84	10～84	20～84	35～84	51～84	67～84	10～84	20～84	35～84	52～84	68～84
標準フック	80ｔ					25t															7.8t				
フック質量	1150kg					450kg															300kg				
標準巻掛本数	4					2															1				

注）カウンタウエイト71t、アウトリガ張出幅 7.0m

■ＦＧ性能

３８．３mブーム＋１．８５m＋フルオートラフィングジブ　　単位：ｔ

ジブ長さ(m)	8.5					11.6					14.7					17.8					20.9				
作業半径(m)	オフセット					オフセット					オフセット					オフセット					オフセット				
	5°	15°	30°	45°	60°	5°	15°	30°	45°	60°	5°	15°	30°	45°	60°	5°	15°	30°	45°	60°	5°	15°	30°	45°	60°
7.0	25.0																								
8.0	25.0	21.6				14.6																			
9.0	25.0	20.7				14.6					13.9					12.9									
10.0	24.7	19.9	16.1			14.6	14.6				13.9					12.6									
11.0	23.4	19.1	15.7			14.6	14.6				13.9	12.6				12.2					5.6				
12.0	22.2	18.4	15.3	13.5	12.2	14.6	14.6	11.8			13.9	12.1				11.8	10.1				5.6				
14.0	20.2	17.2	14.6	13.1	12.1	14.6	13.6	11.2	9.8		13.6	11.1	9.1			11.1	9.5				5.6				
16.0	18.4	16.1	14.0	12.8	11.9	14.6	12.6	10.7	9.5	8.6	12.3	10.3	8.6			10.6	8.8	7.2			5.6	5.6			
18.0	17.0	15.1	13.5	12.5	11.8	13.5	11.8	10.2	9.2	8.5	11.2	9.6	8.2	7.3		9.6	8.2	6.9			5.6	5.6			
20.0	15.7	14.3	13.0	12.2	11.8	12.5	11.1	9.8	9.0	8.4	10.2	9.0	7.8	7.0	6.4	8.8	7.6	6.5	5.7		5.6	5.6	5.6		
22.0	14.6	13.5	12.6	12.0		11.5	10.5	9.4	8.8	8.3	9.4	8.5	7.5	6.8	6.3	8.0	7.1	6.2	5.5	4.9	5.6	5.6	5.5		
24.0	13.7	12.9	12.2	11.9		10.7	9.9	9.1	8.6	8.3	8.7	8.0	7.2	6.7	6.2	7.4	6.7	6.0	5.4	4.8	5.6	5.6	5.3	4.5	
26.0	12.9	12.3	11.8	11.7		10.0	9.4	8.8	8.5		8.1	7.5	6.9	6.5	6.2	6.9	6.3	5.7	5.2	4.8	5.6	5.6	5.0	4.4	3.9
28.0	11.3	11.7	11.5	11.6		9.4	8.9	8.5	8.3		7.6	7.1	6.7	6.4		6.4	6.0	5.5	5.1	4.7	5.6	5.3	4.8	4.3	3.8
30.0	9.3	9.7	10.2	10.4		8.8	8.5	8.3	8.2		7.1	6.8	6.5	6.3		6.0	5.7	5.3	5.0		5.4	5.0	4.6	4.2	3.8
32.0	7.7	8.0	8.4			8.3	8.2	8.1	8.2		6.7	6.5	6.3	6.2		5.6	5.4	5.1	4.9		5.0	4.8	4.4	4.1	3.8
34.0	6.2	6.5	6.8			7.3	7.7	7.9	8.1		6.3	6.2	6.1	6.1		5.3	5.1	5.0	4.8		4.7	4.5	4.3	4.0	
36.0	5.0	5.2	5.4			6.0	6.4	6.8			5.9	5.9	6.0	6.1		4.9	4.9	4.8	4.8		4.4	4.3	4.1	3.9	
38.0	3.9	4.0	4.2			4.8	5.2	5.5			5.6	5.7	5.8			4.7	4.7	4.7	4.7		4.2	4.1	4.0	3.8	
40.0	2.9	3.0				3.8	4.1	4.3			4.7	5.0	5.5			4.4	4.5	4.6			3.9	3.9	3.9	3.8	
42.0	2.0	2.1				2.9	3.1				3.7	4.1	4.4			4.2	4.3	4.5			3.7	3.7	3.8	3.7	
44.0	1.2					2.1	2.3				2.9	3.2	3.4			3.6	4.0	4.4			3.5	3.6	3.7		
46.0						1.4	1.5				2.2	2.4				2.8	3.2	3.5			3.3	3.4	3.6		
48.0											1.5	1.6				2.2	2.4				3.0	3.3	3.5		
50.0																1.5	1.7				2.3	2.7	3.0		
55.0																						1.1			
θ(°)	10～84	20～84	35～84	51～84	67～84	10～84	20～84	35～84	51～84	67～84	10～84	20～84	35～84	51～84	67～84	10～84	20～84	35～84	52～84	68～84	10～84	20～84	35～84	52～84	68～84
標準フック	80ｔ					25t															7.8t				
フック質量	1150kg					450kg															300kg				
標準巻掛本数	4					2															1				

注）カウンタウエイト71t、アウトリガ張出幅 7.0m

■ＦＧ性能

４２．５mブーム＋１．８５m＋フルオートラフィングジブ　　単位：ｔ

ジブ長さ(m)	8.5					11.6					14.7					17.8					20.9				
作業半径(m)	オフセット					オフセット					オフセット					オフセット					オフセット				
	5°	15°	30°	45°	60°	5°	15°	30°	45°	60°	5°	15°	30°	45°	60°	5°	15°	30°	45°	60°	5°	15°	30°	45°	60°
8.0	21.3																								
9.0	21.3	21.3				14.6																			
10.0	21.3	20.5				14.6					13.9					11.5									
11.0	21.3	19.7	15.9			14.6	14.6				13.9					11.5									
12.0	21.0	19.0	15.6	13.6		14.6	14.6				13.8	12.0				11.5					5.6				
14.0	19.5	17.8	14.9	13.3	12.1	14.6	14.1	11.4			13.1	11.4				10.8	9.4				5.6				
16.0	18.1	16.7	14.3	12.9	12.0	14.6	13.1	10.9	9.6	8.6	12.4	10.7	8.8			10.2	8.9				5.6	5.6			
18.0	16.7	15.8	13.8	12.6	11.8	14.4	12.3	10.5	9.4	8.5	11.9	10.0	8.4	7.3		9.8	8.5	7.0			5.6	5.6			
20.0	15.4	14.9	13.3	12.4	11.8	13.3	11.6	10.1	9.1	8.4	10.9	9.4	8.0	7.1	6.4	9.3	7.9	6.7	5.8		5.6	5.6	5.6		
22.0	14.3	14.1	12.9	12.2	11.7	12.3	10.9	9.7	8.9	8.3	10.1	8.8	7.7	6.9	6.3	8.6	7.4	6.4	5.6	4.9	5.6	5.6	5.5		
24.0	13.2	13.1	12.5	12.0		11.5	10.4	9.4	8.7	8.3	9.3	8.3	7.4	6.8	6.3	7.9	7.0	6.1	5.4	4.8	5.6	5.6	5.3	4.6	
26.0	12.3	12.2	12.1	11.8		10.7	9.9	9.1	8.6	8.2	8.7	7.9	7.1	6.6	6.2	7.3	6.6	5.9	5.3	4.8	5.6	5.6	5.1	4.4	3.9
28.0	11.2	11.3	11.3	11.3		10.1	9.4	8.8	8.4		8.1	7.5	6.9	6.5	6.2	6.8	6.3	5.7	5.2	4.7	5.6	5.6	4.9	4.3	3.9
30.0	9.5	10.0	10.2	10.2		9.5	9.0	8.5	8.3		7.6	7.1	6.7	6.4		6.4	5.9	5.5	5.1	4.7	5.6	5.3	4.8	4.2	3.8
32.0	7.9	8.2	8.7	8.8		8.9	8.6	8.3	8.2		7.2	6.8	6.5	6.3		6.0	5.6	5.3	5.0		5.4	5.0	4.6	4.1	3.8
34.0	6.4	6.8	7.1			7.4	7.9	8.1	8.2		6.8	6.5	6.3	6.2		5.6	5.4	5.1	4.9		5.1	4.8	4.4	4.0	3.7
36.0	5.2	5.4	5.7			6.1	6.5	7.0	7.2		6.4	6.2	6.1	6.1		5.3	5.1	5.0	4.8		4.8	4.5	4.3	4.0	
38.0	4.1	4.3	4.5			5.0	5.3	5.7			5.7	6.0	6.0	6.1		5.0	4.9	4.8	4.8		4.5	4.3	4.1	3.9	
40.0	3.1	3.3	3.4			4.0	4.3	4.6			4.7	5.2	5.7			4.8	4.7	4.7	4.7		4.2	4.1	4.0	3.8	
42.0	2.2	2.3	2.4			3.1	3.3	3.6			3.8	4.2	4.6			4.4	4.5	4.6	4.7		4.0	4.0	3.9	3.8	
44.0	1.4	1.5				2.3	2.5	2.7			3.0	3.3	3.7			3.6	4.1	4.5			3.8	3.8	3.8	3.7	
46.0						1.5	1.7				2.2	2.5	2.8			2.9	3.2	3.7			3.6	3.6	3.7		
48.0							1.0				1.6	1.8	2.0			2.2	2.5	2.8			3.0	3.4	3.6		
50.0											1.0	1.1				1.6	1.8	2.1			2.3	2.7	3.2		
55.0																					1.0	1.2			
θ(°)	10～84	20～84	35～84	51～84	67～84	10～84	20～84	35～84	51～84	67～84	10～84	20～84	35～84	51～84	67～84	10～84	20～84	35～84	52～84	68～84	10～84	20～84	35～84	52～84	68～84
標準フック	25ｔ					25t															7.8t				
フック質量	450kg					450kg															300kg				
標準巻掛本数	3					2															1				

注）カウンタウエイト71t、アウトリガ張出幅 7.0m

■ＦＧ性能

４６．７mブーム＋１．８５m＋フルオートラフィングジブ　　単位：ｔ

ジブ長さ(m)	8.5					11.6					14.7					17.8					20.9				
作業半径(m)	オフセット					オフセット					オフセット					オフセット					オフセット				
	5°	15°	30°	45°	60°	5°	15°	30°	45°	60°	5°	15°	30°	45°	60°	5°	15°	30°	45°	60°	5°	15°	30°	45°	60°
9.0	17.5																								
10.0	17.5	17.5				14.2																			
11.0	17.5	17.5				14.2					12.0					10.1									
12.0	17.5	17.5	15.8			14.2	14.2				12.0					10.1									
14.0	16.9	16.4	15.2	13.4		14.2	14.0	11.6			12.0	11.1				10.1	9.1				5.6				
16.0	15.5	15.1	14.6	13.1	12.0	14.2	13.6	11.1	9.7		12.0	10.6	8.9			9.9	8.7				5.6				
18.0	14.3	14.0	13.7	12.8	11.9	13.4	12.8	10.7	9.5	8.5	11.5	10.2	8.5			9.4	8.3	7.0			5.6	5.6			
20.0	13.2	13.0	12.7	12.5	11.8	12.5	12.1	10.3	9.2	8.4	11.2	9.7	8.2	7.2	6.4	9.0	8.0	6.8			5.6	5.6			
22.0	12.3	12.1	11.8	11.8	11.7	11.6	11.4	9.9	9.0	8.4	10.7	9.2	7.9	7.0	6.4	8.8	7.6	6.5	5.6		5.6	5.6	5.4		
24.0	11.4	11.2	11.1	11.0		10.8	10.6	9.6	8.8	8.3	9.9	8.7	7.6	6.8	6.3	8.4	7.3	6.2	5.5	4.8	5.6	5.6	5.2		
26.0	10.6	10.5	10.3	10.3		10.1	9.9	9.3	8.7	8.3	9.2	8.2	7.3	6.7	6.2	7.8	6.9	6.0	5.4	4.8	5.6	5.6	5.1	4.5	
28.0	9.8	9.8	9.7	9.7		9.5	9.3	9.0	8.5		8.6	7.8	7.1	6.6	6.2	7.3	6.5	5.8	5.2	4.7	5.6	5.6	4.9	4.4	3.9
30.0	9.1	9.1	9.1	9.1		8.9	8.8	8.6	8.4		8.1	7.5	6.8	6.4	6.1	6.8	6.2	5.6	5.1	4.7	5.6	5.4	4.7	4.3	3.8
32.0	8.0	8.4	8.5	8.5		8.3	8.2	8.1	8.1		7.6	7.1	6.6	6.3		6.4	5.9	5.4	5.0	4.7	5.6	5.2	4.6	4.2	3.8
34.0	6.6	6.9	7.3	7.5		7.5	7.7	7.7	7.7		7.2	6.8	6.5	6.2		6.0	5.6	5.2	4.9		5.4	5.0	4.5	4.1	3.7
36.0	5.3	5.6	6.0			6.2	6.7	7.2	7.3		6.8	6.5	6.3	6.2		5.7	5.4	5.1	4.9		5.1	4.8	4.4	4.0	
38.0	4.2	4.5	4.8			5.1	5.5	5.9	6.2		5.8	6.3	6.1	6.1		5.4	5.2	4.9	4.8		4.8	4.5	4.2	3.9	
40.0	3.2	3.5	3.7			4.1	4.4	4.8			4.8	5.3	5.8	6.1		5.1	5.0	4.8	4.7		4.5	4.3	4.1	3.9	
42.0	2.3	2.5	2.7			3.2	3.5	3.8			3.9	4.3	4.8			4.5	4.8	4.7	4.7		4.3	4.2	4.0	3.8	
44.0	1.5	1.7	1.8			2.4	2.6	2.9			3.1	3.4	3.8			3.6	4.1	4.6	4.7		4.1	4.0	3.9	3.8	
46.0						1.6	1.9	2.1			2.3	2.6	3.0			2.9	3.3	3.8			3.7	3.8	3.8	3.7	
48.0						1.0	1.1	1.3			1.6	1.9	2.2			2.2	2.6	3.0			3.0	3.5	3.7	3.7	
50.0											1.0	1.3	1.5			1.6	1.9	2.3			2.3	2.8	3.3		
55.0																					1.0	1.3	1.6		
θ(°)	37～84	37～84	35～84	52～84	68～84	34～84	35～84	35～84	52～84	68～84	35～84	37～84	35～84	52～84	68～84	39～84	41～84	35～84	52～84	69～84	36～84	39～84	35～84	52～84	69～84
標準フック	25t					25t															7.8t				
フック質量	450kg					450kg															300kg				
標準巻掛本数	3					2															1				

注）カウンタウエイト71t、アウトリガ張出幅 7.0m

■ＦＧ性能

５０．９mブーム＋１．８５m＋フルオートラフィングジブ　　単位：ｔ

ジブ長さ(m)	8.5					11.6					14.7					17.8					20.9				
作業半径(m)	オフセット					オフセット					オフセット					オフセット					オフセット				
	5°	15°	30°	45°	60°	5°	15°	30°	45°	60°	5°	15°	30°	45°	60°	5°	15°	30°	45°	60°	5°	15°	30°	45°	60°
10.0	13.8																								
11.0	13.8	13.8				11.8																			
12.0	13.8	13.8				11.8					10.1														
14.0	13.8	13.8	13.3	13.0		11.8	11.8				10.1	10.1				6.7									
16.0	13.4	13.0	12.5	12.2	12.1	11.8	11.8	11.3			10.1	10.0				6.7					5.6				
18.0	12.3	12.1	11.7	11.5	11.4	11.5	11.2	10.7	9.5		10.1	9.6	8.4			6.7	6.7				5.6	5.6			
20.0	11.4	11.2	11.0	10.8	10.8	10.9	10.5	10.1	9.3	8.5	10.0	9.5	8.2	7.3		6.7	6.7	6.7			5.6	5.6			
22.0	10.5	10.4	10.3	10.2	10.2	10.1	9.9	9.5	9.1	8.4	9.4	9.1	7.9	7.1	6.4	6.7	6.7	6.5			5.6	5.6	5.3		
24.0	9.8	9.7	9.6	9.6	9.6	9.4	9.3	9.0	8.9	8.3	9.1	8.7	7.7	6.9	6.3	6.7	6.7	6.3	5.7		5.6	5.6	5.1		
26.0	9.1	9.0	8.9	8.9		8.8	8.7	8.5	8.4	8.3	8.5	8.2	7.4	6.8	6.2	6.7	6.7	6.1	5.6	5.0	5.6	5.6	5.0	4.5	
28.0	8.5	8.4	8.3	8.3		8.2	8.1	8.0	8.0		7.9	7.8	7.2	6.6	6.2	6.7	6.7	5.9	5.5	5.0	5.6	5.5	4.8	4.4	3.9
30.0	7.9	7.9	7.8	7.8		7.7	7.6	7.5	7.5		7.4	7.3	7.0	6.5	6.1	6.7	6.5	5.7	5.3	4.9	5.6	5.3	4.7	4.3	3.8
32.0	7.4	7.4	7.3	7.3		7.2	7.1	7.1	7.1		7.0	6.9	6.8	6.4		6.6	6.3	5.6	5.2	4.9	5.6	5.2	4.5	4.2	3.8
34.0	6.9	6.9	6.8	6.8		6.7	6.7	6.6	6.6		6.5	6.5	6.4	6.3		6.2	6.1	5.4	5.1		5.6	5.0	4.4	4.1	3.8
36.0	5.7	6.1	6.4	6.4		6.3	6.3	6.2	6.2		6.1	6.1	6.1	6.1		5.9	5.8	5.3	5.0		5.4	4.8	4.3	4.0	3.7
38.0	4.6	4.9	5.2			5.3	5.8	5.9	5.9		5.8	5.7	5.7	5.7		5.5	5.5	5.2	4.9		5.1	4.7	4.2	3.9	
40.0	3.6	3.9	4.1			4.3	4.7	5.1			5.0	5.4	5.4	5.4		5.2	5.2	5.1	4.9		4.8	4.5	4.1	3.9	
42.0	2.7	2.9	3.2			3.4	3.8	4.1			4.1	4.5	5.0	5.1		4.8	4.9	4.9	4.8		4.6	4.4	4.0	3.8	
44.0	1.9	2.1	2.3			2.6	2.9	3.2			3.2	3.6	4.1			4.0	4.5	4.6	4.7		4.3	4.2	3.9	3.7	
46.0	1.2	1.3	1.5			1.9	2.1	2.4			2.5	2.9	3.3			3.2	3.7	4.2			3.8	4.0	3.8	3.7	
48.0						1.2	1.4	1.6			1.8	2.1	2.5			2.5	2.9	3.4			3.1	3.6	3.7	3.6	
50.0											1.2	1.5	1.8			1.9	2.3	2.7			2.5	2.9	3.5		
55.0																		1.1			1.1	1.4	1.8		
θ(°)	39～84	40～84	38～84	54～84	69～84	40～84	41～84	38～84	54～84	69～84	40～84	42～84	38～84	54～84	69～84	44～84	46～84	38～84	54～84	69～84	41～84	43～84	38～84	54～84	69～84
標準フック	25t															7.8t									
フック質量	450kg															300kg									
標準巻掛本数	2															1									

注）カウンタウエイト71t、アウトリガ張出幅 7.0m

■ＦＧ性能

５５．０mブーム＋１．８５m＋フルオートラフィングジブ　　単位：ｔ

ジブ長さ(m)	8.5					11.6					14.7					17.8					20.9				
作業半径(m)	オフセット					オフセット					オフセット					オフセット					オフセット				
	5°	15°	30°	45°	60°	5°	15°	30°	45°	60°	5°	15°	30°	45°	60°	5°	15°	30°	45°	60°	5°	15°	30°	45°	60°
11.0	11.5																								
12.0	11.5	11.5				10.0																			
14.0	11.5	11.5	11.4			10.0	10.0				6.9					6.7									
16.0	11.2	11.0	10.6	10.4	10.4	10.0	9.9	9.7			6.9					6.7					5.6				
18.0	10.5	10.2	9.9	9.7	9.7	9.6	9.5	9.1	8.9		6.9	6.9				6.7	6.7				5.6				
20.0	9.8	9.6	9.3	9.1	9.1	9.3	8.9	8.6	8.4	8.4	6.9	6.9	6.9			6.7	6.7				5.6	5.6			
22.0	9.2	9.0	8.7	8.6	8.6	8.7	8.4	8.1	8.0	8.0	6.9	6.9	6.9	6.9		6.7	6.7	6.3			5.6	5.6			
24.0	8.5	8.4	8.2	8.1	8.1	8.1	7.9	7.6	7.5	7.5	6.9	6.9	6.9	6.9	6.4	6.7	6.7	6.1	5.6		5.6	5.6	5.0		
26.0	7.9	7.8	7.7	7.6	7.6	7.6	7.4	7.2	7.1	7.1	6.9	6.9	6.7	6.6	6.3	6.6	6.5	5.9	5.5	5.1	5.6	5.6	4.8		
28.0	7.3	7.3	7.2	7.2		7.1	7.0	6.8	6.7	6.7	6.7	6.5	6.3	6.2	6.2	6.4	6.2	5.8	5.4	5.0	5.6	5.4	4.7	4.3	
30.0	6.8	6.8	6.7	6.7		6.6	6.6	6.4	6.4		6.3	6.2	6.0	5.9	5.9	6.0	5.9	5.6	5.2	4.9	5.5	5.2	4.6	4.2	3.9
32.0	6.3	6.3	6.3	6.3		6.2	6.2	6.1	6.1		6.0	5.8	5.7	5.6	5.6	5.7	5.5	5.4	5.1	4.9	5.3	5.0	4.4	4.1	3.8
34.0	5.9	5.9	5.9	5.9		5.8	5.8	5.8	5.7		5.6	5.5	5.4	5.3		5.4	5.3	5.1	5.0	4.9	5.2	4.9	4.3	4.0	3.8
36.0	5.5	5.5	5.5	5.5		5.4	5.4	5.4	5.4		5.2	5.2	5.1	5.1		5.1	5.0	4.9	4.8		4.9	4.7	4.2	4.0	3.7
38.0	4.9	5.1	5.1	5.1		5.1	5.0	5.0	5.1		4.9	4.9	4.9	4.8		4.8	4.8	4.6	4.6		4.7	4.5	4.1	3.9	3.7
40.0	3.9	4.1	4.4			4.5	4.7	4.7	4.7		4.6	4.6	4.6	4.6		4.5	4.5	4.4	4.4		4.4	4.3	4.0	3.8	
42.0	3.0	3.2	3.5			3.6	4.0	4.4			4.3	4.3	4.3	4.3		4.2	4.2	4.2	4.2		4.2	4.1	3.9	3.7	
44.0	2.2	2.4	2.6			2.8	3.1	3.5			3.6	4.0	4.0	4.1		4.0	4.0	4.0	4.0		3.9	3.9	3.8	3.7	
46.0	1.4	1.6	1.8			2.1	2.4	2.7			2.8	3.2	3.7			3.4	3.7	3.8	3.8		3.7	3.7	3.7	3.6	
48.0			1.1			1.4	1.7	1.9			2.2	2.5	2.9			2.7	3.1	3.5			3.2	3.5	3.5	3.5	
50.0							1.0	1.2			1.5	1.9	2.2			2.0	2.4	2.9			2.6	3.1	3.3	3.4	
55.0																	1.0	1.3			1.2	1.6	2.0		
θ(°)	43～84	44～84	40～84	55～84	69～84	44～84	42～84	44～84	55～84	69～84	45～84	46～84	40～84	55～84	69～84	47～84	43～84	40～84	55～84	69～84	44～84	46～84	49～84	55～84	69～84
標準フック	25t										7.8t														
フック質量	450kg										300kg														
標準巻掛本数	2										1														

注）カウンタウエイト71t、アウトリガ張出幅 7.0m

■ＦＧ性能

５９．２mブーム＋１．８５m＋フルオートラフィングジブ　　単位：ｔ

ジブ長さ(m)	8.5					11.6					14.7					17.8					20.9				
作業半径(m)	オフセット					オフセット					オフセット					オフセット					オフセット				
	5°	15°	30°	45°	60°	5°	15°	30°	45°	60°	5°	15°	30°	45°	60°	5°	15°	30°	45°	60°	5°	15°	30°	45°	60°
11.0	9.6																								
12.0	9.6	9.4				7.5																			
14.0	9.0	8.7	8.3			7.5	7.5				6.5					5.7									
16.0	8.4	8.3	7.7	7.5		7.5	7.4				6.5	6.5				5.7					5.0				
18.0	8.1	7.8	7.3	7.1	7.0	7.2	6.9	6.5			6.5	6.3				5.7	5.7				5.0				
20.0	7.5	7.3	6.9	6.7	6.6	7.0	6.5	6.1	5.9		6.3	6.0	5.5			5.7	5.5				5.0	5.0			
22.0	7.1	6.8	6.6	6.3	6.3	6.5	6.2	5.8	5.6	5.5	5.9	5.6	5.2	5.0		5.5	5.2	4.8			5.0	4.8			
24.0	6.6	6.4	6.2	6.0	6.0	6.1	5.9	5.5	5.3	5.3	5.7	5.3	5.0	4.8	4.7	5.2	4.9	4.6			4.8	4.5	4.2		
26.0	6.2	6.0	5.8	5.7	5.7	5.8	5.6	5.2	5.0	5.0	5.4	5.1	4.8	4.6	4.5	5.0	4.7	4.4	4.2		4.6	4.3	4.0		
28.0	5.9	5.7	5.5	5.4		5.4	5.2	5.0	4.8	4.8	5.1	4.8	4.5	4.4	4.3	4.8	4.4	4.2	4.0	3.9	4.3	4.1	3.8	3.6	
30.0	5.5	5.4	5.2	5.1		5.1	5.0	4.8	4.6		4.8	4.6	4.3	4.2	4.2	4.5	4.2	4.0	3.8	3.8	4.2	3.9	3.6	3.5	
32.0	5.2	5.1	4.9	4.9		4.9	4.7	4.5	4.4		4.5	4.4	4.1	4.0	4.0	4.3	4.0	3.8	3.7	3.6	4.0	3.7	3.5	3.3	3.3
34.0	4.9	4.8	4.7	4.6		4.6	4.4	4.3	4.2		4.3	4.1	3.9	3.8		4.1	3.9	3.6	3.5	3.5	3.8	3.5	3.3	3.2	3.2
36.0	4.7	4.6	4.4	4.4		4.3	4.2	4.1	4.0		4.1	3.9	3.8	3.7		3.8	3.7	3.4	3.3		3.6	3.4	3.2	3.1	3.1
38.0	4.4	4.3	4.2	4.2		4.1	4.0	3.9	3.8		3.9	3.7	3.6	3.5		3.6	3.5	3.3	3.2		3.4	3.2	3.0	3.0	3.0
40.0	4.1	4.1	4.0			3.9	3.8	3.7	3.7		3.7	3.5	3.4	3.4		3.5	3.3	3.2	3.1		3.3	3.1	2.9	2.8	
42.0	3.3	3.6	3.8			3.7	3.6	3.5	3.5		3.5	3.4	3.3	3.2		3.3	3.2	3.1	3.0		3.1	3.0	2.8	2.7	
44.0	2.5	2.7	3.0			3.3	3.4	3.4			3.3	3.2	3.1	3.1		3.1	3.0	2.9	2.9		2.9	2.8	2.7	2.6	
46.0	1.8	2.0	2.2			2.6	2.9	3.2			3.1	3.1	3.0			3.0	2.9	2.8	2.8		2.8	2.7	2.6	2.5	
48.0	1.1	1.3	1.5			1.9	2.1	2.4			2.4	2.8	2.8			2.8	2.7	2.7	2.6		2.7	2.6	2.5	2.4	
50.0						1.2	1.5	1.8			1.8	2.1	2.5			2.2	2.6	2.5			2.5	2.5	2.4	2.4	
55.0													1.0				1.2	1.6			1.4	1.8	2.1		
θ(°)	44～84	45～84	46～84	57～84	70～84	45～84	46～84	43～84	57～84	70～84	48～84	49～84	45～84	57～84	70～84	50～84	47～84	48～84	57～84	70～84	47～84	49～84	52～84	57～84	70～84
標準フック	25t					7.8t																			
フック質量	450kg					300kg																			
標準巻掛本数	2					1																			

注）カウンタウエイト71t、アウトリガ張出幅 7.0m

■ＦＧ性能

６３．４mブーム＋１．８５m＋フルオートラフィングジブ　　単位：ｔ

ジブ長さ(m)	8.5					11.6					14.7					17.8					20.9				
作業半径(m)	オフセット					オフセット					オフセット					オフセット					オフセット				
	5°	15°	30°	45°	60°	5°	15°	30°	45°	60°	5°	15°	30°	45°	60°	5°	15°	30°	45°	60°	5°	15°	30°	45°	60°
14.0	7.0	7.0				6.1					5.4														
16.0	6.8	6.6	6.3			6.1	6.0				5.4					4.7									
18.0	6.3	6.1	5.9	5.7		5.9	5.7	5.3			5.4	5.2				4.7					4.2				
20.0	6.0	5.8	5.5	5.3	5.3	5.5	5.3	5.0	4.8		5.2	4.9				4.7	4.5				4.2				
22.0	5.6	5.4	5.1	5.0	5.0	5.2	5.0	4.7	4.5	4.5	4.8	4.6	4.3			4.6	4.3				4.2	4.0			
24.0	5.3	5.1	4.8	4.7	4.7	4.9	4.7	4.4	4.3	4.2	4.5	4.3	4.1	3.9		4.3	4.0	3.8			4.0	3.7			
26.0	4.9	4.8	4.6	4.4	4.4	4.6	4.4	4.2	4.1	4.0	4.3	4.1	3.9	3.7	3.7	4.0	3.8	3.6			3.8	3.5	3.3		
28.0	4.6	4.5	4.3	4.2	4.2	4.3	4.1	3.9	3.9	3.8	4.0	3.8	3.6	3.5	3.5	3.8	3.6	3.4	3.3	3.2	3.6	3.4	3.1		
30.0	4.3	4.2	4.1	4.0		4.1	3.9	3.7	3.6	3.6	3.8	3.6	3.5	3.3	3.3	3.6	3.4	3.2	3.1	3.1	3.3	3.2	3.0	2.9	
32.0	4.0	4.0	3.9	3.8		3.8	3.7	3.5	3.4		3.6	3.4	3.3	3.2	3.2	3.4	3.2	3.0	2.9	2.9	3.2	3.0	2.8	2.7	2.7
34.0	3.8	3.7	3.6	3.6		3.6	3.5	3.3	3.3		3.4	3.2	3.1	3.0	3.0	3.2	3.0	2.9	2.8	2.8	3.0	2.9	2.7	2.6	2.6
36.0	3.6	3.5	3.4	3.4		3.4	3.3	3.2	3.1		3.2	3.1	2.9	2.8		3.0	2.9	2.7	2.7	2.6	2.8	2.7	2.6	2.5	2.4
38.0	3.3	3.3	3.2	3.2		3.2	3.1	3.0	2.9		3.0	2.9	2.8	2.7		2.9	2.7	2.6	2.5		2.7	2.5	2.4	2.3	2.3
40.0	3.1	3.1	3.0	3.0		3.0	2.9	2.8	2.8		2.8	2.8	2.6	2.6		2.7	2.6	2.4	2.4		2.5	2.4	2.3	2.2	2.2
42.0	3.0	2.9	2.8			2.8	2.7	2.7	2.6		2.7	2.6	2.5	2.4		2.5	2.4	2.3	2.3		2.4	2.3	2.2	2.1	
44.0	2.8	2.7	2.7			2.6	2.6	2.5	2.5		2.5	2.4	2.4	2.3		2.4	2.3	2.2	2.1		2.3	2.2	2.0	2.0	
46.0	2.3	2.5	2.5			2.5	2.4	2.4			2.4	2.3	2.3	2.2		2.3	2.2	2.1	2.0		2.2	2.1	1.9	1.9	
48.0	1.6	1.8	2.0			2.1	2.3	2.2			2.2	2.2	2.1			2.1	2.1	2.0	2.0		2.0	2.0	1.8	1.8	
50.0	1.0	1.1	1.3			1.5	1.8	2.1			2.0	2.0	2.0			2.0	1.9	1.9	1.9		1.9	1.9	1.8	1.7	
55.0													1.2			1.1	1.4	1.6			1.5	1.6	1.6		
60.0																							1.2		
θ(°)	46～84	47～84	47～84	57～84	70～84	48～84	49～84	51～84	57～84	70～84	50～84	52～84	48～84	57～84	70～84	48～84	49～84	51～84	57～84	70～84	50～84	52～84	49～84	57～84	70～84
標準フック	7.8t																								
フック質量	300kg																								
標準巻掛本数	1																								

注）カウンタウエイト71t、アウトリガ張出幅 7.0m

■ＦＨ性能

３０．０mブーム＋１．８５m＋フルオートラフィングジブ　　単位：ｔ

ジブ長さ(m)	8.5					11.6					14.7					17.8					20.9				
作業半径(m)	オフセット					オフセット					オフセット					オフセット					オフセット				
	5°	15°	30°	45°	60°	5°	15°	30°	45°	60°	5°	15°	30°	45°	60°	5°	15°	30°	45°	60°	5°	15°	30°	45°	60°
7.0	26.1	20.9				14.6					13.9														
8.0	24.4	19.9				14.6	14.6				13.9					13.5									
9.0	22.8	19.0	15.8			14.6	14.6				13.9					13.4					5.6				
10.0	21.5	18.2	15.3	13.6		14.6	14.5				13.9	12.4				13.0					5.6				
11.0	20.3	17.4	14.9	13.3	12.2	14.6	13.8	11.5			13.9	11.8				12.5	10.2				5.6				
12.0	19.2	16.7	14.5	13.1	12.1	14.6	13.2	11.2			13.4	11.3				11.7	9.8				5.6				
14.0	17.3	15.5	13.8	12.7	11.9	13.9	12.2	10.6	9.5	8.6	12.0	10.3	8.8			10.4	8.9				5.6	5.6			
16.0	15.8	14.4	13.2	12.4	11.8	12.6	11.3	10.0	9.2	8.5	10.8	9.5	8.3	7.4		9.3	8.2	7.0			5.6	5.6			
18.0	14.5	13.5	12.6	12.1	11.7	11.5	10.5	9.6	8.9	8.4	9.8	8.8	7.8	7.1	6.5	8.4	7.6	6.6	5.8		5.6	5.6	5.6		
20.0	13.4	12.7	12.1	11.9		10.5	9.8	9.1	8.7	8.3	8.9	8.2	7.5	6.9	6.4	7.7	7.0	6.3	5.6	5.0	5.6	5.6	5.6		
22.0	11.6	12.0	11.7	11.7		9.7	9.2	8.8	8.5	8.3	8.2	7.7	7.1	6.7	6.3	7.0	6.5	6.0	5.4	4.9	5.6	5.6	5.3	4.6	
24.0	9.1	9.6	10.2	10.5		9.0	8.7	8.4	8.3		7.6	7.2	6.8	6.5	6.3	6.5	6.1	5.7	5.3	4.8	5.6	5.5	5.0	4.5	4.0
26.0	7.0	7.4	7.9	8.1		8.4	8.3	8.2	8.2		7.0	6.8	6.6	6.4		6.0	5.7	5.4	5.1	4.8	5.4	5.2	4.8	4.3	3.9
28.0	5.3	5.6	6.0			6.6	7.1	7.8	8.1		6.5	6.4	6.3	6.3		5.5	5.4	5.2	5.0		5.0	4.8	4.6	4.2	3.9
30.0	3.8	4.1	4.3			5.1	5.5	6.0			6.1	6.1	6.1	6.2		5.2	5.1	5.0	4.9		4.7	4.6	4.4	4.1	3.8
32.0	2.5	2.7	2.8			3.8	4.1	4.5			4.8	5.3	5.9			4.8	4.8	4.9	4.8		4.3	4.3	4.2	4.0	
34.0	1.4	1.5				2.6	2.9	3.2			3.6	4.1	4.6			4.4	4.6	4.7	4.8		4.1	4.1	4.1	3.9	
36.0						1.6	1.8				2.6	3.0	3.3			3.4	3.9	4.5			3.8	3.9	3.9	3.8	
38.0											1.7	2.0	2.2			2.5	2.9	3.4			3.5	3.7	3.8		
40.0												1.1				1.7	2.0	2.4			2.6	3.1	3.7		
42.0																1.0	1.2				1.9	2.3	2.8		
44.0																					1.2	1.6	1.9		
θ(°)	10～84	20～84	34～84	50～84	65～84	10～84	20～84	35～84	50～84	65～84	10～84	20～84	35～84	51～84	66～84	10～84	20～84	35～84	51～84	67～84	10～84	20～84	35～84	52～84	68～84
標準フック	80ｔ					25t															7.8t				
フック質量	1150kg					450kg															300kg				
標準巻掛本数	4					2															1				

注）カウンタウエイト47t、アウトリガ張出幅 7.0m

■ＦＨ性能

３４．１mブーム＋１．８５m＋フルオートラフィングジブ　　単位：ｔ

ジブ長さ(m)	8.5					11.6					14.7					17.8					20.9				
作業半径(m)	オフセット					オフセット					オフセット					オフセット					オフセット				
	5°	15°	30°	45°	60°	5°	15°	30°	45°	60°	5°	15°	30°	45°	60°	5°	15°	30°	45°	60°	5°	15°	30°	45°	60°
7.0	27.5	21.5				14.6																			
8.0	25.8	20.5				14.6					13.9					13.5									
9.0	24.2	19.7	16.0			14.6	14.6				13.9					13.2									
10.0	22.8	18.8	15.6			14.6	14.6				13.9	12.8				12.8									
11.0	21.6	18.1	15.2	13.4		14.6	14.6	11.9			13.9	12.2				12.4	10.5				5.6				
12.0	20.5	17.4	14.8	13.2	12.1	14.6	14.1	11.6			13.9	11.7				12.0	10.0				5.6				
14.0	18.5	16.2	14.1	12.8	11.9	14.6	13.0	11.0	9.7		12.8	10.7	8.9			11.0	9.2				5.6	5.6			
16.0	16.9	15.1	13.5	12.5	11.8	13.9	12.1	10.4	9.4	8.6	11.5	9.9	8.4	7.4		9.9	8.5	7.1			5.6	5.6			
18.0	15.6	14.2	12.9	12.2	11.7	12.6	11.3	10.0	9.1	8.4	10.4	9.2	8.0	7.2	6.5	9.0	7.8	6.7			5.6	5.6	5.6		
20.0	14.3	13.4	12.5	12.0	11.7	11.6	10.6	9.5	8.9	8.4	9.6	8.6	7.6	6.9	6.4	8.2	7.3	6.4	5.6		5.6	5.6	5.6		
22.0	11.5	12.1	12.0	11.8		10.7	9.9	9.2	8.7	8.3	8.8	8.1	7.3	6.7	6.3	7.5	6.8	6.1	5.5	4.9	5.6	5.6	5.4	4.6	
24.0	9.0	9.6	10.3	10.6		10.0	9.4	8.8	8.5		8.1	7.6	7.0	6.6	6.2	6.9	6.4	5.8	5.3	4.8	5.6	5.6	5.1	4.5	3.9
26.0	7.0	7.4	8.0	8.3		8.2	8.9	8.5	8.4		7.5	7.1	6.7	6.4	6.2	6.4	6.0	5.6	5.2	4.7	5.6	5.4	4.9	4.3	3.9
28.0	5.2	5.6	6.1	6.3		6.5	7.1	7.8	8.2		7.0	6.8	6.5	6.3		5.9	5.7	5.3	5.0	4.7	5.4	5.1	4.7	4.2	3.8
30.0	3.7	4.1	4.4			5.0	5.5	6.1	6.4		5.9	6.4	6.3	6.2		5.5	5.4	5.1	4.9		5.0	4.8	4.5	4.1	3.8
32.0	2.5	2.8	3.0			3.7	4.1	4.6			4.6	5.2	5.9	6.1		5.2	5.1	5.0	4.8		4.7	4.5	4.3	4.0	
34.0	1.4	1.6	1.8			2.5	2.9	3.3			3.4	4.0	4.6	4.9		4.2	4.8	4.8	4.8		4.4	4.3	4.1	3.9	
36.0						1.5	1.9	2.1			2.4	2.9	3.4			3.2	3.8	4.5	4.7		4.1	4.1	4.0	3.8	
38.0											1.6	1.9	2.3			2.3	2.8	3.4			3.2	3.9	3.9	3.8	
40.0												1.1	1.4			1.5	1.9	2.4			2.4	3.0	3.7	3.7	
42.0																	1.1	1.5			1.7	2.2	2.8		
44.0																					1.0	1.4	1.9		
46.0																							1.1		
θ(°)	36～84	38～84	35～84	51～84	66～84	38～84	39～84	37～84	52～84	66～84	39～84	37～84	35～84	51～84	66～84	40～84	38～84	35～84	51～84	67～84	38～84	41～84	35～84	52～84	68～84
標準フック	80ｔ					25t															7.8t				
フック質量	1150kg					450kg															300kg				
標準巻掛本数	4					2															1				

注）カウンタウエイト47t、アウトリガ張出幅 7.0m

■ＦＨ性能

３８．３mブーム＋１．８５m＋フルオートラフィングジブ 単位：ｔ

ジブ長さ(m)	8.5					11.6					14.7					17.8					20.9				
作業半径(m)	オフセット					オフセット					オフセット					オフセット					オフセット				
	5°	15°	30°	45°	60°	5°	15°	30°	45°	60°	5°	15°	30°	45°	60°	5°	15°	30°	45°	60°	5°	15°	30°	45°	60°
7.0	25.0																								
8.0	25.0	21.6				14.6																			
9.0	25.0	20.7				14.6					13.9					12.9									
10.0	24.7	19.9	16.1			14.6	14.6				13.9					12.6									
11.0	23.4	19.1	15.7			14.6	14.6				13.9	12.6				12.2					5.6				
12.0	22.2	18.4	15.3	13.5	12.2	14.6	14.6	11.8			13.9	12.1				11.8	10.1				5.6				
14.0	20.2	17.2	14.6	13.1	12.1	14.6	13.6	11.2	9.8		13.6	11.1	9.1			11.1	9.5				5.6				
16.0	18.4	16.1	14.0	12.8	11.9	14.6	12.6	10.7	9.5	8.6	12.3	10.3	8.6			10.6	8.8	7.2			5.6	5.6			
18.0	17.0	15.1	13.5	12.5	11.8	13.5	11.8	10.2	9.2	8.5	11.2	9.6	8.2	7.3		9.6	8.2	6.9			5.6	5.6			
20.0	14.4	14.3	13.0	12.2	11.8	12.5	11.1	9.8	9.0	8.4	10.2	9.0	7.8	7.0	6.4	8.8	7.6	6.5	5.7		5.6	5.6	5.6		
22.0	11.6	12.2	12.6	12.0		11.5	10.5	9.4	8.8	8.3	9.4	8.5	7.5	6.8	6.3	8.0	7.1	6.2	5.5	4.9	5.6	5.6	5.5		
24.0	9.1	9.7	10.4	10.8		10.3	9.9	9.1	8.6	8.3	8.7	8.0	7.2	6.7	6.2	7.4	6.7	6.0	5.4	4.8	5.6	5.6	5.3	4.5	
26.0	7.0	7.5	8.2	8.5		8.1	8.9	8.8	8.5		8.1	7.5	6.9	6.5	6.2	6.9	6.3	5.7	5.2	4.8	5.6	5.6	5.0	4.4	3.9
28.0	5.3	5.7	6.3	6.5		6.4	7.0	7.8	8.3		7.3	7.1	6.7	6.4		6.4	6.0	5.5	5.1	4.7	5.6	5.3	4.8	4.3	3.8
30.0	3.8	4.2	4.6	4.8		4.9	5.4	6.1	6.6		5.7	6.5	6.5	6.3		6.0	5.7	5.3	5.0		5.4	5.0	4.6	4.2	3.8
32.0	2.5	2.9	3.2			3.6	4.1	4.7	5.0		4.4	5.1	5.9	6.2		5.2	5.4	5.1	4.9		5.0	4.8	4.4	4.1	3.8
34.0	1.4	1.7	2.0			2.4	2.9	3.4	3.6		3.3	3.9	4.6	5.0		4.0	4.7	5.0	4.8		4.7	4.5	4.3	4.0	
36.0						1.5	1.8	2.2			2.3	2.8	3.4	3.8		3.0	3.6	4.5	4.8		3.9	4.3	4.1	3.9	
38.0								1.2			1.4	1.9	2.4			2.1	2.7	3.4	3.8		3.0	3.7	4.0	3.8	
40.0												1.0	1.4			1.3	1.8	2.4			2.2	2.8	3.6	3.8	
42.0																	1.0	1.5			1.5	2.0	2.7	3.2	
44.0																						1.3	1.9		
46.0																							1.2		
θ(°)	43～84	44～84	45～84	51～84	67～84	44～84	45～84	43～84	51～84	67～84	44～84	43～84	45～84	51～84	67～84	45～84	44～84	47～84	52～84	68～84	46～84	46～84	46～84	52～84	68～84
標準フック	80ｔ					25t															7.8t				
フック質量	1150kg					450kg															300kg				
標準巻掛本数	4					2															1				

注）カウンタウエイト47t、アウトリガ張出幅 7.0m

■ＦＨ性能

４２．５mブーム＋１．８５m＋フルオートラフィングジブ 単位：ｔ

ジブ長さ(m)	8.5					11.6					14.7					17.8					20.9				
作業半径(m)	オフセット					オフセット					オフセット					オフセット					オフセット				
	5°	15°	30°	45°	60°	5°	15°	30°	45°	60°	5°	15°	30°	45°	60°	5°	15°	30°	45°	60°	5°	15°	30°	45°	60°
8.0	21.3																								
9.0	21.3	21.3				14.6																			
10.0	21.3	20.5				14.6					13.9					11.5									
11.0	21.3	19.7	15.9			14.6	14.6				13.9					11.5									
12.0	21.0	19.0	15.6	13.6		14.6	14.6				13.8	12.0				11.5					5.6				
14.0	19.5	17.8	14.9	13.3	12.1	14.6	14.1	11.4			13.1	11.4				10.8	9.4				5.6				
16.0	18.1	16.7	14.3	12.9	12.0	14.6	13.1	10.9	9.6	8.6	12.4	10.7	8.8			10.2	8.9				5.6	5.6			
18.0	16.7	15.8	13.8	12.6	11.8	14.4	12.3	10.5	9.4	8.5	11.9	10.0	8.4	7.3		9.8	8.5	7.0			5.6	5.6			
20.0	14.5	14.9	13.3	12.4	11.8	13.3	11.6	10.1	9.1	8.4	10.9	9.4	8.0	7.1	6.4	9.3	7.9	6.7	5.8		5.6	5.6	5.6		
22.0	11.8	12.3	12.9	12.2	11.7	12.3	10.9	9.7	8.9	8.3	10.1	8.8	7.7	6.9	6.3	8.6	7.4	6.4	5.6	4.9	5.6	5.6	5.5		
24.0	9.3	9.9	10.6	11.1		10.4	10.4	9.4	8.7	8.3	9.3	8.3	7.4	6.8	6.3	7.9	7.0	6.1	5.4	4.8	5.6	5.6	5.3	4.6	
26.0	7.2	7.8	8.4	8.9		8.3	9.0	9.1	8.6	8.2	8.7	7.9	7.1	6.6	6.2	7.3	6.6	5.9	5.3	4.8	5.6	5.6	5.1	4.4	3.9
28.0	5.5	6.0	6.5	6.9		6.5	7.2	8.0	8.4		7.3	7.5	6.9	6.5	6.2	6.8	6.3	5.7	5.2	4.7	5.6	5.6	4.9	4.3	3.9
30.0	4.0	4.4	4.9	5.2		5.0	5.6	6.3	6.8		5.8	6.6	6.7	6.4		6.4	5.9	5.5	5.1	4.7	5.6	5.3	4.8	4.2	3.8
32.0	2.7	3.1	3.5	3.7		3.7	4.2	4.9	5.3		4.5	5.2	6.1	6.3		5.2	5.6	5.3	5.0		5.4	5.0	4.6	4.1	3.8
34.0	1.6	1.9	2.3			2.6	3.1	3.6	3.9		3.4	4.0	4.8	5.3		4.0	4.8	5.1	4.9		4.9	4.8	4.4	4.0	3.7
36.0			1.2			1.6	2.0	2.5	2.7		2.4	2.9	3.6	4.0		3.0	3.7	4.6	4.8		3.9	4.5	4.3	4.0	
38.0								1.5			1.5	2.0	2.6	2.9		2.1	2.7	3.5	4.0		3.0	3.7	4.1	3.9	
40.0													1.6			1.3	1.9	2.6	3.0		2.2	2.9	3.7	3.8	
42.0																		1.7	2.0		1.5	2.1	2.8	3.3	
44.0																						1.4	2.0	2.4	
46.0																							1.3		
θ(°)	48～84	49～84	47～84	51～84	67～84	48～84	50～84	48～84	51～84	67～84	48～84	50～84	50～84	51～84	67～84	49～84	51～84	51～84	52～84	68～84	49～84	50～84	50～84	52～84	68～84
標準フック	25ｔ					25t															7.8t				
フック質量	450kg					450kg															300kg				
標準巻掛本数	3					2															1				

注）カウンタウエイト47t、アウトリガ張出幅 7.0m

■ＦＨ性能

４６．７mブーム＋１．８５m＋フルオートラフィングジブ　　単位：ｔ

ジブ長さ(m)	8.5					11.6					14.7					17.8					20.9				
作業半径(m)	オフセット					オフセット					オフセット					オフセット					オフセット				
	5°	15°	30°	45°	60°	5°	15°	30°	45°	60°	5°	15°	30°	45°	60°	5°	15°	30°	45°	60°	5°	15°	30°	45°	60°
9.0	17.5																								
10.0	17.5	17.5				14.2																			
11.0	17.5	17.5				14.2					12.0					10.1									
12.0	17.5	17.5	15.8			14.2	14.2				12.0					10.1									
14.0	16.9	16.4	15.2	13.4		14.2	14.0	11.6			12.0	11.1				10.1	9.1				5.6				
16.0	15.5	15.1	14.6	13.1	12.0	14.2	13.6	11.1	9.7		12.0	10.6	8.9			9.9	8.7				5.6				
18.0	14.3	14.0	13.7	12.8	11.9	13.4	12.8	10.7	9.5	8.5	11.5	10.2	8.5			9.4	8.3	7.0			5.6	5.6			
20.0	13.2	13.0	12.7	12.5	11.8	12.5	12.1	10.3	9.2	8.4	11.2	9.7	8.2	7.2	6.4	9.0	8.0	6.8			5.6	5.6			
22.0	11.9	12.1	11.8	11.8	11.7	11.6	11.4	9.9	9.0	8.4	10.7	9.2	7.9	7.0	6.4	8.8	7.6	6.5	5.6		5.6	5.6	5.4		
24.0	9.5	10.1	10.8	11.0		10.5	10.6	9.6	8.8	8.3	9.9	8.7	7.6	6.8	6.3	8.4	7.3	6.2	5.5	4.8	5.6	5.6	5.2		
26.0	7.4	7.9	8.6	9.1		8.4	9.2	9.3	8.7	8.3	9.2	8.2	7.3	6.7	6.2	7.8	6.9	6.0	5.4	4.8	5.6	5.6	5.1	4.5	
28.0	5.6	6.1	6.7	7.1		6.6	7.3	8.2	8.5		7.4	7.8	7.1	6.6	6.2	7.3	6.5	5.8	5.2	4.7	5.6	5.6	4.9	4.4	3.9
30.0	4.2	4.6	5.1	5.4		5.1	5.7	6.5	7.0		5.9	6.7	6.8	6.4	6.1	6.5	6.2	5.6	5.1	4.7	5.6	5.4	4.7	4.3	3.8
32.0	2.9	3.3	3.7	4.0		3.8	4.4	5.1	5.5		4.6	5.3	6.2	6.3		5.2	5.9	5.4	5.0	4.7	5.6	5.2	4.6	4.2	3.8
34.0	1.8	2.1	2.5	2.7		2.7	3.2	3.8	4.2		3.4	4.1	4.9	5.4		4.0	4.8	5.2	4.9		4.9	5.0	4.5	4.1	3.7
36.0							2.2	2.7	3.0		2.4	3.0	3.7	4.2		3.0	3.7	4.7	4.9		3.9	4.7	4.4	4.0	
38.0								1.7	1.9			2.1	2.7	3.1		2.1	2.8	3.6	4.2		3.0	3.8	4.2	3.9	
40.0													1.8	2.1			1.9	2.7	3.1		2.2	2.9	3.8	3.9	
42.0																		1.8	2.2		1.5	2.1	2.9	3.5	
44.0																						1.4	2.1	2.6	
46.0																							1.4	1.8	
θ(°)	51～84	53～84	54～84	52～84	68～84	54～84	53～84	52～84	52～84	68～84	54～84	54～84	53～84	55～84	68～84	54～84	54～84	54～84	56～84	69～84	52～84	53～84	53～84	55～84	69～84
標準フック	25t					25t															7.8t				
フック質量	450kg					450kg															300kg				
標準巻掛本数	3					2															1				

注）カウンタウエイト47t、アウトリガ張出幅 7.0m

■ＦＨ性能

５０．９mブーム＋１．８５m＋フルオートラフィングジブ　　単位：ｔ

ジブ長さ(m)	8.5					11.6					14.7					17.8					20.9				
作業半径(m)	オフセット					オフセット					オフセット					オフセット					オフセット				
	5°	15°	30°	45°	60°	5°	15°	30°	45°	60°	5°	15°	30°	45°	60°	5°	15°	30°	45°	60°	5°	15°	30°	45°	60°
10.0	13.8																								
11.0	13.8	13.8				11.8																			
12.0	13.8	13.8				11.8					10.1														
14.0	13.8	13.8	13.3	13.0		11.8	11.8				10.1	10.1				6.7									
16.0	13.4	13.0	12.5	12.2	12.1	11.8	11.8	11.3			10.1	10.0				6.7					5.6				
18.0	12.3	12.1	11.7	11.5	11.4	11.5	11.2	10.7	9.5		10.1	9.6	8.4			6.7	6.7				5.6	5.6			
20.0	11.4	11.2	11.0	10.8	10.8	10.9	10.5	10.1	9.3	8.5	10.0	9.5	8.2	7.3		6.7	6.7	6.7			5.6	5.6			
22.0	10.5	10.4	10.3	10.2	10.2	10.1	9.9	9.5	9.1	8.4	9.4	9.1	7.9	7.1	6.4	6.7	6.7	6.5			5.6	5.6	5.3		
24.0	9.8	9.7	9.6	9.6	9.6	9.4	9.3	9.0	8.9	8.3	9.1	8.7	7.7	6.9	6.3	6.7	6.7	6.3	5.7		5.6	5.6	5.1		
26.0	7.8	8.4	8.9	8.9		8.6	8.7	8.5	8.4	8.3	8.5	8.2	7.4	6.8	6.2	6.7	6.7	6.1	5.6	5.0	5.6	5.6	5.0	4.5	
28.0	6.1	6.6	7.2	7.6		6.9	7.6	8.0	8.0		7.6	7.8	7.2	6.6	6.2	6.7	6.7	5.9	5.5	5.0	5.6	5.5	4.8	4.4	3.9
30.0	4.6	5.0	5.6	5.9		5.4	6.0	6.8	7.3		6.1	6.9	7.0	6.5	6.1	6.7	6.5	5.7	5.3	4.9	5.6	5.3	4.7	4.3	3.8
32.0	3.3	3.7	4.2	4.5		4.1	4.6	5.3	5.8		4.7	5.5	6.4	6.4		5.6	6.3	5.6	5.2	4.9	5.6	5.2	4.5	4.2	3.8
34.0	2.2	2.5	3.0	3.2		2.9	3.4	4.1	4.5		3.6	4.3	5.1	5.7		4.4	5.2	5.4	5.1		5.0	5.0	4.4	4.1	3.8
36.0				2.1			2.4	3.0	3.3		2.6	3.2	4.0	4.5		3.4	4.1	5.1	5.0		4.0	4.8	4.3	4.0	3.7
38.0								2.0	2.3			2.3	3.0	3.4		2.5	3.2	4.0	4.6		3.1	3.9	4.2	3.9	
40.0													2.0	2.4			2.3	3.1	3.6		2.3	3.0	4.0	3.9	
42.0																		2.2	2.7			2.2	3.1	3.7	
44.0																			1.8				2.3	2.8	
46.0																							1.6	2.0	
θ(°)	55～84	56～84	57～84	55～84	69～84	57～84	56～84	55～84	56～84	69～84	57～84	56～84	56～84	58～84	69～84	57～84	57～84	57～84	57～84	69～84	57～84	57～84	56～84	58～84	69～84
標準フック	25t															7.8t									
フック質量	450kg															300kg									
標準巻掛本数	2															1									

注）カウンタウエイト47t、アウトリガ張出幅 7.0m

■ＦＨ性能

５５．０mブーム＋１．８５m＋フルオートラフィングジブ　　単位：ｔ

ジブ長さ(m)	8.5					11.6					14.7					17.8					20.9				
作業半径(m)	オフセット					オフセット					オフセット					オフセット					オフセット				
	5°	15°	30°	45°	60°	5°	15°	30°	45°	60°	5°	15°	30°	45°	60°	5°	15°	30°	45°	60°	5°	15°	30°	45°	60°
11.0	11.5																								
12.0	11.5	11.5				10.0																			
14.0	11.5	11.5	11.4			10.0	10.0				6.9					6.7									
16.0	11.2	11.0	10.6	10.4	10.4	10.0	9.9	9.7			6.9					6.7					5.6				
18.0	10.5	10.2	9.9	9.7	9.7	9.6	9.5	9.1	8.9		6.9	6.9				6.7	6.7				5.6				
20.0	9.8	9.6	9.3	9.1	9.1	9.3	8.9	8.6	8.4	8.4	6.9	6.9	6.9			6.7	6.7				5.6	5.6			
22.0	9.2	9.0	8.7	8.6	8.6	8.7	8.4	8.1	8.0	8.0	6.9	6.9	6.9	6.9		6.7	6.7	6.3			5.6	5.6			
24.0	8.5	8.4	8.2	8.1	8.1	8.1	7.9	7.6	7.5	7.5	6.9	6.9	6.9	6.9	6.4	6.7	6.7	6.1	5.6		5.6	5.6	5.0		
26.0	7.9	7.8	7.7	7.6	7.6	7.6	7.4	7.2	7.1	7.1	6.9	6.9	6.7	6.6	6.3	6.6	6.5	5.9	5.5	5.1	5.6	5.6	4.8		
28.0	6.3	6.8	7.2	7.2		7.1	7.0	6.8	6.7	6.7	6.7	6.5	6.3	6.2	6.2	6.4	6.2	5.8	5.4	5.0	5.6	5.4	4.7	4.3	
30.0	4.8	5.3	5.9	6.2		5.6	6.2	6.4	6.4		6.3	6.2	6.0	5.9	5.9	6.0	5.9	5.6	5.2	4.9	5.5	5.2	4.6	4.2	3.9
32.0	3.6	4.0	4.5	4.8		4.3	4.8	5.6	6.1		5.2	5.8	5.7	5.6	5.6	5.7	5.5	5.4	5.1	4.9	5.3	5.0	4.4	4.1	3.8
34.0		2.8	3.3	3.5		3.1	3.7	4.3	4.7		4.0	4.7	5.4	5.3		4.6	5.3	5.1	5.0	4.9	5.1	4.9	4.3	4.0	3.8
36.0				2.4			2.6	3.2	3.6		3.0	3.6	4.4	4.9		3.5	4.3	4.9	4.8		4.1	4.7	4.2	4.0	3.7
38.0									2.5		2.1	2.7	3.4	3.8		2.6	3.3	4.2	4.6		3.2	4.0	4.1	3.9	3.7
40.0													2.5	2.9			2.5	3.3	3.8		2.4	3.1	4.0	3.8	
42.0														2.0				2.4	2.9			2.4	3.2	3.7	
44.0																			2.1				2.5	3.0	
46.0																							1.7	2.2	
θ(°)	59～84	58～84	59～84	58～84	69～84	59～84	59～84	60～84	59～84	69～84	57～84	59～84	59～84	58～84	69～84	59～84	59～84	60～84	59～84	69～84	59～84	59～84	59～84	60～84	69～84
標準フック	25t										7.8t														
フック質量	450kg										300kg														
標準巻掛本数	2										1														

注）カウンタウエイト47t、アウトリガ張出幅 7.0m

■ＦＨ性能

５９．２mブーム＋１．８５m＋フルオートラフィングジブ　　単位：ｔ

ジブ長さ(m)	8.5					11.6					14.7					17.8					20.9				
作業半径(m)	オフセット					オフセット					オフセット					オフセット					オフセット				
	5°	15°	30°	45°	60°	5°	15°	30°	45°	60°	5°	15°	30°	45°	60°	5°	15°	30°	45°	60°	5°	15°	30°	45°	60°
11.0	9.6																								
12.0	9.6	9.4				7.5																			
14.0	9.0	8.7	8.3			7.5	7.5				6.5					5.7									
16.0	8.4	8.3	7.7	7.5		7.5	7.4				6.5	6.5				5.7					5.0				
18.0	8.1	7.8	7.3	7.1	7.0	7.2	6.9	6.5			6.5	6.3				5.7	5.7				5.0				
20.0	7.5	7.3	6.9	6.7	6.6	7.0	6.5	6.1	5.9		6.3	6.0	5.5			5.7	5.5				5.0	5.0			
22.0	7.1	6.8	6.6	6.3	6.3	6.5	6.2	5.8	5.6	5.5	5.9	5.6	5.2	5.0		5.5	5.2	4.8			5.0	4.8			
24.0	6.6	6.4	6.2	6.0	6.0	6.1	5.9	5.5	5.3	5.3	5.7	5.3	5.0	4.8	4.7	5.2	4.9	4.6			4.8	4.5	4.2		
26.0	6.2	6.0	5.8	5.7	5.7	5.8	5.6	5.2	5.0	5.0	5.4	5.1	4.8	4.6	4.5	5.0	4.7	4.4	4.2		4.6	4.3	4.0		
28.0	5.9	5.7	5.5	5.4		5.4	5.2	5.0	4.8	4.8	5.1	4.8	4.5	4.4	4.3	4.8	4.4	4.2	4.0	3.9	4.3	4.1	3.8	3.6	
30.0	5.2	5.4	5.2	5.1		5.1	5.0	4.8	4.6		4.8	4.6	4.3	4.2	4.2	4.5	4.2	4.0	3.8	3.8	4.2	3.9	3.6	3.5	
32.0	3.9	4.3	4.8	4.9		4.8	4.7	4.5	4.4		4.5	4.4	4.1	4.0	4.0	4.3	4.0	3.8	3.7	3.6	4.0	3.7	3.5	3.3	3.3
34.0	2.8	3.2	3.6	3.9		3.7	4.2	4.3	4.2		4.3	4.1	3.9	3.8		4.1	3.9	3.6	3.5	3.5	3.8	3.5	3.3	3.2	3.2
36.0				2.8		2.7	3.2	3.8	4.0		3.3	3.9	3.8	3.7		3.8	3.7	3.4	3.3		3.6	3.4	3.2	3.1	3.1
38.0								2.8	3.1		2.4	2.9	3.6	3.5		2.9	3.5	3.3	3.2		3.4	3.2	3.0	3.0	3.0
40.0									2.2				2.7	3.2			2.7	3.2	3.1		2.6	3.1	2.9	2.8	
42.0														2.3				2.6	3.0			2.5	2.8	2.7	
44.0																			2.3				2.7	2.6	
46.0																							2.0	2.5	
θ(°)	59～84	60～84	62～84	60～84	70～84	59～84	61～84	61～84	59～84	70～84	59～84	61～84	61～84	60～84	70～84	61～84	61～84	62～84	61～84	70～84	61～84	61～84	61～84	62～84	70～84
標準フック	25t					7.8t																			
フック質量	450kg					300kg																			
標準巻掛本数	2					1																			

注）カウンタウエイト47t、アウトリガ張出幅 7.0m

■ＦＨ性能

６３．４mブーム＋１．８５m＋フルオートラフィングジブ　　単位：ｔ

ジブ長さ(m)	8.5					11.6					14.7					17.8					20.9				
作業半径(m)	オフセット					オフセット					オフセット					オフセット					オフセット				
	5°	15°	30°	45°	60°	5°	15°	30°	45°	60°	5°	15°	30°	45°	60°	5°	15°	30°	45°	60°	5°	15°	30°	45°	60°
14.0	7.0	7.0				6.1					5.4														
16.0	6.8	6.6	6.3			6.1	6.0				5.4					4.7									
18.0	6.3	6.1	5.9	5.7		5.9	5.7	5.3			5.4	5.2				4.7					4.2				
20.0	6.0	5.8	5.5	5.3	5.3	5.5	5.3	5.0	4.8		5.2	4.9				4.7	4.5				4.2				
22.0	5.6	5.4	5.1	5.0	5.0	5.2	5.0	4.7	4.5	4.5	4.8	4.6	4.3			4.6	4.3				4.2	4.0			
24.0	5.3	5.1	4.8	4.7	4.7	4.9	4.7	4.4	4.3	4.2	4.5	4.3	4.1	3.9		4.3	4.0	3.8			4.0	3.7			
26.0	4.9	4.8	4.6	4.4	4.4	4.6	4.4	4.2	4.1	4.0	4.3	4.1	3.9	3.7	3.7	4.0	3.8	3.6			3.8	3.5	3.3		
28.0	4.6	4.5	4.3	4.2	4.2	4.3	4.1	3.9	3.9	3.8	4.0	3.8	3.6	3.5	3.5	3.8	3.6	3.4	3.3	3.2	3.6	3.4	3.1		
30.0	4.3	4.2	4.1	4.0		4.1	3.9	3.7	3.6	3.6	3.8	3.6	3.5	3.3	3.3	3.6	3.4	3.2	3.1	3.1	3.3	3.2	3.0	2.9	
32.0	4.0	4.0	3.9	3.8		3.8	3.7	3.5	3.4		3.6	3.4	3.3	3.2	3.2	3.4	3.2	3.0	2.9	2.9	3.2	3.0	2.8	2.7	2.7
34.0	3.3	3.7	3.6	3.6		3.6	3.5	3.3	3.3		3.4	3.2	3.1	3.0	3.0	3.2	3.0	2.9	2.8	2.8	3.0	2.9	2.7	2.6	2.6
36.0		2.7	3.1	3.4		2.9	3.3	3.2	3.1		3.2	3.1	2.9	2.8		3.0	2.9	2.7	2.7	2.6	2.8	2.7	2.6	2.5	2.4
38.0							2.5	3.0	2.9		2.6	2.9	2.8	2.7		2.9	2.7	2.6	2.5		2.7	2.5	2.4	2.3	2.3
40.0									2.5				2.6	2.6			2.6	2.4	2.4		2.5	2.4	2.3	2.2	2.2
42.0														2.4				2.3	2.3			2.3	2.2	2.1	
44.0																			2.1				2.0	2.0	
46.0																							1.9	1.9	
θ(°)	62～84	61～84	62～84	63～84	70～84	61～84	61～84	62～84	62～84	70～84	61～84	63～84	63～84	62～84	70～84	62～84	63～84	63～84	63～84	70～84	62～84	63～84	62～84	64～84	70～84
標準フック	7.8t																								
フック質量	300kg																								
標準巻掛本数	1																								

注）カウンタウエイト47t、アウトリガ張出幅 7.0m

■ＦＩ性能

３０．０mブーム＋１．８５m＋フルオートラフィングジブ　　単位：ｔ

ジブ長さ(m)	8.5					11.6					14.7					17.8					20.9				
作業半径(m)	オフセット					オフセット					オフセット					オフセット					オフセット				
	5°	15°	30°	45°	60°	5°	15°	30°	45°	60°	5°	15°	30°	45°	60°	5°	15°	30°	45°	60°	5°	15°	30°	45°	60°
7.0	26.1	20.9				14.6					13.9														
8.0	24.4	19.9				14.6	14.6				13.9					13.5									
9.0	22.8	19.0	15.8			14.6	14.6				13.9					13.4					5.6				
10.0	21.5	18.2	15.3	13.6		14.6	14.5				13.9	12.4				13.0					5.6				
11.0	20.3	17.4	14.9	13.3	12.2	14.6	13.8	11.5			13.9	11.8				12.5	10.2				5.6				
12.0	19.2	16.7	14.5	13.1	12.1	14.6	13.2	11.2			13.4	11.3				11.7	9.8				5.6				
14.0	17.3	15.5	13.8	12.7	11.9	13.9	12.2	10.6	9.5	8.6	12.0	10.3	8.8			10.4	8.9				5.6	5.6			
16.0	15.8	14.4	13.2	12.4	11.8	12.6	11.3	10.0	9.2	8.5	10.8	9.5	8.3	7.4		9.3	8.2	7.0			5.6	5.6			
18.0	13.4	13.5	12.6	12.1	11.7	11.5	10.5	9.6	8.9	8.4	9.8	8.8	7.8	7.1	6.5	8.4	7.6	6.6	5.8		5.6	5.6	5.6		
20.0	10.3	11.0	11.7	11.9		10.5	9.8	9.1	8.7	8.3	8.9	8.2	7.5	6.9	6.4	7.7	7.0	6.3	5.6	5.0	5.6	5.6	5.6		
22.0	7.7	8.3	9.1	9.5		9.1	9.2	8.8	8.5	8.3	8.2	7.7	7.1	6.7	6.3	7.0	6.5	6.0	5.4	4.9	5.6	5.6	5.3	4.6	
24.0	5.5	6.0	6.6	7.0		6.9	7.7	8.4	8.3		7.6	7.2	6.8	6.5	6.3	6.5	6.1	5.7	5.3	4.8	5.6	5.5	5.0	4.5	4.0
26.0	3.7	4.2	4.7	4.8		5.1	5.8	6.5	7.0		6.2	6.8	6.6	6.4		6.0	5.7	5.4	5.1	4.8	5.4	5.2	4.8	4.3	3.9
28.0	2.3	2.6	3.0			3.6	4.1	4.8	5.1		4.6	5.4	6.3	6.3		5.5	5.4	5.2	5.0		5.0	4.8	4.6	4.2	3.9
30.0			1.5			2.3	2.8	3.3			3.3	4.0	4.7	5.2		4.1	4.9	5.0	4.9		4.7	4.6	4.4	4.1	3.8
32.0						1.2	1.6	1.9			2.2	2.7	3.4			3.0	3.7	4.6	4.8		4.0	4.3	4.2	4.0	
34.0											1.2	1.7	2.2			2.0	2.6	3.3	3.8		3.0	3.8	4.1	3.9	
36.0													1.1			1.1	1.7	2.3			2.1	2.8	3.6	3.8	
38.0																		1.3			1.3	1.9	2.6		
40.0																						1.1	1.7		
θ(°)	43～84	44～84	40～84	50～84	65～84	39～84	41～84	43～84	50～84	65～84	40～84	43～84	41～84	51～84	66～84	41～84	44～84	43～84	51～84	67～84	43～84	42～84	46～84	52～84	68～84
標準フック	80ｔ					25t															7.8t				
フック質量	1150kg					450kg															300kg				
標準巻掛本数	4					2															1				

注）カウンタウエイト35t、アウトリガ張出幅 7.0m

■ＦＩ性能

３４．１mブーム＋１．８５m＋フルオートラフィングジブ　　単位：ｔ

ジブ長さ(m)	8.5					11.6					14.7					17.8					20.9				
作業半径(m)	オフセット					オフセット					オフセット					オフセット					オフセット				
	5°	15°	30°	45°	60°	5°	15°	30°	45°	60°	5°	15°	30°	45°	60°	5°	15°	30°	45°	60°	5°	15°	30°	45°	60°
7.0	27.5	21.5				14.6																			
8.0	25.8	20.5				14.6					13.9					13.5									
9.0	24.2	19.7	16.0			14.6	14.6				13.9					13.2									
10.0	22.8	18.8	15.6			14.6	14.6				13.9	12.8				12.8									
11.0	21.6	18.1	15.2	13.4		14.6	14.6	11.9			13.9	12.2				12.4	10.5				5.6				
12.0	20.5	17.4	14.8	13.2	12.1	14.6	14.1	11.6			13.9	11.7				12.0	10.0				5.6				
14.0	18.5	16.2	14.1	12.8	11.9	14.6	13.0	11.0	9.7		12.8	10.7	8.9			11.0	9.2				5.6	5.6			
16.0	16.9	15.1	13.5	12.5	11.8	13.9	12.1	10.4	9.4	8.6	11.5	9.9	8.4	7.4		9.9	8.5	7.1			5.6	5.6			
18.0	13.3	14.1	12.9	12.2	11.7	12.6	11.3	10.0	9.1	8.4	10.4	9.2	8.0	7.2	6.5	9.0	7.8	6.7			5.6	5.6	5.6		
20.0	10.3	11.0	11.8	12.0	11.7	11.5	10.6	9.5	8.9	8.4	9.6	8.6	7.6	6.9	6.4	8.2	7.3	6.4	5.6		5.6	5.6	5.6		
22.0	7.6	8.3	9.1	9.6		9.0	9.8	9.2	8.7	8.3	8.8	8.1	7.3	6.7	6.3	7.5	6.8	6.1	5.5	4.9	5.6	5.6	5.4	4.6	
24.0	5.5	6.0	6.7	7.1		6.8	7.6	8.6	8.5		7.8	7.6	7.0	6.6	6.2	6.9	6.4	5.8	5.3	4.8	5.6	5.6	5.1	4.5	3.9
26.0	3.7	4.2	4.8	5.1		5.0	5.7	6.6	7.2		6.0	6.9	6.7	6.4	6.2	6.4	6.0	5.6	5.2	4.7	5.6	5.4	4.9	4.3	3.9
28.0		2.6	3.1	3.3		3.5	4.1	4.8	5.3		4.4	5.2	6.3	6.3		5.2	5.7	5.3	5.0	4.7	5.4	5.1	4.7	4.2	3.8
30.0						2.2	2.7	3.3	3.7		3.1	3.8	4.7	5.3		3.9	4.8	5.1	4.9		4.9	4.8	4.5	4.1	3.8
32.0							1.5	2.0			2.0	2.6	3.4	3.8		2.8	3.5	4.5	4.8		3.8	4.5	4.3	4.0	
34.0												1.6	2.2	2.5		1.8	2.5	3.3	3.9		2.8	3.6	4.1	3.9	
36.0													1.2				1.5	2.2	2.7		1.9	2.6	3.6	3.8	
38.0																		1.3			1.1	1.7	2.6	3.1	
40.0																						1.0	1.7	2.1	
θ(°)	52～84	50～84	51～84	51～84	66～84	49～84	47～84	49～84	52～84	66～84	49～84	48～84	47～84	51～84	66～84	49～84	49～84	49～84	51～84	67～84	47～84	47～84	51～84	52～84	68～84
標準フック	80ｔ					25t															7.8t				
フック質量	1150kg					450kg															300kg				
標準巻掛本数	4					2															1				

注）カウンタウエイト35t、アウトリガ張出幅 7.0m

■ＦＩ性能

３８．３mジブ＋１．８５m＋フルオートラフィングジブ　　単位：ｔ

継ジブ長さ(m)	8.5					11.6					14.7					17.8					20.9				
作業半径(m)	オフセット					オフセット					オフセット					オフセット					オフセット				
	5°	15°	30°	45°	60°	5°	15°	30°	45°	60°	5°	15°	30°	45°	60°	5°	15°	30°	45°	60°	5°	15°	30°	45°	60°
7.0	25.0																								
8.0	25.0	21.6				14.6																			
9.0	25.0	20.7				14.6					13.9					12.9									
10.0	24.7	19.9	16.1			14.6	14.6				13.9					12.6									
11.0	23.4	19.1	15.7			14.6	14.6				13.9	12.6				12.2					5.6				
12.0	22.2	18.4	15.3	13.5	12.2	14.6	14.6	11.8			13.9	12.1				11.8	10.1				5.6				
14.0	20.2	17.2	14.6	13.1	12.1	14.6	13.6	11.2	9.8		13.6	11.1	9.1			11.1	9.5				5.6				
16.0	17.3	16.1	14.0	12.8	11.9	14.6	12.6	10.7	9.5	8.6	12.3	10.3	8.6			10.6	8.8	7.2			5.6	5.6			
18.0	13.4	14.2	13.5	12.5	11.8	13.5	11.8	10.2	9.2	8.5	11.2	9.6	8.2	7.3		9.6	8.2	6.9			5.6	5.6			
20.0	10.3	11.1	11.9	12.2	11.8	11.4	11.1	9.8	9.0	8.4	10.2	9.0	7.8	7.0	6.4	8.8	7.6	6.5	5.7		5.6	5.6	5.6		
22.0	7.7	8.4	9.3	9.8		8.9	9.8	9.4	8.8	8.3	9.4	8.5	7.5	6.8	6.3	8.0	7.1	6.2	5.5	4.9	5.6	5.6	5.5		
24.0	5.5	6.1	6.9	7.4		6.7	7.5	8.6	8.6	8.3	7.6	8.0	7.2	6.7	6.2	7.4	6.7	6.0	5.4	4.8	5.6	5.6	5.3	4.5	
26.0	3.8	4.3	4.9	5.3		4.9	5.6	6.6	7.2		5.8	6.8	6.9	6.5	6.2	6.6	6.3	5.7	5.2	4.8	5.6	5.6	5.0	4.4	3.9
28.0	2.3	2.7	3.3	3.5		3.4	4.0	4.9	5.4		4.3	5.1	6.2	6.4		5.0	6.0	5.5	5.1	4.7	5.6	5.3	4.8	4.3	3.8
30.0				2.0		2.1	2.7	3.4	3.8		3.0	3.7	4.7	5.4		3.7	4.6	5.3	5.0		4.7	5.0	4.6	4.2	3.8
32.0								2.1	2.4			2.5	3.4	3.9		2.6	3.4	4.4	4.9		3.6	4.5	4.4	4.1	3.8
34.0													2.2	2.6			2.3	3.3	3.9		2.6	3.4	4.3	4.0	
36.0																		2.2	2.7		1.7	2.5	3.5	3.9	
38.0																			1.7			1.6	2.5	3.1	
40.0																							1.6	2.2	
θ(°)	53～84	54～84	56～84	53～84	67～84	53～84	55～84	54～84	55～84	67～84	56～84	55～84	55～84	57～84	67～84	55～84	55～84	56～84	55～84	68～84	53～84	54～84	55～84	57～84	68～84
標準フック	80ｔ					25t															7.8t				
フック質量	1150kg					450kg															300kg				
標準巻掛本数	4					2															1				

注）カウンタウエイト35t、アウトリガ張出幅 7.0m

■ＦＩ性能

４２．５mブーム＋１．８５m＋フルオートラフィングジブ　　単位：ｔ

ジブ長さ(m)	8.5					11.6					14.7					17.8					20.9				
作業半径(m)	オフセット					オフセット					オフセット					オフセット					オフセット				
	5°	15°	30°	45°	60°	5°	15°	30°	45°	60°	5°	15°	30°	45°	60°	5°	15°	30°	45°	60°	5°	15°	30°	45°	60°
8.0	21.3																								
9.0	21.3	21.3				14.6																			
10.0	21.3	20.5				14.6					13.9					11.5									
11.0	21.3	19.7	15.9			14.6	14.6				13.9					11.5									
12.0	21.0	19.0	15.6	13.6		14.6	14.6				13.8	12.0				11.5					5.6				
14.0	19.5	17.8	14.9	13.3	12.1	14.6	14.1	11.4			13.1	11.4				10.8	9.4				5.6				
16.0	17.5	16.7	14.3	12.9	12.0	14.6	13.1	10.9	9.6	8.6	12.4	10.7	8.8			10.2	8.9				5.6	5.6			
18.0	13.6	14.4	13.8	12.6	11.8	14.4	12.3	10.5	9.4	8.5	11.9	10.0	8.4	7.3		9.8	8.5	7.0			5.6	5.6			
20.0	10.5	11.2	12.1	12.4	11.8	11.5	11.6	10.1	9.1	8.4	10.9	9.4	8.0	7.1	6.4	9.3	7.9	6.7	5.8		5.6	5.6	5.6		
22.0	7.9	8.6	9.5	10.0	10.3	9.0	9.9	9.7	8.9	8.3	9.8	8.8	7.7	6.9	6.3	8.6	7.4	6.4	5.6	4.9	5.6	5.6	5.5		
24.0	5.7	6.4	7.1	7.7		6.8	7.7	8.8	8.7	8.3	7.7	8.3	7.4	6.8	6.3	7.9	7.0	6.1	5.4	4.8	5.6	5.6	5.3	4.6	
26.0	4.0	4.5	5.2	5.6		5.0	5.8	6.8	7.5	7.8	5.9	6.9	7.1	6.6	6.2	6.6	6.6	5.9	5.3	4.8	5.6	5.6	5.1	4.4	3.9
28.0		3.0	3.5	3.9		3.5	4.2	5.1	5.6		4.3	5.2	6.4	6.5	6.2	5.0	6.1	5.7	5.2	4.7	5.6	5.6	4.9	4.3	3.9
30.0				2.4			2.8	3.6	4.1		3.1	3.8	4.8	5.6		3.7	4.7	5.5	5.1	4.7	4.7	5.3	4.8	4.2	3.8
32.0								2.3	2.7			2.6	3.5	4.1		2.6	3.4	4.5	5.0		3.5	4.5	4.6	4.1	3.8
34.0													2.4	2.9			2.4	3.4	4.1		2.5	3.4	4.4	4.0	3.7
36.0																		2.3	2.9			2.5	3.6	4.0	
38.0																							2.6	3.3	
40.0																								2.3	
θ(°)	59～84	57～84	59～84	57～84	67～84	59～84	58～84	57～84	58～84	67～84	58～84	58～84	58～84	60～84	67～84	58～84	58～84	59～84	61～84	68～84	58～84	59～84	60～84	60～84	68～84
標準フック	25ｔ					25t															7.8t				
フック質量	450kg					450kg															300kg				
標準巻掛本数	3					2															1				

注）カウンタウエイト35t、アウトリガ張出幅 7.0m

■ＦＩ性能

４６．７mブーム＋１．８５m＋フルオートラフィングジブ　　単位：ｔ

ジブ長さ(m)	8.5					11.6					14.7					17.8					20.9				
作業半径(m)	オフセット					オフセット					オフセット					オフセット					オフセット				
	5°	15°	30°	45°	60°	5°	15°	30°	45°	60°	5°	15°	30°	45°	60°	5°	15°	30°	45°	60°	5°	15°	30°	45°	60°
9.0	17.5																								
10.0	17.5	17.5				14.2																			
11.0	17.5	17.5				14.2					12.0					10.1									
12.0	17.5	17.5	15.8			14.2	14.2				12.0					10.1									
14.0	16.9	16.4	15.2	13.4		14.2	14.0	11.6			12.0	11.1				10.1	9.1				5.6				
16.0	15.5	15.1	14.6	13.1	12.0	14.2	13.6	11.1	9.7		12.0	10.6	8.9			9.9	8.7				5.6				
18.0	13.7	14.0	13.7	12.8	11.9	13.4	12.8	10.7	9.5	8.5	11.5	10.2	8.5			9.4	8.3	7.0			5.6	5.6			
20.0	10.7	11.4	12.3	12.5	11.8	11.6	12.1	10.3	9.2	8.4	11.2	9.7	8.2	7.2	6.4	9.0	8.0	6.8			5.6	5.6			
22.0	8.0	8.8	9.7	10.2	10.5	9.1	10.0	9.9	9.0	8.4	9.9	9.2	7.9	7.0	6.4	8.8	7.6	6.5	5.6		5.6	5.6	5.4		
24.0	5.9	6.5	7.3	7.9		6.9	7.8	8.9	8.8	8.3	7.7	8.7	7.6	6.8	6.3	8.4	7.3	6.2	5.5	4.8	5.6	5.6	5.2		
26.0	4.1	4.7	5.4	5.9		5.1	5.9	6.9	7.7	8.0	5.9	6.9	7.3	6.7	6.2	6.6	6.9	6.0	5.4	4.8	5.6	5.6	5.1	4.5	
28.0		3.2	3.8	4.1		3.6	4.3	5.2	5.8		4.4	5.3	6.5	6.6	6.2	5.1	6.1	5.8	5.2	4.7	5.6	5.6	4.9	4.4	3.9
30.0							3.0	3.8	4.3		3.1	3.9	4.9	5.7	6.1	3.7	4.7	5.6	5.1	4.7	4.7	5.4	4.7	4.3	3.8
32.0									2.9				3.6	4.3			3.5	4.6	5.0	4.7	3.5	4.5	4.6	4.2	3.8
34.0														3.1				3.4	4.2		2.5	3.5	4.5	4.1	3.7
36.0																			3.1			2.5	3.6	4.0	
38.0																							2.7	3.4	
40.0																								2.5	
θ(°)	61～84	60～84	62～84	63～84	68～84	61～84	60～84	62～84	61～84	68～84	61～84	63～84	63～84	62～84	68～84	62～84	63～84	64～84	63～84	69～84	60～84	61～84	63～84	63～84	69～84
標準フック	25t					25t															7.8t				
フック質量	450kg					450kg															300kg				
標準巻掛本数	3					2															1				

注）カウンタウエイト35t、アウトリガ張出幅 7.0m

■ＦＩ性能

５０．９mブーム＋１．８５m＋フルオートラフィングジブ　　単位：ｔ

ジブ長さ(m)	8.5					11.6					14.7					17.8					20.9				
作業半径(m)	オフセット					オフセット					オフセット					オフセット					オフセット				
	5°	15°	30°	45°	60°	5°	15°	30°	45°	60°	5°	15°	30°	45°	60°	5°	15°	30°	45°	60°	5°	15°	30°	45°	60°
10.0	13.8																								
11.0	13.8	13.8				11.8																			
12.0	13.8	13.8				11.8					10.1														
14.0	13.8	13.8	13.3	13.0		11.8	11.8				10.1	10.1				6.7									
16.0	13.4	13.0	12.5	12.2	12.1	11.8	11.8	11.3			10.1	10.0				6.7					5.6				
18.0	12.3	12.1	11.7	11.5	11.4	11.5	11.2	10.7	9.5		10.1	9.6	8.4			6.7	6.7				5.6	5.6			
20.0	11.1	11.2	11.0	10.8	10.8	10.9	10.5	10.1	9.3	8.5	10.0	9.5	8.2	7.3		6.7	6.7	6.7			5.6	5.6			
22.0	8.5	9.2	10.1	10.2	10.2	9.4	9.9	9.5	9.1	8.4	9.4	9.1	7.9	7.1	6.4	6.7	6.7	6.5			5.6	5.6	5.3		
24.0	6.3	7.0	7.8	8.4	8.6	7.2	8.1	9.0	8.9	8.3	7.9	8.7	7.7	6.9	6.3	6.7	6.7	6.3	5.7		5.6	5.6	5.1		
26.0	4.6	5.1	5.9	6.3		5.4	6.2	7.2	7.9	8.3	6.1	7.1	7.4	6.8	6.2	6.7	6.7	6.1	5.6	5.0	5.6	5.6	5.0	4.5	
28.0		3.6	4.2	4.6		3.9	4.6	5.5	6.1		4.6	5.5	6.7	6.6	6.2	5.5	6.5	5.9	5.5	5.0	5.6	5.5	4.8	4.4	3.9
30.0								4.0	4.6			4.1	5.2	5.9	6.1	4.2	5.1	5.7	5.3	4.9	4.8	5.3	4.7	4.3	3.8
32.0									3.2				3.9	4.5			3.9	5.0	5.2	4.9	3.6	4.7	4.5	4.2	3.8
34.0														3.3				3.9	4.6			3.6	4.4	4.1	3.8
36.0																		2.8	3.5			2.6	3.8	4.0	3.7
38.0																							2.8	3.6	
40.0																								2.7	
θ(°)	63～84	62～84	64～84	65～84	69～84	63～84	65～84	65～84	64～84	69～84	65～84	65～84	65～84	65～84	69～84	64～84	65～84	64～84	66～84	69～84	64～84	63～84	64～84	65～84	69～84
標準フック	25t															7.8t									
フック質量	450kg															300kg									
標準巻掛本数	2															1									

注）カウンタウエイト35t、アウトリガ張出幅 7.0m

■ＦＩ性能

５５．０mブーム＋１．８５m＋フルオートラフィングジブ　　単位：ｔ

ジブ長さ(m)	8.5					11.6					14.7					17.8					20.9				
作業半径(m)	オフセット					オフセット					オフセット					オフセット					オフセット				
	5°	15°	30°	45°	60°	5°	15°	30°	45°	60°	5°	15°	30°	45°	60°	5°	15°	30°	45°	60°	5°	15°	30°	45°	60°
11.0	11.5																								
12.0	11.5	11.5				10.0																			
14.0	11.5	11.5	11.4			10.0	10.0				6.9					6.7									
16.0	11.2	11.0	10.6	10.4	10.4	10.0	9.9	9.7			6.9					6.7					5.6				
18.0	10.5	10.2	9.9	9.7	9.7	9.6	9.5	9.1	8.9		6.9	6.9				6.7	6.7				5.6				
20.0	9.8	9.6	9.3	9.1	9.1	9.3	8.9	8.6	8.4	8.4	6.9	6.9	6.9			6.7	6.7				5.6	5.6			
22.0	8.8	9.0	8.7	8.6	8.6	8.7	8.4	8.1	8.0	8.0	6.9	6.9	6.9	6.9		6.7	6.7	6.3			5.6	5.6			
24.0	6.6	7.3	8.1	8.1	8.1	7.4	7.9	7.6	7.5	7.5	6.9	6.9	6.9	6.9	6.4	6.7	6.7	6.1	5.6		5.6	5.6	5.0		
26.0	4.8	5.4	6.1	6.6	6.9	5.6	6.4	7.2	7.1	7.1	6.6	6.9	6.7	6.6	6.3	6.6	6.5	5.9	5.5	5.1	5.6	5.6	4.8		
28.0		3.9	4.5	4.9		4.1	4.8	5.7	6.4	6.7	5.0	5.9	6.3	6.2	6.2	5.6	6.2	5.8	5.4	5.0	5.6	5.4	4.7	4.3	
30.0								4.3	4.8		3.7	4.5	5.6	5.9	5.9	4.3	5.3	5.6	5.2	4.9	4.9	5.2	4.6	4.2	3.9
32.0									3.5			3.3	4.3	5.0	5.4		4.0	5.2	5.1	4.9	3.7	4.8	4.4	4.1	3.8
34.0													3.2	3.8				4.0	4.8	4.9		3.7	4.3	4.0	3.8
36.0																		3.0	3.7				3.9	4.0	3.7
38.0																			2.7				2.9	3.7	3.7
40.0																								2.8	
θ(°)	65～84	64～84	66～84	67～84	69～84	65～84	66～84	66～84	66～84	69～84	65～84	65～84	65～84	67～84	69～84	66～84	66～84	65～84	65～84	69～84	66～84	66～84	66～84	66～84	69～84
標準フック	25t										7.8t														
フック質量	450kg										300kg														
標準巻掛本数	2										1														

注）カウンタウエイト35t、アウトリガ張出幅 7.0m

■ＦＩ性能

５９．２mブーム＋１．８５m＋フルオートラフィングジブ　　単位：ｔ

ジブ長さ(m)	8.5					11.6					14.7					17.8					20.9				
作業半径(m)	オフセット					オフセット					オフセット					オフセット					オフセット				
	5°	15°	30°	45°	60°	5°	15°	30°	45°	60°	5°	15°	30°	45°	60°	5°	15°	30°	45°	60°	5°	15°	30°	45°	60°
11.0	9.6																								
12.0	9.6	9.4				7.5																			
14.0	9.0	8.7	8.3			7.5	7.5				6.5					5.7									
16.0	8.4	8.3	7.7	7.5		7.5	7.4				6.5	6.5				5.7					5.0				
18.0	8.1	7.8	7.3	7.1	7.0	7.2	6.9	6.5			6.5	6.3				5.7	5.7				5.0				
20.0	7.5	7.3	6.9	6.7	6.6	7.0	6.5	6.1	5.9		6.3	6.0	5.5			5.7	5.5				5.0	5.0			
22.0	7.1	6.8	6.6	6.3	6.3	6.5	6.2	5.8	5.6	5.5	5.9	5.6	5.2	5.0		5.5	5.2	4.8			5.0	4.8			
24.0	6.6	6.4	6.2	6.0	6.0	6.1	5.9	5.5	5.3	5.3	5.7	5.3	5.0	4.8	4.7	5.2	4.9	4.6			4.8	4.5	4.2		
26.0	5.2	5.8	5.8	5.7	5.7	5.8	5.6	5.2	5.0	5.0	5.4	5.1	4.8	4.6	4.5	5.0	4.7	4.4	4.2		4.6	4.3	4.0		
28.0		4.2	4.9	5.3		4.7	5.2	5.0	4.8	4.8	5.1	4.8	4.5	4.4	4.3	4.8	4.4	4.2	4.0	3.9	4.3	4.1	3.8	3.6	
30.0				3.8			4.0	4.8	4.6		4.0	4.6	4.3	4.2	4.2	4.5	4.2	4.0	3.8	3.8	4.2	3.9	3.6	3.5	
32.0								3.6	4.1			3.6	4.1	4.0	4.0		4.0	3.8	3.7	3.6	3.9	3.7	3.5	3.3	3.3
34.0													3.4	3.8				3.6	3.5	3.5		3.5	3.3	3.2	3.2
36.0																		3.2	3.3				3.2	3.1	3.1
38.0																			2.9				3.0	3.0	3.0
40.0																								2.8	
θ(°)	67～84	66～84	67～84	66～84	70～84	67～84	66～84	66～84	67～84	70～84	66～84	66～84	67～84	68～84	70～84	67～84	68～84	67～84	67～84	70～84	67～84	68～84	67～84	68～84	70～84
標準フック	25t					7.8t																			
フック質量	450kg					300kg																			
標準巻掛本数	2					1																			

注）カウンタウエイト35t、アウトリガ張出幅 7.0m

■ＦＩ性能

６３．４mブーム＋１．８５m＋フルオートラフィングジブ　　単位：ｔ

ジブ長さ(m)	8.5					11.6					14.7					17.8					20.9				
作業半径(m)	オフセット					オフセット					オフセット					オフセット					オフセット				
	5°	15°	30°	45°	60°	5°	15°	30°	45°	60°	5°	15°	30°	45°	60°	5°	15°	30°	45°	60°	5°	15°	30°	45°	60°
14.0	7.0	7.0				6.1					5.4														
16.0	6.8	6.6	6.3			6.1	6.0				5.4					4.7									
18.0	6.3	6.1	5.9	5.7		5.9	5.7	5.3			5.4	5.2				4.7					4.2				
20.0	6.0	5.8	5.5	5.3	5.3	5.5	5.3	5.0	4.8		5.2	4.9				4.7	4.5				4.2				
22.0	5.6	5.4	5.1	5.0	5.0	5.2	5.0	4.7	4.5	4.5	4.8	4.6	4.3			4.6	4.3				4.2	4.0			
24.0	5.3	5.1	4.8	4.7	4.7	4.9	4.7	4.4	4.3	4.2	4.5	4.3	4.1	3.9		4.3	4.0	3.8			4.0	3.7			
26.0	4.9	4.8	4.6	4.4	4.4	4.6	4.4	4.2	4.1	4.0	4.3	4.1	3.9	3.7	3.7	4.0	3.8	3.6			3.8	3.5	3.3		
28.0	4.3	4.5	4.3	4.2	4.2	4.3	4.1	3.9	3.9	3.8	4.0	3.8	3.6	3.5	3.5	3.8	3.6	3.4	3.3	3.2	3.6	3.4	3.1		
30.0			4.0	4.0			3.9	3.7	3.6	3.6	3.8	3.6	3.5	3.3	3.3	3.6	3.4	3.2	3.1	3.1	3.3	3.2	3.0	2.9	
32.0								3.5	3.4			3.4	3.3	3.2	3.2		3.2	3.0	2.9	2.9	3.2	3.0	2.8	2.7	2.7
34.0													3.1	3.0	3.0			2.9	2.8	2.8		2.9	2.7	2.6	2.6
36.0														2.8				2.7	2.7	2.6			2.6	2.5	2.4
38.0																			2.5				2.4	2.3	2.3
40.0																								2.2	2.2
θ(°)	67～84	68～84	67～84	68～84	70～84	68～84	68～84	68～84	69～84	70～84	68～84	68～84	68～84	68～84	70～84	69～84	69～84	68～84	68～84	70～84	68～84	69～84	69～84	69～84	70～84
標準フック	7.8t																								
フック質量	300kg																								
標準巻掛本数	1																								

注）カウンタウエイト35t、アウトリガ張出幅 7.0m

■ＦＪ性能

３０．０mブーム＋１．８５m＋フルオートラフィングジブ　　単位：ｔ

ジブ長さ(m)	8.5					11.6					14.7					17.8					20.9				
作業半径(m)	オフセット					オフセット					オフセット					オフセット					オフセット				
	5°	15°	30°	45°	60°	5°	15°	30°	45°	60°	5°	15°	30°	45°	60°	5°	15°	30°	45°	60°	5°	15°	30°	45°	60°
7.0	26.1	20.9				14.6					13.9														
8.0	24.4	19.9				14.6	14.6				13.9					13.5									
9.0	22.8	19.0	15.8			14.6	14.6				13.9					13.4					5.6				
10.0	21.5	18.2	15.3	13.6		14.6	14.5				13.9	12.4				13.0					5.6				
11.0	20.3	17.4	14.9	13.3	12.2	14.6	13.8	11.5			13.9	11.8				12.5	10.2				5.6				
12.0	19.2	16.7	14.5	13.1	12.1	14.6	13.2	11.2			13.4	11.3				11.7	9.8				5.6				
14.0	16.7	15.5	13.8	12.7	11.9	13.9	12.2	10.6	9.5	8.6	12.0	10.3	8.8			10.4	8.9				5.6	5.6			
16.0	12.2	13.1	13.2	12.4	11.8	12.6	11.3	10.0	9.2	8.5	10.8	9.5	8.3	7.4		9.3	8.2	7.0			5.6	5.6			
18.0	8.8	9.7	10.6	11.2	11.5	10.2	10.5	9.6	8.9	8.4	9.8	8.8	7.8	7.1	6.5	8.4	7.6	6.6	5.8		5.6	5.6	5.6		
20.0	6.0	6.8	7.7	8.3		7.5	8.5	9.1	8.7	8.3	8.6	8.2	7.5	6.9	6.4	7.7	7.0	6.3	5.6	5.0	5.6	5.6	5.6		
22.0	3.8	4.4	5.2	5.6		5.2	6.1	7.3	8.0	8.3	6.4	7.5	7.1	6.7	6.3	7.0	6.5	6.0	5.4	4.9	5.6	5.6	5.3	4.6	
24.0			3.2	3.5		3.4	4.2	5.1	5.8		4.5	5.5	6.8	6.5	6.3	5.4	6.1	5.7	5.3	4.8	5.6	5.5	5.0	4.5	4.0
26.0							2.6	3.4	3.8		3.0	3.8	4.9	5.7		3.8	4.9	5.4	5.1	4.8	4.9	5.2	4.8	4.3	3.9
28.0								1.9	2.2			2.4	3.4	4.0		2.5	3.5	4.6	5.0		3.6	4.7	4.6	4.2	3.9
30.0													2.0	2.5			2.2	3.3	4.0		2.5	3.4	4.4	4.1	3.8
32.0																		2.1	2.6			2.4	3.5	4.0	
34.0																							2.4	3.1	
36.0																							1.4	2.0	
θ(°)	54～84	56～84	54～84	55～84	65～84	54～84	53～84	52～84	53～84	65～84	54～84	54～84	54～84	55～84	66～84	54～84	54～84	55～84	57～84	67～84	55～84	55～84	53～84	56～84	68～84
標準フック	80ｔ					25t															7.8t				
フック質量	1150kg					450kg															300kg				
標準巻掛本数	4					2															1				

注）カウンタウエイト23.5t、アウトリガ張出幅 7.0m

■ＦＪ性能

３４．１mブーム＋１．８５m＋フルオートラフィングジブ　　単位：ｔ

ジブ長さ(m)	8.5					11.6					14.7					17.8					20.9				
作業半径(m)	オフセット					オフセット					オフセット					オフセット					オフセット				
	5°	15°	30°	45°	60°	5°	15°	30°	45°	60°	5°	15°	30°	45°	60°	5°	15°	30°	45°	60°	5°	15°	30°	45°	60°
7.0	27.5	21.5				14.6																			
8.0	25.8	20.5				14.6					13.9					13.5									
9.0	24.2	19.7	16.0			14.6	14.6				13.9					13.2									
10.0	22.8	18.8	15.6			14.6	14.6				13.9	12.8				12.8									
11.0	21.6	18.1	15.2	13.4		14.6	14.6	11.9			13.9	12.2				12.4	10.5				5.6				
12.0	20.5	17.4	14.8	13.2	12.1	14.6	14.1	11.6			13.9	11.7				12.0	10.0				5.6				
14.0	16.6	16.2	14.1	12.8	11.9	14.6	13.0	11.0	9.7		12.8	10.7	8.9			11.0	9.2				5.6	5.6			
16.0	12.1	13.1	13.5	12.5	11.8	13.4	12.1	10.4	9.4	8.6	11.5	9.9	8.4	7.4		9.9	8.5	7.1			5.6	5.6			
18.0	8.7	9.7	10.6	11.3	11.7	10.1	11.1	10.0	9.1	8.4	10.4	9.2	8.0	7.2	6.5	9.0	7.8	6.7			5.6	5.6	5.6		
20.0	5.9	6.7	7.8	8.4	8.6	7.4	8.5	9.5	8.9	8.4	8.4	8.6	7.6	6.9	6.4	8.2	7.3	6.4	5.6		5.6	5.6	5.6		
22.0		4.4	5.3	5.8		5.1	6.1	7.3	8.1	8.3	6.2	7.4	7.3	6.7	6.3	7.0	6.8	6.1	5.5	4.9	5.6	5.6	5.4	4.6	
24.0						3.3	4.1	5.2	5.9		4.3	5.4	6.7	6.6	6.2	5.1	6.4	5.8	5.3	4.8	5.6	5.6	5.1	4.5	3.9
26.0								3.4	4.0		2.8	3.7	4.9	5.8	6.2	3.6	4.7	5.6	5.2	4.7	4.7	5.4	4.9	4.3	3.9
28.0									2.4				3.4	4.1			3.3	4.6	5.0	4.7	3.4	4.5	4.7	4.2	3.8
30.0														2.6				3.2	4.0		2.2	3.3	4.5	4.1	3.8
32.0																			2.7			2.2	3.4	4.0	
34.0																							2.3	3.1	
36.0																								2.0	
θ(°)	61～84	60～84	62～84	63～84	66～84	58～84	60～84	60～84	58～84	66～84	58～84	60～84	61～84	59～84	66～84	60～84	60～84	61～84	61～84	67～84	58～84	59～84	60～84	60～84	68～84
標準フック	80ｔ					25t															7.8t				
フック質量	1150kg					450kg															300kg				
標準巻掛本数	4					2															1				

注）カウンタウエイト23.5t、アウトリガ張出幅 7.0m

■ＦＪ性能

３８．３mブーム＋１．８５m＋フルオートラフィングジブ　　単位：ｔ

ジブ長さ(m)	8.5					11.6					14.7					17.8					20.9				
作業半径(m)	オフセット					オフセット					オフセット					オフセット					オフセット				
	5°	15°	30°	45°	60°	5°	15°	30°	45°	60°	5°	15°	30°	45°	60°	5°	15°	30°	45°	60°	5°	15°	30°	45°	60°
7.0	25.0																								
8.0	25.0	21.6				14.6																			
9.0	25.0	20.7				14.6					13.9					12.9									
10.0	24.7	19.9	16.1			14.6	14.6				13.9					12.6									
11.0	23.4	19.1	15.7			14.6	14.6				13.9	12.6				12.2					5.6				
12.0	22.2	18.4	15.3	13.5	12.2	14.6	14.6	11.8			13.9	12.1				11.8	10.1				5.6				
14.0	16.7	17.2	14.6	13.1	12.1	14.6	13.6	11.2	9.8		13.6	11.1	9.1			11.1	9.5				5.6				
16.0	12.2	13.2	14.0	12.8	11.9	13.3	12.6	10.7	9.5	8.6	12.3	10.3	8.6			10.6	8.8	7.2			5.6	5.6			
18.0	8.8	9.8	10.8	11.5	11.8	10.0	11.1	10.2	9.2	8.5	10.9	9.6	8.2	7.3		9.6	8.2	6.9			5.6	5.6			
20.0	6.0	6.8	7.9	8.6	8.9	7.3	8.4	9.6	9.0	8.4	8.3	9.0	7.8	7.0	6.4	8.8	7.6	6.5	5.7		5.6	5.6	5.6		
22.0		4.5	5.4	6.0		5.0	6.0	7.3	8.1	8.3	6.0	7.2	7.5	6.8	6.3	6.8	7.1	6.2	5.5	4.9	5.6	5.6	5.5		
24.0				3.9			4.1	5.2	6.0	6.3	4.1	5.2	6.7	6.7	6.2	4.9	6.2	6.0	5.4	4.8	5.6	5.6	5.3	4.5	
26.0								3.4	4.1			3.6	4.8	5.8	6.2	3.4	4.5	5.7	5.2	4.8	4.4	5.6	5.0	4.4	3.9
28.0													3.3	4.1				4.5	5.1	4.7	3.1	4.3	4.8	4.3	3.8
30.0																		3.1	4.0			3.1	4.5	4.2	3.8
32.0																			2.7				3.3	4.1	3.8
34.0																								3.1	
θ(°)	64～84	63～84	65～84	63～84	67～84	63～84	63～84	63～84	64～84	67～84	63～84	63～84	63～84	65～84	67～84	62～84	65～84	64～84	64～84	68～84	63～84	63～84	65～84	66～84	68～84
標準フック	80ｔ					25t															7.8t				
フック質量	1150kg					450kg															300kg				
標準巻掛本数	4					2															1				

注）カウンタウエイト23.5t、アウトリガ張出幅 7.0m

■ＦＪ性能

４２．５mブーム＋１．８５m＋フルオートラフィングジブ　　単位：ｔ

ジブ長さ(m)	8.5					11.6					14.7					17.8					20.9				
作業半径(m)	オフセット					オフセット					オフセット					オフセット					オフセット				
	5°	15°	30°	45°	60°	5°	15°	30°	45°	60°	5°	15°	30°	45°	60°	5°	15°	30°	45°	60°	5°	15°	30°	45°	60°
8.0	21.3																								
9.0	21.3	21.3				14.6																			
10.0	21.3	20.5				14.6					13.9					11.5									
11.0	21.3	19.7	15.9			14.6	14.6				13.9					11.5									
12.0	21.0	19.0	15.6	13.6		14.6	14.6				13.8	12.0				11.5					5.6				
14.0	16.9	17.8	14.9	13.3	12.1	14.6	14.1	11.4			13.1	11.4				10.8	9.4				5.6				
16.0	12.4	13.3	14.3	12.9	12.0	13.5	13.1	10.9	9.6	8.6	12.4	10.7	8.8			10.2	8.9				5.6	5.6			
18.0	9.0	9.9	11.0	11.7	11.8	10.1	11.2	10.5	9.4	8.5	10.9	10.0	8.4	7.3		9.8	8.5	7.0			5.6	5.6			
20.0	6.2	7.1	8.1	8.8	9.1	7.4	8.5	9.8	9.1	8.4	8.3	9.4	8.0	7.1	6.4	9.0	7.9	6.7	5.8		5.6	5.6	5.6		
22.0		4.7	5.7	6.3	6.6	5.1	6.1	7.5	8.3	8.3	6.0	7.3	7.7	6.9	6.3	6.8	7.4	6.4	5.6	4.9	5.6	5.6	5.5		
24.0				4.2			4.2	5.3	6.2	6.6	4.2	5.3	6.8	6.8	6.3	4.9	6.2	6.1	5.4	4.8	5.6	5.6	5.3	4.6	
26.0									4.3	4.6			5.0	6.0	6.2		4.6	5.9	5.3	4.8	4.4	5.6	5.1	4.4	3.9
28.0														4.3	4.7			4.6	5.2	4.7		4.3	4.9	4.3	3.9
30.0																			4.2	4.7			4.6	4.2	3.8
32.0																							3.4	4.1	3.8
34.0																								3.2	3.7
θ(°)	66～84	65～84	67～84	65～84	67～84	66～84	65～84	67～84	67～84	67～84	65～84	67～84	68～84	68～84	67～84	67～84	67～84	68～84	69～84	68～84	66～84	67～84	67～84	68～84	68～84
標準フック	25ｔ					25t															7.8t				
フック質量	450kg					450kg															300kg				
標準巻掛本数	3					2															1				

注）カウンタウエイト23.5t、アウトリガ張出幅 7.0m

■ＦＪ性能

４６．７mブーム＋１．８５m＋フルオートラフィングジブ　　単位：ｔ

ジブ長さ(m)	8.5					11.6					14.7					17.8					20.9				
作業半径(m)	オフセット					オフセット					オフセット					オフセット					オフセット				
	5°	15°	30°	45°	60°	5°	15°	30°	45°	60°	5°	15°	30°	45°	60°	5°	15°	30°	45°	60°	5°	15°	30°	45°	60°
9.0	17.5																								
10.0	17.5	17.5				14.2																			
11.0	17.5	17.5				14.2					12.0					10.1									
12.0	17.5	17.5	15.8			14.2	14.2				12.0					10.1									
14.0	16.9	16.4	15.2	13.4		14.2	14.0	11.6			12.0	11.1				10.1	9.1				5.6				
16.0	12.6	13.5	14.6	13.1	12.0	13.6	13.6	11.1	9.7		12.0	10.6	8.9			9.9	8.7				5.6				
18.0	9.2	10.1	11.1	11.9	11.9	10.2	11.3	10.7	9.5	8.5	11.0	10.2	8.5			9.4	8.3	7.0			5.6	5.6			
20.0	6.4	7.2	8.3	9.0	9.4	7.5	8.7	9.9	9.2	8.4	8.4	9.6	8.2	7.2	6.4	9.0	8.0	6.8			5.6	5.6			
22.0			5.9	6.5	6.8	5.3	6.3	7.6	8.4	8.4	6.1	7.4	7.9	7.0	6.4	6.8	7.6	6.5	5.6		5.6	5.6	5.4		
24.0								5.5	6.4	6.8		5.4	6.9	6.8	6.3	5.0	6.3	6.2	5.5	4.8	5.6	5.6	5.2		
26.0									4.5	4.9			5.1	6.1	6.2		4.6	6.0	5.4	4.8	4.4	5.6	5.1	4.5	
28.0														4.4	4.9			4.6	5.2	4.7		4.3	4.9	4.4	3.9
30.0																			4.3	4.7			4.6	4.3	3.8
32.0																				3.5			3.4	4.2	3.8
34.0																								3.3	3.7
θ(°)	68～84	69～84	69～84	70～84	68～84	67～84	69～84	69～84	69～84	68～84	69～84	69～84	70～84	69～84	71～84	68～84	69～84	70～84	70～84	69～84	68～84	69～84	69～84	69～84	69～84
標準フック	25t					25t															7.8t				
フック質量	450kg					450kg															300kg				
標準巻掛本数	3					2															1				

注）カウンタウエイト23.5t、アウトリガ張出幅 7.0m

■ＦＪ性能

５０．９mブーム＋１．８５m＋フルオートラフィングジブ　　単位：ｔ

ジブ長さ(m)	8.5					11.6					14.7					17.8					20.9				
作業半径(m)	オフセット					オフセット					オフセット					オフセット					オフセット				
	5°	15°	30°	45°	60°	5°	15°	30°	45°	60°	5°	15°	30°	45°	60°	5°	15°	30°	45°	60°	5°	15°	30°	45°	60°
10.0	13.8																								
11.0	13.8	13.8				11.8																			
12.0	13.8	13.8				11.8					10.1														
14.0	13.8	13.8	13.3	13.0		11.8	11.8				10.1	10.1				6.7									
16.0	13.0	13.0	12.5	12.2	12.1	11.8	11.8	11.3			10.1	10.0				6.7					5.6				
18.0	9.7	10.5	11.5	11.5	11.4	10.5	11.2	10.7	9.5		10.1	9.6	8.4			6.7	6.7				5.6	5.6			
20.0	6.9	7.7	8.8	9.4	9.8	7.8	8.9	10.1	9.3	8.5	8.6	9.5	8.2	7.3		6.7	6.7	6.7			5.6	5.6			
22.0			6.3	7.0	7.3		6.5	7.8	8.6	8.4	6.3	7.6	7.9	7.1	6.4	6.7	6.7	6.5			5.6	5.6	5.3		
24.0					5.2			5.7	6.6	7.1		5.6	7.0	6.9	6.3	5.4	6.7	6.3	5.7		5.6	5.6	5.1		
26.0									4.8	5.2			5.3	6.3	6.2		5.0	6.1	5.6	5.0	4.5	5.6	5.0	4.5	
28.0														4.6	5.2			5.0	5.5	5.0		4.4	4.8	4.4	3.9
30.0																			4.7	4.9			4.7	4.3	3.8
32.0																				3.9				4.2	3.8
34.0																								3.5	3.8
θ(°)	70～84	71～84	70～84	71～84	70～84	71～84	71～84	71～84	70～84	71～84	70～84	70～84	71～84	71～84	72～84	70～84	70～84	71～84	72～84	71～84	69～84	70～84	72～84	71～84	72～84
標準フック	25t															7.8t									
フック質量	450kg															300kg									
標準巻掛本数	2															1									

注）カウンタウエイト23.5t、アウトリガ張出幅 7.0m

■ＦＪ性能

５５．０mブーム＋１．８５m＋フルオートラフィングジブ　　単位：ｔ

ジブ長さ(m)	8.5					11.6					14.7					17.8					20.9				
作業半径(m)	オフセット					オフセット					オフセット					オフセット					オフセット				
	5°	15°	30°	45°	60°	5°	15°	30°	45°	60°	5°	15°	30°	45°	60°	5°	15°	30°	45°	60°	5°	15°	30°	45°	60°
11.0	11.5																								
12.0	11.5	11.5				10.0																			
14.0	11.5	11.5	11.4			10.0	10.0				6.9					6.7									
16.0	11.2	11.0	10.6	10.4	10.4	10.0	9.9	9.7			6.9					6.7					5.6				
18.0	9.9	10.2	9.9	9.7	9.7	9.6	9.5	9.1	8.9		6.9	6.9				6.7	6.7				5.6				
20.0	7.1	8.0	9.0	9.1	9.1	8.0	8.9	8.6	8.4	8.4	6.9	6.9	6.9			6.7	6.7				5.6	5.6			
22.0			6.6	7.3	7.7		6.7	8.0	8.0	8.0	6.8	6.9	6.9	6.9		6.7	6.7	6.3			5.6	5.6			
24.0					5.5			6.0	6.8	7.3		6.0	6.9	6.9	6.4	5.5	6.7	6.1	5.6		5.6	5.6	5.0		
26.0									5.0	5.4			5.7	6.6	6.3		5.2	5.9	5.5	5.1		5.6	4.8		
28.0														5.1	5.7			5.2	5.4	5.0		4.5	4.7	4.3	
30.0															4.2				4.9	4.9			4.6	4.2	3.9
32.0																				4.1				4.1	3.8
34.0																								3.6	3.8
θ(°)	71～84	72～84	72～84	73～84	71～84	72～84	72～84	72～84	72～84	72～84	72～84	72～84	73～84	73～84	72～84	71～84	71～84	73～84	73～84	72～84	72～84	71～84	73～84	72～84	74～84
標準フック	25t										7.8t														
フック質量	450kg										300kg														
標準巻掛本数	2										1														

注）カウンタウエイト23.5t、アウトリガ張出幅 7.0m

■ＦＪ性能

５９．２mブーム＋１．８５m＋フルオートラフィングジブ　　単位：ｔ

ジブ長さ(m)	8.5					11.6					14.7					17.8					20.9				
作業半径(m)	オフセット					オフセット					オフセット					オフセット					オフセット				
	5°	15°	30°	45°	60°	5°	15°	30°	45°	60°	5°	15°	30°	45°	60°	5°	15°	30°	45°	60°	5°	15°	30°	45°	60°
11.0	9.6																								
12.0	9.6	9.4				7.5																			
14.0	9.0	8.7	8.3			7.5	7.5				6.5					5.7									
16.0	8.4	8.3	7.7	7.5		7.5	7.4				6.5	6.5				5.7					5.0				
18.0	8.1	7.8	7.3	7.1	7.0	7.2	6.9	6.5			6.5	6.3				5.7	5.7				5.0				
20.0	7.5	7.3	6.9	6.7	6.6	7.0	6.5	6.1	5.9		6.3	6.0	5.5			5.7	5.5				5.0	5.0			
22.0			6.6	6.3	6.3	6.4	6.2	5.8	5.6	5.5	5.9	5.6	5.2	5.0		5.5	5.2	4.8			5.0	4.8			
24.0					5.8			5.5	5.3	5.3		5.3	5.0	4.8	4.7	5.2	4.9	4.6			4.8	4.5	4.2		
26.0									5.0	5.0			4.8	4.6	4.5		4.7	4.4	4.2			4.3	4.0		
28.0														4.4	4.3			4.2	4.0	3.9			3.8	3.6	
30.0															4.2				3.8	3.8			3.6	3.5	
32.0																				3.6				3.3	3.3
34.0																								3.2	3.2
θ(°)	72～84	73～84	73～84	74～84	73～84	72～84	73～84	73～84	73～84	74～84	73～84	73～84	74～84	74～84	73～84	72～84	73～84	74～84	74～84	74～84	73～84	74～84	74～84	73～84	75～84
標準フック	25t					7.8t																			
フック質量	450kg					300kg																			
標準巻掛本数	2					1																			

注）カウンタウエイト23.5t、アウトリガ張出幅 7.0m

■ＦＪ性能

６３．４mブーム＋１．８５m＋フルオートラフィングジブ　　単位：ｔ

ジブ長さ(m)	8.5					11.6					14.7					17.8					20.9				
作業半径(m)	オフセット					オフセット					オフセット					オフセット					オフセット				
	5°	15°	30°	45°	60°	5°	15°	30°	45°	60°	5°	15°	30°	45°	60°	5°	15°	30°	45°	60°	5°	15°	30°	45°	60°
14.0	7.0	7.0				6.1					5.4														
16.0	6.8	6.6	6.3			6.1	6.0				5.4					4.7									
18.0	6.3	6.1	5.9	5.7		5.9	5.7	5.3			5.4	5.2				4.7					4.2				
20.0	6.0	5.8	5.5	5.3	5.3	5.5	5.3	5.0	4.8		5.2	4.9				4.7	4.5				4.2				
22.0		5.4	5.1	5.0	5.0	5.2	5.0	4.7	4.5	4.5	4.8	4.6	4.3			4.6	4.3				4.2	4.0			
24.0				4.7	4.7			4.4	4.3	4.2		4.3	4.1	3.9		4.3	4.0	3.8			4.0	3.7			
26.0									4.1	4.0			3.9	3.7	3.7		3.8	3.6				3.5	3.3		
28.0														3.5	3.5			3.4	3.3	3.2			3.1		
30.0															3.3				3.1	3.1			3.0	2.9	
32.0																				2.9				2.7	2.7
34.0																									2.6
θ(°)	73～84	73～84	74～84	73～84	74～84	73～84	74～84	74～84	74～84	75～84	74～84	74～84	75～84	75～84	74～84	73～84	73～84	75～84	75～84	75～84	74～84	75～84	75～84	76～84	76～84
標準フック	7.8t																								
フック質量	300kg																								
標準巻掛本数	1																								

注）カウンタウエイト23.5t、アウトリガ張出幅 7.0m

■ＦＫ性能

３０．０mブーム＋１．８５m＋フルオートラフィングジブ　　単位：ｔ

ジブ長さ(m)	8.5					11.6					14.7					17.8					20.9				
作業半径(m)	オフセット					オフセット					オフセット					オフセット					オフセット				
	5°	15°	30°	45°	60°	5°	15°	30°	45°	60°	5°	15°	30°	45°	60°	5°	15°	30°	45°	60°	5°	15°	30°	45°	60°
7.0	26.1	20.9				14.6					13.9														
8.0	24.4	19.9				14.6	14.6				13.9					13.5									
9.0	22.8	19.0	15.8			14.6	14.6				13.9					13.4					5.6				
10.0	21.5	18.2	15.3	13.6		14.6	14.5				13.9	12.4				13.0					5.6				
11.0	19.3	17.4	14.9	13.3	12.2	14.6	13.8	11.5			13.9	11.8				12.5	10.2				5.6				
12.0	15.7	16.7	14.5	13.1	12.1	14.6	13.2	11.2			13.4	11.3				11.7	9.8				5.6				
14.0	10.5	11.6	13.1	12.7	11.9	12.0	12.2	10.6	9.5	8.6	12.0	10.3	8.8			10.4	8.9				5.6	5.6			
16.0	6.8	7.9	9.1	9.9	10.3	8.4	9.6	10.0	9.2	8.5	9.4	9.5	8.3	7.4		9.3	8.2	7.0			5.6	5.6			
18.0			5.9	6.7	7.1	5.4	6.7	8.1	8.9	8.4	6.6	8.0	7.8	7.1	6.5	7.5	7.6	6.6	5.8		5.6	5.6	5.6		
20.0							4.2	5.6	6.5	7.0	4.3	5.6	7.2	6.9	6.4	5.2	6.7	6.3	5.6	5.0	5.6	5.6	5.6		
22.0									4.2	4.6		3.6	5.1	6.2	6.3		4.7	6.0	5.4	4.9	4.6	5.6	5.3	4.6	
24.0													3.3	4.3	4.8			4.7	5.3	4.8		4.4	5.0	4.5	4.0
26.0																		3.1	4.1	4.7		3.0	4.6	4.3	3.9
28.0																							3.2	4.2	3.9
30.0																								3.0	3.6
θ(°)	65～84	66～84	65～84	67～84	65～84	64～84	63～84	66～84	65～84	65～84	63～84	63～84	64～84	66～84	66～84	65～84	66～84	64～84	68～84	67～84	65～84	64～84	66～84	66～84	68～84
標準フック	80ｔ					25t															7.8t				
フック質量	1150kg					450kg															300kg				
標準巻掛本数	4					2															1				

注）カウンタウエイト12t、アウトリガ張出幅 7.0m

■ＦＫ性能

３４．１mブーム＋１．８５m＋フルオートラフィングジブ　　単位：ｔ

ジブ長さ(m)	8.5					11.6					14.7					17.8					20.9				
作業半径(m)	オフセット					オフセット					オフセット					オフセット					オフセット				
	5°	15°	30°	45°	60°	5°	15°	30°	45°	60°	5°	15°	30°	45°	60°	5°	15°	30°	45°	60°	5°	15°	30°	45°	60°
7.0	27.5	21.5				14.6																			
8.0	25.8	20.5				14.6					13.9					13.5									
9.0	24.2	19.7	16.0			14.6	14.6				13.9					13.2									
10.0	22.8	18.8	15.6			14.6	14.6				13.9	12.8				12.8									
11.0	19.3	18.1	15.2	13.4		14.6	14.6	11.9			13.9	12.2				12.4	10.5				5.6				
12.0	15.6	17.1	14.8	13.2	12.1	14.6	14.1	11.6			13.9	11.7				12.0	10.0				5.6				
14.0	10.5	11.6	13.1	12.8	11.9	11.9	13.0	11.0	9.7		12.8	10.7	8.9			11.0	9.2				5.6	5.6			
16.0		7.8	9.1	10.0	10.5	8.3	9.5	10.4	9.4	8.6	9.2	9.9	8.4	7.4		9.9	8.5	7.1			5.6	5.6			
18.0				6.8	7.2	5.3	6.6	8.1	9.1	8.4	6.4	7.8	8.0	7.2	6.5	7.3	7.8	6.7			5.6	5.6	5.6		
20.0								5.6	6.6	7.1		5.5	7.1	6.9	6.4	5.0	6.5	6.4	5.6		5.6	5.6	5.6		
22.0									4.3	4.7			5.1	6.2	6.3		4.5	6.1	5.5	4.9	4.3	5.6	5.4	4.6	
24.0														4.3	4.9			4.5	5.3	4.8		4.2	5.1	4.5	3.9
26.0																			4.1	4.7			4.5	4.3	3.9
28.0																								4.2	3.8
30.0																								3.0	3.7
θ(°)	70～84	69～84	71～84	69～84	70～84	66～84	69～84	69～84	68～84	69～84	68～84	68～84	69～84	69～84	70～84	67～84	68～84	69～84	70～84	72～84	67～84	68～84	70～84	69～84	71～84
標準フック	80ｔ					25t															7.8t				
フック質量	1150kg					450kg															300kg				
標準巻掛本数	4					2															1				

注）カウンタウエイト12t、アウトリガ張出幅 7.0m

■ＦＫ性能

３８．３mブーム＋１．８５m＋フルオートラフィングジブ　　単位：ｔ

ジブ長さ(m)	8.5					11.6					14.7					17.8					20.9				
作業半径(m)	オフセット					オフセット					オフセット					オフセット					オフセット				
	5°	15°	30°	45°	60°	5°	15°	30°	45°	60°	5°	15°	30°	45°	60°	5°	15°	30°	45°	60°	5°	15°	30°	45°	60°
7.0	25.0																								
8.0	25.0	21.6				14.6																			
9.0	25.0	20.7				14.6					13.9					12.9									
10.0	24.1	19.9	16.1			14.6	14.6				13.9					12.6									
11.0	19.4	19.1	15.7			14.6	14.6				13.9	12.6				12.2					5.6				
12.0	15.7	17.2	15.3	13.5	12.2	14.6	14.6	11.8			13.9	12.1				11.8	10.1				5.6				
14.0	10.6	11.7	13.3	13.1	12.1	11.8	13.3	11.2	9.8		12.8	11.1	9.1			11.1	9.5				5.6				
16.0		7.9	9.2	10.2	10.7	8.1	9.5	10.7	9.5	8.6	9.1	10.3	8.6			9.8	8.8	7.2			5.6	5.6			
18.0			6.1	7.0	7.4		6.5	8.1	9.2	8.5		7.7	8.2	7.3		7.1	8.2	6.9			5.6	5.6			
20.0								5.6	6.6	7.2			7.1	7.0	6.4		6.4	6.5	5.7		5.6	5.6	5.6		
22.0										4.9			5.0	6.2	6.3			6.2	5.5	4.9		5.6	5.5		
24.0															5.0				5.4	4.8			5.3	4.5	
26.0																			4.1	4.8			4.4	4.4	3.9
28.0																								4.3	3.8
30.0																									3.7
θ(°)	72～84	71～84	70～84	71～84	72～84	71～84	70～84	71～84	73～84	71～84	72～84	72～84	71～84	73～84	72～84	71～84	72～84	74～84	72～84	73～84	71～84	72～84	72～84	73～84	73～84
標準フック	80ｔ					25t															7.8t				
フック質量	1150kg					450kg															300kg				
標準巻掛本数	4					2															1				

注）カウンタウエイト12t、アウトリガ張出幅 7.0m

■ＦＫ性能

４２．５mブーム＋１．８５m＋フルオートラフィングジブ　　単位：ｔ

ジブ長さ(m)	8.5					11.6					14.7					17.8					20.9				
作業半径(m)	オフセット					オフセット					オフセット					オフセット					オフセット				
	5°	15°	30°	45°	60°	5°	15°	30°	45°	60°	5°	15°	30°	45°	60°	5°	15°	30°	45°	60°	5°	15°	30°	45°	60°
8.0	21.3																								
9.0	21.3	21.3				14.6																			
10.0	21.3	20.5				14.6					13.9					11.5									
11.0	19.6	19.7	15.9			14.6	14.6				13.9					11.5									
12.0	15.9	17.4	15.6	13.6		14.6	14.6				13.8	12.0				11.5					5.6				
14.0	10.8	11.9	13.4	13.3	12.1	11.9	13.5	11.4			12.8	11.4				10.8	9.4				5.6				
16.0		8.2	9.4	10.4	10.9	8.3	9.6	10.9	9.6	8.6	9.1	10.7	8.8			9.8	8.9				5.6	5.6			
18.0				7.3	7.7			8.2	9.3	8.5		7.8	8.4	7.3		7.1	8.5	7.0			5.6	5.6			
20.0									6.8	7.4			7.2	7.1	6.4		6.4	6.7	5.8			5.6	5.6		
22.0														6.3	6.3			6.3	5.6	4.9		5.6	5.5		
24.0															5.2				5.4	4.8			5.3	4.6	
26.0																				4.8			4.4	4.4	3.9
28.0																								4.3	3.9
30.0																									3.8
θ(°)	73～84	72～84	74～84	73～84	74～84	72～84	74～84	74～84	74～84	75～84	74～84	74～84	75～84	75～84	74～84	73～84	73～84	75～84	75～84	75～84	74～84	73～84	73～84	74～84	74～84
標準フック	25ｔ					25t															7.8t				
フック質量	450kg					450kg															300kg				
標準巻掛本数	3					2															1				

注）カウンタウエイト12t、アウトリガ張出幅 7.0m

■ＦＫ性能

４６．７mブーム＋１．８５m＋フルオートラフィングジブ　　単位：ｔ

ジブ長さ(m)	8.5					11.6					14.7					17.8					20.9				
作業半径(m)	オフセット					オフセット					オフセット					オフセット					オフセット				
	5°	15°	30°	45°	60°	5°	15°	30°	45°	60°	5°	15°	30°	45°	60°	5°	15°	30°	45°	60°	5°	15°	30°	45°	60°
9.0	17.5																								
10.0	17.5	17.5				14.2																			
11.0	17.5	17.5				14.2					12.0					10.1									
12.0	16.1	17.5	15.8			14.2	14.2				12.0					10.1									
14.0	10.9	12.1	13.6	13.4		12.0	13.6	11.6			12.0	11.1				10.1	9.1				5.6				
16.0			9.6	10.5	11.1		9.7	11.1	9.7		9.2	10.6	8.9			9.9	8.7				5.6				
18.0				7.5	7.9			8.3	9.5	8.5		7.9	8.5				8.3	7.0			5.6	5.6			
20.0									6.9	7.5			7.2	7.2	6.4			6.8				5.6			
22.0														6.4	6.4			6.3	5.6				5.4		
24.0																			5.5	4.8			5.2		
26.0																				4.8				4.5	
28.0																								4.4	3.9
θ(°)	75～84	76～84	75～84	75～84	75～84	76～84	75～84	76～84	75～84	76～84	75～84	75～84	76～84	76～84	78～84	76～84	76～84	76～84	77～84	76～84	75～84	76～84	76～84	76～84	78～84
標準フック	25t					25t															7.8t				
フック質量	450kg					450kg															300kg				
標準巻掛本数	3					2															1				

注）カウンタウエイト12t、アウトリガ張出幅 7.0m

■ＦＫ性能

５０．９mブーム＋１．８５m＋フルオートラフィングジブ　　単位：ｔ

ジブ長さ(m)	8.5					11.6					14.7					17.8					20.9				
作業半径(m)	オフセット					オフセット					オフセット					オフセット					オフセット				
	5°	15°	30°	45°	60°	5°	15°	30°	45°	60°	5°	15°	30°	45°	60°	5°	15°	30°	45°	60°	5°	15°	30°	45°	60°
10.0	13.8																								
11.0	13.8	13.8				11.8																			
12.0	13.8	13.8				11.8					10.1														
14.0	11.4	12.5	13.3	13.0		11.8	11.8				10.1	10.1				6.7									
16.0			10.0	10.9	11.5		9.9	11.3			9.4	10.0				6.7					5.6				
18.0				7.8	8.3			8.5	9.5			8.0	8.4				6.7				5.6	5.6			
20.0									7.1	7.8			7.4	7.3				6.7				5.6			
22.0														6.5	6.4			6.5					5.3		
24.0																			5.7				5.1		
26.0																				5.0				4.5	
28.0																									3.9
θ(°)	76～84	77～84	77～84	76～84	76～84	77～84	76～84	77～84	76～84	77～84	76～84	76～84	77～84	77～84	78～84	77～84	77～84	77～84	78～84	77～84	76～84	77～84	77～84	78～84	79～84
標準フック	25t															7.8t									
フック質量	450kg															300kg									
標準巻掛本数	2															1									

注）カウンタウエイト12t、アウトリガ張出幅 7.0m

■ＦＬ性能

３０．０mブーム＋１．８５m＋フルオートラフィングジブ　　単位：ｔ

ジブ長さ(m)	8.5					11.6					14.7					17.8					20.9				
作業半径(m)	オフセット					オフセット					オフセット					オフセット					オフセット				
	5°	15°	30°	45°	60°	5°	15°	30°	45°	60°	5°	15°	30°	45°	60°	5°	15°	30°	45°	60°	5°	15°	30°	45°	60°
7.0	26.1	20.9				14.6					13.9														
8.0	24.4	19.9				14.6	14.6				13.9					13.5									
9.0	22.8	19.0	15.8			14.6	14.6				13.9					13.4					5.6				
10.0	21.5	18.2	15.3	13.6		14.6	14.5				13.9	12.4				13.0					5.6				
11.0	20.3	17.4	14.9	13.3	12.2	14.6	13.8	11.5			13.9	11.8				12.5	10.2				5.6				
12.0	19.2	16.7	14.5	13.1	12.1	14.6	13.2	11.2			13.4	11.3				11.7	9.8				5.6				
14.0	16.7	15.5	13.8	12.7	11.9	13.9	12.2	10.6	9.5	8.6	12.0	10.3	8.8			10.4	8.9				5.6	5.6			
16.0	12.4	13.3	13.2	12.4	11.8	12.6	11.3	10.0	9.2	8.5	10.8	9.5	8.3	7.4		9.3	8.2	7.0			5.6	5.6			
18.0	9.1	10.0	10.9	11.5	11.7	10.5	10.5	9.6	8.9	8.4	9.8	8.8	7.8	7.1	6.5	8.4	7.6	6.6	5.8		5.6	5.6	5.6		
20.0	6.4	7.1	8.0	8.6		7.8	8.9	9.1	8.7	8.3	8.9	8.2	7.5	6.9	6.4	7.7	7.0	6.3	5.6	5.0	5.6	5.6	5.6		
22.0	4.2	4.8	5.6	6.0		5.6	6.5	7.6	8.3	8.3	6.7	7.7	7.1	6.7	6.3	7.0	6.5	6.0	5.4	4.9	5.6	5.6	5.3	4.6	
24.0		3.0	3.6	3.9		3.8	4.6	5.5	6.1		4.9	5.8	6.8	6.5	6.3	5.7	6.1	5.7	5.3	4.8	5.6	5.5	5.0	4.5	4.0
26.0						2.3	3.0	3.7	4.2		3.4	4.2	5.3	6.0		4.2	5.2	5.4	5.1	4.8	5.3	5.2	4.8	4.3	3.9
28.0							1.6	2.2	2.6		2.1	2.8	3.7	4.3		2.9	3.8	5.0	5.0		4.0	4.8	4.6	4.2	3.9
30.0												1.6	2.4	2.8		1.8	2.6	3.6	4.3		2.8	3.8	4.4	4.1	3.8
32.0																	1.5	2.4	2.9		1.9	2.7	3.8	4.0	
34.0																			1.7			1.7	2.7	3.4	
36.0																							1.7	2.3	
θ(°)	54～84	52～84	54～84	55～84	65～84	51～84	49～84	52～84	50～84	65～84	51～84	50～84	54～84	51～84	66～84	51～84	51～84	55～84	51～84	67～84	52～84	52～84	53～84	52～84	68～84
標準フック	80ｔ					25t															7.8t				
フック質量	1150kg					450kg															300kg				
標準巻掛本数	4					2															1				

注）カウンタウエイト35t、アウトリガ張出幅 5.6m

■ＦＬ性能

３４．１mブーム＋１．８５m＋フルオートラフィングジブ　　単位：ｔ

ジブ長さ(m)	8.5					11.6					14.7					17.8					20.9				
作業半径(m)	オフセット					オフセット					オフセット					オフセット					オフセット				
	5°	15°	30°	45°	60°	5°	15°	30°	45°	60°	5°	15°	30°	45°	60°	5°	15°	30°	45°	60°	5°	15°	30°	45°	60°
7.0	27.5	21.5				14.6																			
8.0	25.8	20.5				14.6					13.9					13.5									
9.0	24.2	19.7	16.0			14.6	14.6				13.9					13.2									
10.0	22.8	18.8	15.6			14.6	14.6				13.9	12.8				12.8									
11.0	21.6	18.1	15.2	13.4		14.6	14.6	11.9			13.9	12.2				12.4	10.5				5.6				
12.0	20.5	17.4	14.8	13.2	12.1	14.6	14.1	11.6			13.9	11.7				12.0	10.0				5.6				
14.0	16.6	16.2	14.1	12.8	11.9	14.6	13.0	11.0	9.7		12.8	10.7	8.9			11.0	9.2				5.6	5.6			
16.0	12.4	13.3	13.5	12.5	11.8	13.6	12.1	10.4	9.4	8.6	11.5	9.9	8.4	7.4		9.9	8.5	7.1			5.6	5.6			
18.0	9.1	10.0	10.9	11.6	11.7	10.4	11.3	10.0	9.1	8.4	10.4	9.2	8.0	7.2	6.5	9.0	7.8	6.7			5.6	5.6	5.6		
20.0	6.3	7.1	8.1	8.7	9.0	7.7	8.8	9.5	8.9	8.4	8.8	8.6	7.6	6.9	6.4	8.2	7.3	6.4	5.6		5.6	5.6	5.6		
22.0	4.2	4.8	5.7	6.2		5.5	6.4	7.6	8.4	8.3	6.5	7.7	7.3	6.7	6.3	7.3	6.8	6.1	5.5	4.9	5.6	5.6	5.4	4.6	
24.0			3.7	4.1		3.7	4.5	5.5	6.2		4.7	5.7	7.0	6.6	6.2	5.5	6.4	5.8	5.3	4.8	5.6	5.6	5.1	4.5	3.9
26.0							2.9	3.8	4.3		3.2	4.1	5.2	6.1	6.2	4.0	5.0	5.6	5.2	4.7	5.0	5.4	4.9	4.3	3.9
28.0								2.3	2.7			2.7	3.7	4.4		2.7	3.6	4.9	5.0	4.7	3.7	4.8	4.7	4.2	3.8
30.0													2.4	2.9			2.4	3.5	4.3		2.6	3.6	4.5	4.1	3.8
32.0																		2.3	3.0			2.5	3.7	4.0	
34.0																			1.8				2.6	3.4	
36.0																							1.7	2.3	
θ(°)	58～84	60～84	58～84	59～84	66～84	58～84	57～84	56～84	58～84	66～84	58～84	58～84	58～84	59～84	66～84	58～84	58～84	58～84	57～84	67～84	58～84	59～84	57～84	60～84	68～84
標準フック	80ｔ					25t															7.8t				
フック質量	1150kg					450kg															300kg				
標準巻掛本数	4					2															1				

注）カウンタウエイト35t、アウトリガ張出幅 5.6m

■ＦＬ性能

３８．３mブーム＋１．８５m＋フルオートラフィングジブ　　単位：ｔ

ジブ長さ(m)	8.5					11.6					14.7					17.8					20.9				
作業半径(m)	オフセット					オフセット					オフセット					オフセット					オフセット				
	5°	15°	30°	45°	60°	5°	15°	30°	45°	60°	5°	15°	30°	45°	60°	5°	15°	30°	45°	60°	5°	15°	30°	45°	60°
7.0	25.0																								
8.0	25.0	21.6				14.6																			
9.0	25.0	20.7				14.6					13.9					12.9									
10.0	24.7	19.9	16.1			14.6	14.6				13.9					12.6									
11.0	23.4	19.1	15.7			14.6	14.6				13.9	12.6				12.2					5.6				
12.0	22.2	18.4	15.3	13.5	12.2	14.6	14.6	11.8			13.9	12.1				11.8	10.1				5.6				
14.0	16.7	17.2	14.6	13.1	12.1	14.6	13.6	11.2	9.8		13.6	11.1	9.1			11.1	9.5				5.6				
16.0	12.5	13.3	14.0	12.8	11.9	13.5	12.6	10.7	9.5	8.6	12.3	10.3	8.6			10.6	8.8	7.2			5.6	5.6			
18.0	9.1	10.1	11.0	11.7	11.8	10.3	11.4	10.2	9.2	8.5	11.1	9.6	8.2	7.3		9.6	8.2	6.9			5.6	5.6			
20.0	6.4	7.2	8.2	8.9	9.2	7.6	8.7	9.8	9.0	8.4	8.6	9.0	7.8	7.0	6.4	8.8	7.6	6.5	5.7		5.6	5.6	5.6		
22.0	4.2	4.9	5.8	6.4		5.4	6.4	7.6	8.4	8.3	6.4	7.6	7.5	6.8	6.3	7.1	7.1	6.2	5.5	4.9	5.6	5.6	5.5		
24.0			3.8	4.3		3.6	4.5	5.5	6.3	6.7	4.5	5.6	7.0	6.7	6.2	5.3	6.5	6.0	5.4	4.8	5.6	5.6	5.3	4.5	
26.0								3.8	4.4		3.0	4.0	5.2	6.1	6.2	3.8	4.9	5.7	5.2	4.8	4.8	5.6	5.0	4.4	3.9
28.0									2.8				3.7	4.4			3.5	4.8	5.1	4.7	3.5	4.6	4.8	4.3	3.8
30.0														3.0				3.4	4.3			3.4	4.6	4.2	3.8
32.0																			3.0			2.3	3.6	4.1	3.8
34.0																							2.5	3.4	
36.0																								2.3	
θ(°)	61～84	63～84	62～84	63～84	67～84	61～84	63～84	63～84	61～84	67～84	61～84	63～84	63～84	63～84	67～84	62～84	63～84	64～84	64～84	68～84	63～84	61～84	63～84	63～84	68～84
標準フック	80ｔ					25t															7.8t				
フック質量	1150kg					450kg															300kg				
標準巻掛本数	4					2															1				

注）カウンタウエイト35t、アウトリガ張出幅 5.6m

■ＦＬ性能

４２．５mブーム＋１．８５m＋フルオートラフィングジブ　　単位：ｔ

ジブ長さ(m)	8.5					11.6					14.7					17.8					20.9				
作業半径(m)	オフセット					オフセット					オフセット					オフセット					オフセット				
	5°	15°	30°	45°	60°	5°	15°	30°	45°	60°	5°	15°	30°	45°	60°	5°	15°	30°	45°	60°	5°	15°	30°	45°	60°
8.0	21.3																								
9.0	21.3	21.3				14.6																			
10.0	21.3	20.5				14.6					13.9					11.5									
11.0	21.3	19.7	15.9			14.6	14.6				13.9					11.5									
12.0	21.0	19.0	15.6	13.6		14.6	14.6				13.8	12.0				11.5					5.6				
14.0	16.9	17.8	14.9	13.3	12.1	14.6	14.1	11.4			13.1	11.4				10.8	9.4				5.6				
16.0	12.6	13.5	14.3	12.9	12.0	13.6	13.1	10.9	9.6	8.6	12.4	10.7	8.8			10.2	8.9				5.6	5.6			
18.0	9.3	10.3	11.2	11.9	11.8	10.4	11.5	10.5	9.4	8.5	11.2	10.0	8.4	7.3		9.8	8.5	7.0			5.6	5.6			
20.0	6.6	7.4	8.5	9.2	9.5	7.7	8.9	10.0	9.1	8.4	8.6	9.4	8.0	7.1	6.4	9.3	7.9	6.7	5.8		5.6	5.6	5.6		
22.0	4.4	5.2	6.0	6.7	6.9	5.5	6.5	7.8	8.6	8.3	6.4	7.6	7.7	6.9	6.3	7.1	7.4	6.4	5.6	4.9	5.6	5.6	5.5		
24.0			4.1	4.6		3.8	4.6	5.7	6.5	6.9	4.6	5.7	7.1	6.8	6.3	5.3	6.6	6.1	5.4	4.8	5.6	5.6	5.3	4.6	
26.0								4.0	4.7	5.0		4.1	5.3	6.3	6.2	3.8	4.9	5.9	5.3	4.8	4.8	5.6	5.1	4.4	3.9
28.0													3.8	4.6	5.0		3.5	4.9	5.2	4.7	3.5	4.7	4.9	4.3	3.9
30.0														3.2				3.5	4.5	4.7		3.4	4.8	4.2	3.8
32.0																			3.2				3.7	4.1	3.8
34.0																							2.6	3.5	3.7
36.0																								2.5	
θ(°)	64～84	65～84	64～84	65～84	67～84	63～84	65～84	65～84	67～84	67～84	65～84	65～84	66～84	65～84	67～84	65～84	65～84	66～84	66～84	68～84	64～84	65～84	65～84	65～84	68～84
標準フック	25ｔ					25t															7.8t				
フック質量	450kg					450kg															300kg				
標準巻掛本数	3					2															1				

注）カウンタウエイト35t、アウトリガ張出幅 5.6m

■ＦＬ性能

４６．７mブーム＋１．８５m＋フルオートラフィングジブ　　単位：ｔ

ジブ長さ(m)	8.5					11.6					14.7					17.8					20.9				
作業半径(m)	オフセット					オフセット					オフセット					オフセット					オフセット				
	5°	15°	30°	45°	60°	5°	15°	30°	45°	60°	5°	15°	30°	45°	60°	5°	15°	30°	45°	60°	5°	15°	30°	45°	60°
9.0	17.5																								
10.0	17.5	17.5				14.2																			
11.0	17.5	17.5				14.2					12.0					10.1									
12.0	17.5	17.5	15.8			14.2	14.2				12.0					10.1									
14.0	16.9	16.4	15.2	13.4		14.2	14.0	11.6			12.0	11.1				10.1	9.1				5.6				
16.0	12.8	13.7	14.6	13.1	12.0	13.7	13.6	11.1	9.7		12.0	10.6	8.9			9.9	8.7				5.6				
18.0	9.5	10.4	11.4	12.1	11.9	10.5	11.6	10.7	9.5	8.5	11.2	10.2	8.5			9.4	8.3	7.0			5.6	5.6			
20.0	6.8	7.6	8.7	9.3	9.7	7.9	9.0	10.1	9.2	8.4	8.7	9.7	8.2	7.2	6.4	9.0	8.0	6.8			5.6	5.6			
22.0		5.3	6.2	6.9	7.2	5.6	6.6	7.9	8.7	8.4	6.5	7.7	7.9	7.0	6.4	7.2	7.6	6.5	5.6		5.6	5.6	5.4		
24.0			4.3	4.8			4.7	5.8	6.7	7.1	4.7	5.7	7.2	6.8	6.3	5.3	6.6	6.2	5.5	4.8	5.6	5.6	5.2		
26.0								4.1	4.8	5.2		4.1	5.4	6.4	6.2		4.9	6.0	5.4	4.8	4.8	5.6	5.1	4.5	
28.0													3.9	4.8	5.2			4.9	5.2	4.7		4.7	4.9	4.4	3.9
30.0															3.7			3.6	4.6	4.7		3.4	4.7	4.3	3.8
32.0																			3.3	3.8			3.7	4.2	3.8
34.0																								3.6	3.7
θ(°)	68～84	67～84	66～84	68～84	68～84	67～84	67～84	67～84	69～84	68～84	67～84	67～84	68～84	69～84	68～84	68～84	69～84	68～84	68～84	69～84	68～84	67～84	69～84	69～84	69～84
標準フック	25t					25t															7.8t				
フック質量	450kg					450kg															300kg				
標準巻掛本数	3					2															1				

注）カウンタウエイト35t、アウトリガ張出幅 5.6m

■ＦＬ性能

５０．９mブーム＋１．８５m＋フルオートラフィングジブ　　単位：ｔ

ジブ長さ(m)	8.5					11.6					14.7					17.8					20.9				
作業半径(m)	オフセット					オフセット					オフセット					オフセット					オフセット				
	5°	15°	30°	45°	60°	5°	15°	30°	45°	60°	5°	15°	30°	45°	60°	5°	15°	30°	45°	60°	5°	15°	30°	45°	60°
10.0	13.8																								
11.0	13.8	13.8				11.8																			
12.0	13.8	13.8				11.8					10.1														
14.0	13.8	13.8	13.3	13.0		11.8	11.8				10.1	10.1				6.7									
16.0	13.2	13.0	12.5	12.2	12.1	11.8	11.8	11.3			10.1	10.0				6.7					5.6				
18.0	10.0	10.8	11.7	11.5	11.4	10.7	11.2	10.7	9.5		10.1	9.6	8.4			6.7	6.7				5.6	5.6			
20.0	7.2	8.0	9.1	9.7	10.0	8.1	9.2	10.1	9.3	8.5	8.9	9.5	8.2	7.3		6.7	6.7	6.7			5.6	5.6			
22.0	5.1	5.8	6.7	7.3	7.7	5.9	6.9	8.1	8.9	8.4	6.7	7.9	7.9	7.1	6.4	6.7	6.7	6.5			5.6	5.6	5.3		
24.0			4.7	5.3	5.5		5.0	6.1	6.9	7.4	4.8	5.9	7.4	6.9	6.3	5.8	6.7	6.3	5.7		5.6	5.6	5.1		
26.0								4.4	5.1	5.5			5.6	6.6	6.2		5.4	6.1	5.6	5.0	4.9	5.6	5.0	4.5	
28.0													4.1	5.0	5.5			5.4	5.5	5.0		4.8	4.8	4.4	3.9
30.0															4.0			4.0	5.0	4.9			4.7	4.3	3.8
32.0																			3.7	4.2			3.8	4.2	3.8
34.0																								3.8	3.8
36.0																									3.2
θ(°)	68～84	69～84	68～84	69～84	69～84	69～84	69～84	69～84	70～84	69～84	68～84	70～84	69～84	71～84	70～84	70～84	70～84	70～84	70～84	71～84	69～84	70～84	70～84	71～84	70～84
標準フック	25t															7.8t									
フック質量	450kg															300kg									
標準巻掛本数	2															1									

注）カウンタウエイト35t、アウトリガ張出幅 5.6m

■ＦＬ性能

５５．０mブーム＋１．８５m＋フルオートラフィングジブ　　単位：ｔ

ジブ長さ(m)	8.5					11.6					14.7					17.8					20.9				
作業半径(m)	オフセット					オフセット					オフセット					オフセット					オフセット				
	5°	15°	30°	45°	60°	5°	15°	30°	45°	60°	5°	15°	30°	45°	60°	5°	15°	30°	45°	60°	5°	15°	30°	45°	60°
11.0	11.5																								
12.0	11.5	11.5				10.0																			
14.0	11.5	11.5	11.4			10.0	10.0				6.9					6.7									
16.0	11.2	11.0	10.6	10.4	10.4	10.0	9.9	9.7			6.9					6.7					5.6				
18.0	10.3	10.2	9.9	9.7	9.7	9.6	9.5	9.1	8.9		6.9	6.9				6.7	6.7				5.6				
20.0	7.5	8.3	9.3	9.1	9.1	8.3	8.9	8.6	8.4	8.4	6.9	6.9	6.9			6.7	6.7				5.6	5.6			
22.0		6.0	7.0	7.6	8.0	6.1	7.1	8.1	8.0	8.0	6.9	6.9	6.9	6.9		6.7	6.7	6.3			5.6	5.6			
24.0				5.6	5.8		5.2	6.3	7.2	7.5	5.3	6.4	6.9	6.9	6.4	5.9	6.7	6.1	5.6		5.6	5.6	5.0		
26.0									5.3	5.8		4.8	6.0	6.6	6.3		5.5	5.9	5.5	5.1	5.0	5.6	4.8		
28.0													4.5	5.4	6.0			5.5	5.4	5.0		4.9	4.7	4.3	
30.0														4.0	4.5			4.2	5.1	4.9			4.6	4.2	3.9
32.0																			3.9	4.4			4.0	4.1	3.8
34.0																								3.9	3.8
36.0																									3.4
θ(°)	71～84	70～84	72～84	71～84	71～84	70～84	70～84	72～84	72～84	72～84	70～84	70～84	71～84	71～84	72～84	71～84	71～84	71～84	71～84	72～84	70～84	71～84	71～84	72～84	72～84
標準フック	25t										7.8t														
フック質量	450kg										300kg														
標準巻掛本数	2										1														

注）カウンタウエイト35t、アウトリガ張出幅 5.6m

■ＦＬ性能

５９．２mブーム＋１．８５m＋フルオートラフィングジブ　　単位：ｔ

ジブ長さ(m)	8.5					11.6					14.7					17.8					20.9				
作業半径(m)	オフセット					オフセット					オフセット					オフセット					オフセット				
	5°	15°	30°	45°	60°	5°	15°	30°	45°	60°	5°	15°	30°	45°	60°	5°	15°	30°	45°	60°	5°	15°	30°	45°	60°
11.0	9.6																								
12.0	9.6	9.4				7.5																			
14.0	9.0	8.7	8.3			7.5	7.5				6.5					5.7									
16.0	8.4	8.3	7.7	7.5		7.5	7.4				6.5	6.5				5.7					5.0				
18.0	8.1	7.8	7.3	7.1	7.0	7.2	6.9	6.5			6.5	6.3				5.7	5.7				5.0				
20.0	7.5	7.3	6.9	6.7	6.6	7.0	6.5	6.1	5.9		6.3	6.0	5.5			5.7	5.5				5.0	5.0			
22.0		6.4	6.6	6.3	6.3	6.5	6.2	5.8	5.6	5.5	5.9	5.6	5.2	5.0		5.5	5.2	4.8			5.0	4.8			
24.0				5.9	6.0		5.8	5.5	5.3	5.3	5.6	5.3	5.0	4.8	4.7	5.2	4.9	4.6			4.8	4.5	4.2		
26.0								5.2	5.0	5.0		5.0	4.8	4.6	4.5		4.7	4.4	4.2		4.6	4.3	4.0		
28.0									4.4	4.7			4.5	4.4	4.3			4.2	4.0	3.9		4.1	3.8	3.6	
30.0														4.2	4.2			4.0	3.8	3.8			3.6	3.5	
32.0																			3.7	3.6			3.5	3.3	3.3
34.0																								3.2	3.2
36.0																									3.1
θ(°)	72～84	72～84	73～84	72～84	73～84	72～84	72～84	72～84	71～84	72～84	71～84	71～84	72～84	72～84	73～84	72～84	73～84	72～84	72～84	74～84	72～84	72～84	72～84	73～84	73～84
標準フック	25t					7.8t																			
フック質量	450kg					300kg																			
標準巻掛本数	2					1																			

注）カウンタウエイト35t、アウトリガ張出幅 5.6m

■ＦＬ性能

６３．４mブーム＋１．８５m＋フルオートラフィングジブ　　単位：ｔ

ジブ長さ(m)	8.5					11.6					14.7					17.8					20.9				
作業半径(m)	オフセット					オフセット					オフセット					オフセット					オフセット				
	5°	15°	30°	45°	60°	5°	15°	30°	45°	60°	5°	15°	30°	45°	60°	5°	15°	30°	45°	60°	5°	15°	30°	45°	60°
14.0	7.0	7.0				6.1					5.4														
16.0	6.8	6.6	6.3			6.1	6.0				5.4					4.7									
18.0	6.3	6.1	5.9	5.7		5.9	5.7	5.3			5.4	5.2				4.7					4.2				
20.0	6.0	5.8	5.5	5.3	5.3	5.5	5.3	5.0	4.8		5.2	4.9				4.7	4.5				4.2				
22.0	5.6	5.4	5.1	5.0	5.0	5.2	5.0	4.7	4.5	4.5	4.8	4.6	4.3			4.6	4.3				4.2	4.0			
24.0			4.8	4.7	4.7		4.7	4.4	4.3	4.2	4.5	4.3	4.1	3.9		4.3	4.0	3.8			4.0	3.7			
26.0					4.4			4.2	4.1	4.0		4.1	3.9	3.7	3.7		3.8	3.6			3.8	3.5	3.3		
28.0									3.9	3.8			3.6	3.5	3.5			3.4	3.3	3.2		3.4	3.1		
30.0														3.3	3.3			3.2	3.1	3.1			3.0	2.9	
32.0																			2.9	2.9			2.8	2.7	2.7
34.0																								2.6	2.6
36.0																									2.4
θ(°)	72～84	73～84	72～84	73～84	72～84	73～84	73～84	73～84	72～84	73～84	72～84	72～84	73～84	73～84	74～84	73～84	73～84	73～84	73～84	75～84	72～84	73～84	73～84	74～84	74～84
標準フック	7.8t																								
フック質量	300kg																								
標準巻掛本数	1																								

注）カウンタウエイト35t、アウトリガ張出幅 5.6m

■ＦＭ性能

３０．０mブーム＋１．８５m＋フルオートラフィングジブ　　単位：ｔ

ジブ長さ(m)	8.5					11.6					14.7					17.8					20.9				
作業半径(m)	オフセット					オフセット					オフセット					オフセット					オフセット				
	5°	15°	30°	45°	60°	5°	15°	30°	45°	60°	5°	15°	30°	45°	60°	5°	15°	30°	45°	60°	5°	15°	30°	45°	60°
7.0	26.1	20.9				14.6					13.9														
8.0	24.4	19.9				14.6	14.6				13.9					13.5									
9.0	22.8	19.0	15.8			14.6	14.6				13.9					13.4					5.6				
10.0	21.5	18.2	15.3	13.6		14.6	14.5				13.9	12.4				13.0					5.6				
11.0	19.9	17.4	14.9	13.3	12.2	14.6	13.8	11.5			13.9	11.8				12.5	10.2				5.6				
12.0	16.5	16.7	14.5	13.1	12.1	14.6	13.2	11.2			13.4	11.3				11.7	9.8				5.6				
14.0	11.5	12.5	13.8	12.7	11.9	12.9	12.2	10.6	9.5	8.6	12.0	10.3	8.8			10.4	8.9				5.6	5.6			
16.0	7.8	8.9	10.0	10.8	11.2	9.3	10.4	10.0	9.2	8.5	10.3	9.5	8.3	7.4		9.3	8.2	7.0			5.6	5.6			
18.0	4.9	5.8	6.9	7.6	7.9	6.4	7.6	8.9	8.9	8.4	7.5	8.8	7.8	7.1	6.5	8.3	7.6	6.6	5.8		5.6	5.6	5.6		
20.0			4.3	4.9		4.1	5.1	6.4	7.3	7.7	5.2	6.5	7.5	6.9	6.4	6.1	7.0	6.3	5.6	5.0	5.6	5.6	5.6		
22.0							3.1	4.2	5.0	5.4	3.3	4.4	5.9	6.7	6.3	4.2	5.5	6.0	5.4	4.9	5.4	5.6	5.3	4.6	
24.0									3.1				4.0	5.0	5.5		3.8	5.4	5.3	4.8	3.8	5.1	5.0	4.5	4.0
26.0														3.3				3.8	4.8	4.8	2.5	3.7	4.8	4.3	3.9
28.0																			3.3			2.4	3.9	4.2	3.9
30.0																							2.7	3.6	3.8
32.0																								2.4	
θ(°)	61～84	63～84	62～84	63～84	65～84	61～84	60～84	63～84	61～84	65～84	60～84	63～84	64～84	63～84	66～84	63～84	63～84	64～84	64～84	67～84	60～84	61～84	63～84	63～84	68～84
標準フック	80ｔ					25t															7.8t				
フック質量	1150kg					450kg															300kg				
標準巻掛本数	4					2															1				

注）カウンタウエイト23.5t、アウトリガ張出幅 5.6m

■ＦＭ性能

３４．１mブーム＋１．８５m＋フルオートラフィングジブ　　単位：ｔ

ジブ長さ(m)	8.5					11.6					14.7					17.8					20.9				
作業半径(m)	オフセット					オフセット					オフセット					オフセット					オフセット				
	5°	15°	30°	45°	60°	5°	15°	30°	45°	60°	5°	15°	30°	45°	60°	5°	15°	30°	45°	60°	5°	15°	30°	45°	60°
7.0	27.5	21.5				14.6																			
8.0	25.8	20.5				14.6					13.9					13.5									
9.0	24.2	19.7	16.0			14.6	14.6				13.9					13.2									
10.0	22.8	18.8	15.6			14.6	14.6				13.9	12.8				12.8									
11.0	19.8	18.1	15.2	13.4		14.6	14.6	11.9			13.9	12.2				12.4	10.5				5.6				
12.0	16.4	17.4	14.8	13.2	12.1	14.6	14.1	11.6			13.9	11.7				12.0	10.0				5.6				
14.0	11.5	12.5	13.9	12.8	11.9	12.8	13.0	11.0	9.7		12.8	10.7	8.9			11.0	9.2				5.6	5.6			
16.0	7.7	8.8	10.0	10.8	11.3	9.2	10.4	10.4	9.4	8.6	10.1	9.9	8.4	7.4		9.9	8.5	7.1			5.6	5.6			
18.0		5.7	6.9	7.7	8.1	6.3	7.5	8.9	9.1	8.4	7.3	8.7	8.0	7.2	6.5	8.2	7.8	6.7			5.6	5.6	5.6		
20.0					5.3		5.0	6.4	7.4	7.9	5.0	6.3	7.6	6.9	6.4	5.9	7.3	6.4	5.6		5.6	5.6	5.6		
22.0								4.3	5.1	5.5		4.3	5.9	6.7	6.3	4.0	5.3	6.1	5.5	4.9	5.1	5.6	5.4	4.6	
24.0													4.0	5.0	5.6		3.7	5.3	5.3	4.8	3.5	4.9	5.1	4.5	3.9
26.0														3.3	3.7			3.7	4.8	4.7		3.5	4.9	4.3	3.9
28.0																			3.3	3.8			3.8	4.2	3.8
30.0																								3.6	3.8
32.0																								2.4	
θ(°)	67～84	66～84	68～84	69～84	67～84	66～84	66～84	66～84	68～84	66～84	66～84	66～84	66～84	66～84	66～84	65～84	66～84	67～84	67～84	67～84	65～84	66～84	68～84	66～84	68～84
標準フック	80ｔ					25t															7.8t				
フック質量	1150kg					450kg															300kg				
標準巻掛本数	4					2															1				

注）カウンタウエイト23.5t、アウトリガ張出幅 5.6m

■ＦＭ性能

３８．３mブーム＋１．８５m＋フルオートラフィングジブ　　単位：ｔ

ジブ長さ(m)	8.5					11.6					14.7					17.8					20.9				
作業半径(m)	オフセット					オフセット					オフセット					オフセット					オフセット				
	5°	15°	30°	45°	60°	5°	15°	30°	45°	60°	5°	15°	30°	45°	60°	5°	15°	30°	45°	60°	5°	15°	30°	45°	60°
7.0	25.0																								
8.0	25.0	21.6				14.6																			
9.0	25.0	20.7				14.6					13.9					12.9									
10.0	24.2	19.9	16.1			14.6	14.6				13.9					12.6									
11.0	19.9	19.1	15.7			14.6	14.6				13.9	12.6				12.2					5.6				
12.0	16.5	17.9	15.3	13.5	12.2	14.6	14.6	11.8			13.9	12.1				11.8	10.1				5.6				
14.0	11.5	12.6	14.0	13.1	12.1	12.7	13.6	11.2	9.8		13.6	11.1	9.1			11.1	9.5				5.6				
16.0	7.8	8.9	10.1	11.0	11.5	9.1	10.3	10.7	9.5	8.6	10.0	10.3	8.6			10.6	8.8	7.2			5.6	5.6			
18.0		5.8	7.0	7.9	8.3	6.1	7.4	8.9	9.2	8.5	7.2	8.6	8.2	7.3		8.0	8.2	6.9			5.6	5.6			
20.0				5.2	5.5		5.0	6.4	7.4	8.0		6.2	7.8	7.0	6.4	5.6	7.2	6.5	5.7		5.6	5.6	5.6		
22.0									5.2	5.7			5.8	6.8	6.3		5.2	6.2	5.5	4.9	4.9	5.6	5.5		
24.0														5.0	5.7			5.2	5.4	4.8		4.8	5.3	4.5	
26.0															3.8				4.8	4.8			5.0	4.4	3.9
28.0																				3.9			3.7	4.3	3.8
30.0																								3.6	3.8
32.0																									3.0
θ(°)	69～84	68～84	70～84	69～84	69～84	68～84	68～84	71～84	70～84	71～84	70～84	70～84	71～84	71～84	69～84	69～84	70～84	71～84	72～84	71～84	69～84	70～84	70～84	71～84	70～84
標準フック	80ｔ					25t															7.8t				
フック質量	1150kg					450kg															300kg				
標準巻掛本数	4					2															1				

注）カウンタウエイト23.5t、アウトリガ張出幅 5.6m

■ＦＭ性能

４２．５mブーム＋１．８５m＋フルオートラフィングジブ　　単位：ｔ

ジブ長さ(m)	8.5					11.6					14.7					17.8					20.9				
作業半径(m)	オフセット					オフセット					オフセット					オフセット					オフセット				
	5°	15°	30°	45°	60°	5°	15°	30°	45°	60°	5°	15°	30°	45°	60°	5°	15°	30°	45°	60°	5°	15°	30°	45°	60°
8.0	21.3																								
9.0	21.3	21.3				14.6																			
10.0	21.3	20.5				14.6					13.9					11.5									
11.0	20.1	19.7	15.9			14.6	14.6				13.9					11.5									
12.0	16.7	18.0	15.6	13.6		14.6	14.6				13.8	12.0				11.5					5.6				
14.0	11.7	12.8	14.2	13.3	12.1	12.8	14.1	11.4			13.1	11.4				10.8	9.4				5.6				
16.0	8.0	9.1	10.3	11.2	11.7	9.2	10.4	10.9	9.6	8.6	10.0	10.7	8.8			10.2	8.9				5.6	5.6			
18.0			7.3	8.1	8.5	6.3	7.6	9.0	9.4	8.5	7.2	8.6	8.4	7.3		8.0	8.5	7.0			5.6	5.6			
20.0				5.5	5.8			6.6	7.6	8.1		6.3	7.9	7.1	6.4	5.7	7.2	6.7	5.8		5.6	5.6	5.6		
22.0									5.4	5.9			5.9	6.9	6.3		5.2	6.4	5.6	4.9	4.8	5.6	5.5		
24.0														5.2	5.8			5.2	5.4	4.8		4.8	5.3	4.6	
26.0															4.0				4.9	4.8			5.1	4.4	3.9
28.0																				4.0			3.7	4.3	3.9
30.0																								3.7	3.8
32.0																									3.1
θ(°)	71～84	72～84	72～84	71～84	71～84	70～84	72～84	72～84	72～84	73～84	71～84	72～84	73～84	73～84	71～84	71～84	71～84	73～84	73～84	72～84	70～84	71～84	71～84	72～84	72～84
標準フック	25ｔ					25t															7.8t				
フック質量	450kg					450kg															300kg				
標準巻掛本数	3					2															1				

注）カウンタウエイト23.5t、アウトリガ張出幅 5.6m

■ＦＭ性能

４６．７mブーム＋１．８５m＋フルオートラフィングジブ　　単位：ｔ

ジブ長さ(m)	8.5					11.6					14.7					17.8					20.9				
作業半径(m)	オフセット					オフセット					オフセット					オフセット					オフセット				
	5°	15°	30°	45°	60°	5°	15°	30°	45°	60°	5°	15°	30°	45°	60°	5°	15°	30°	45°	60°	5°	15°	30°	45°	60°
9.0	17.5																								
10.0	17.5	17.5				14.2																			
11.0	17.5	17.5				14.2					12.0					10.1									
12.0	16.9	17.5	15.8			14.2	14.2				12.0					10.1									
14.0	11.9	12.9	14.4	13.4		12.9	14.0	11.6			12.0	11.1				10.1	9.1				5.6				
16.0	8.2	9.3	10.5	11.4	11.9	9.3	10.5	11.1	9.7		10.1	10.6	8.9			9.9	8.7				5.6				
18.0			7.5	8.3	8.7		7.7	9.1	9.5	8.5	7.3	8.7	8.5			8.0	8.3	7.0			5.6	5.6			
20.0					6.1			6.7	7.7	8.3		6.3	8.0	7.2	6.4		7.2	6.8			5.6	5.6			
22.0									5.5	6.1			6.0	7.0	6.4			6.5	5.6			5.6	5.4		
24.0														5.3	6.0			5.3	5.5	4.8			5.2		
26.0																			5.0	4.8			5.1	4.5	
28.0																								4.4	3.9
30.0																								3.7	3.8
θ(°)	72～84	74～84	73～84	75～84	73～84	74～84	73～84	74～84	73～84	74～84	73～84	73～84	74～84	74～84	75～84	74～84	74～84	74～84	74～84	76～84	73～84	74～84	74～84	74～84	76～84
標準フック	25t					25t															7.8t				
フック質量	450kg					450kg															300kg				
標準巻掛本数	3					2															1				

注）カウンタウエイト23.5t、アウトリガ張出幅 5.6m

■ＦＭ性能

５０．９mブーム＋１．８５m＋フルオートラフィングジブ　　単位：ｔ

ジブ長さ(m)	8.5					11.6					14.7					17.8					20.9				
作業半径(m)	オフセット					オフセット					オフセット					オフセット					オフセット				
	5°	15°	30°	45°	60°	5°	15°	30°	45°	60°	5°	15°	30°	45°	60°	5°	15°	30°	45°	60°	5°	15°	30°	45°	60°
10.0	13.8																								
11.0	13.8	13.8				11.8																			
12.0	13.8	13.8				11.8					10.1														
14.0	12.3	13.4	13.3	13.0		11.8	11.8				10.1	10.1				6.7									
16.0	8.7	9.7	10.8	11.7	12.1	9.6	10.7	11.3			10.1	10.0				6.7					5.6				
18.0			7.9	8.7	9.1		7.9	9.3	9.5			8.8	8.4			6.7	6.7				5.6	5.6			
20.0					6.6			6.9	7.9	8.5			8.1	7.3			6.7	6.7			5.6	5.6			
22.0										6.4			6.1	7.1	6.4			6.5				5.6	5.3		
24.0														5.5	6.1			5.7	5.7				5.1		
26.0																			5.4	5.0			5.0	4.5	
28.0																				4.6				4.4	3.9
30.0																									3.8
θ(°)	74～84	75～84	75～84	76～84	74～84	75～84	74～84	75～84	76～84	75～84	76～84	76～84	75～84	75～84	76～84	75～84	76～84	75～84	76～84	75～84	74～84	75～84	75～84	77～84	77～84
標準フック	25t															7.8t									
フック質量	450kg															300kg									
標準巻掛本数	2															1									

注）カウンタウエイト23.5t、アウトリガ張出幅 5.6m

■ＦＭ性能

５５．０mブーム＋１．８５m＋フルオートラフィングジブ　　単位：ｔ

ジブ長さ(m)	8.5					11.6					14.7					17.8					20.9				
作業半径(m)	オフセット					オフセット					オフセット					オフセット					オフセット				
	5°	15°	30°	45°	60°	5°	15°	30°	45°	60°	5°	15°	30°	45°	60°	5°	15°	30°	45°	60°	5°	15°	30°	45°	60°
11.0	11.5																								
12.0	11.5	11.5				10.0																			
14.0	11.5	11.5	11.4			10.0	10.0				6.9					6.7									
16.0		9.9	10.6	10.4	10.4	9.7	9.9	9.7			6.9					6.7					5.6				
18.0			8.2	8.9	9.3		8.1	9.1	8.9		6.9	6.9				6.7	6.7				5.6				
20.0					6.8			7.1	8.1	8.4		6.9	6.9				6.7				5.6	5.6			
22.0										6.6			6.6	6.9				6.3				5.6			
24.0														5.9	6.4			5.8	5.6				5.0		
26.0																			5.5	5.1			4.8		
28.0																				4.8				4.3	
30.0																									3.9
θ(°)	77～84	76～84	76～84	77～84	75～84	76～84	75～84	76～84	77～84	76～84	75～84	75～84	76～84	76～84	78～84	76～84	76～84	76～84	77～84	76～84	75～84	76～84	76～84	77～84	78～84
標準フック	25t										7.8t														
フック質量	450kg										300kg														
標準巻掛本数	2										1														

注）カウンタウエイト23.5t、アウトリガ張出幅 5.6m

フルオートラフィングジブ　作業半径－揚程図

３０.０mブーム＋１.８５m+フルオートラフィングジブ

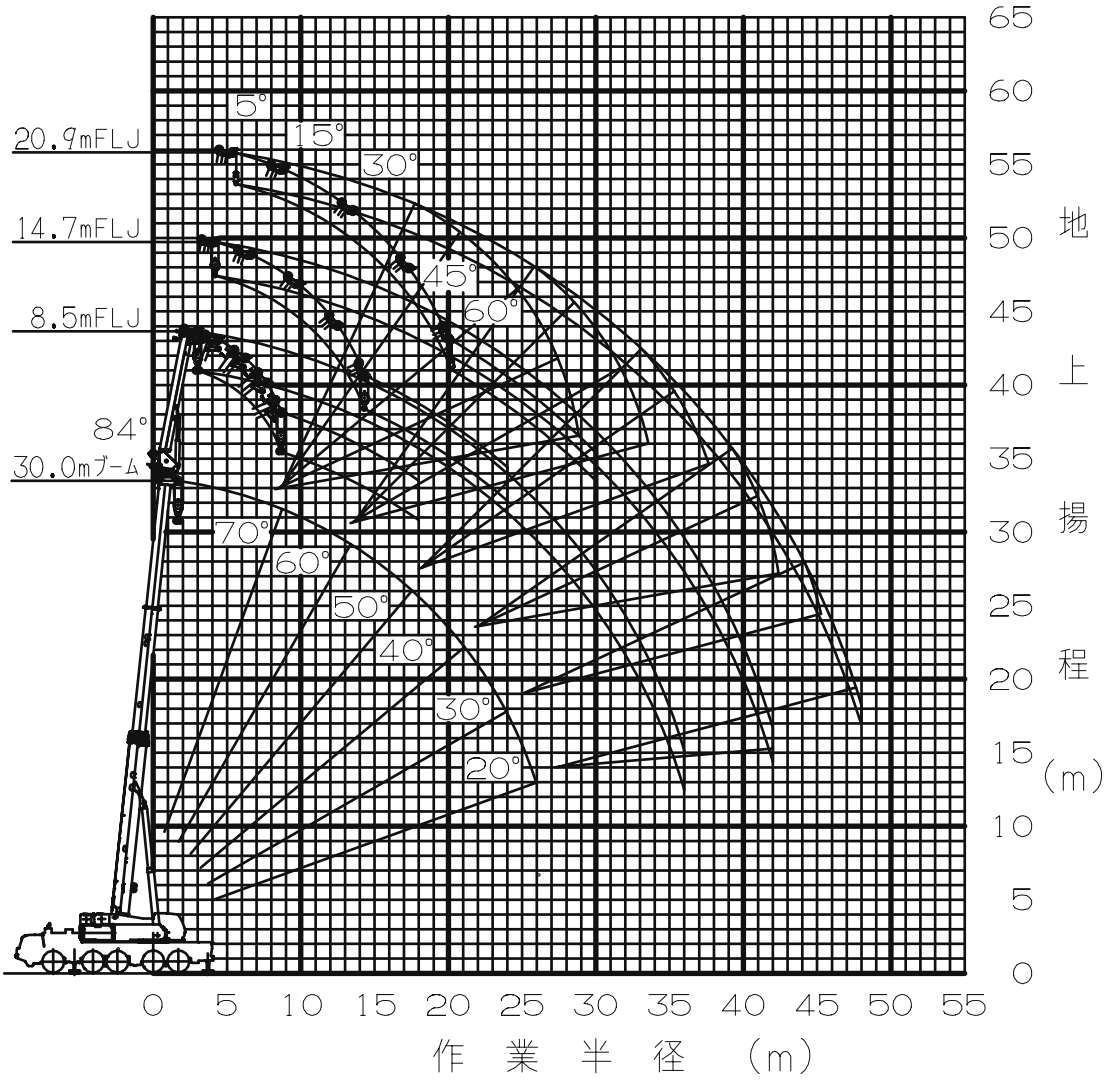

（注）１．上図はブームおよびジブのたわみを含んでいません。
　　２．ＦＡ性能の最大作業半径を図示しています。

３４.１mブーム＋１.８５m＋フルオートラフィングジブ

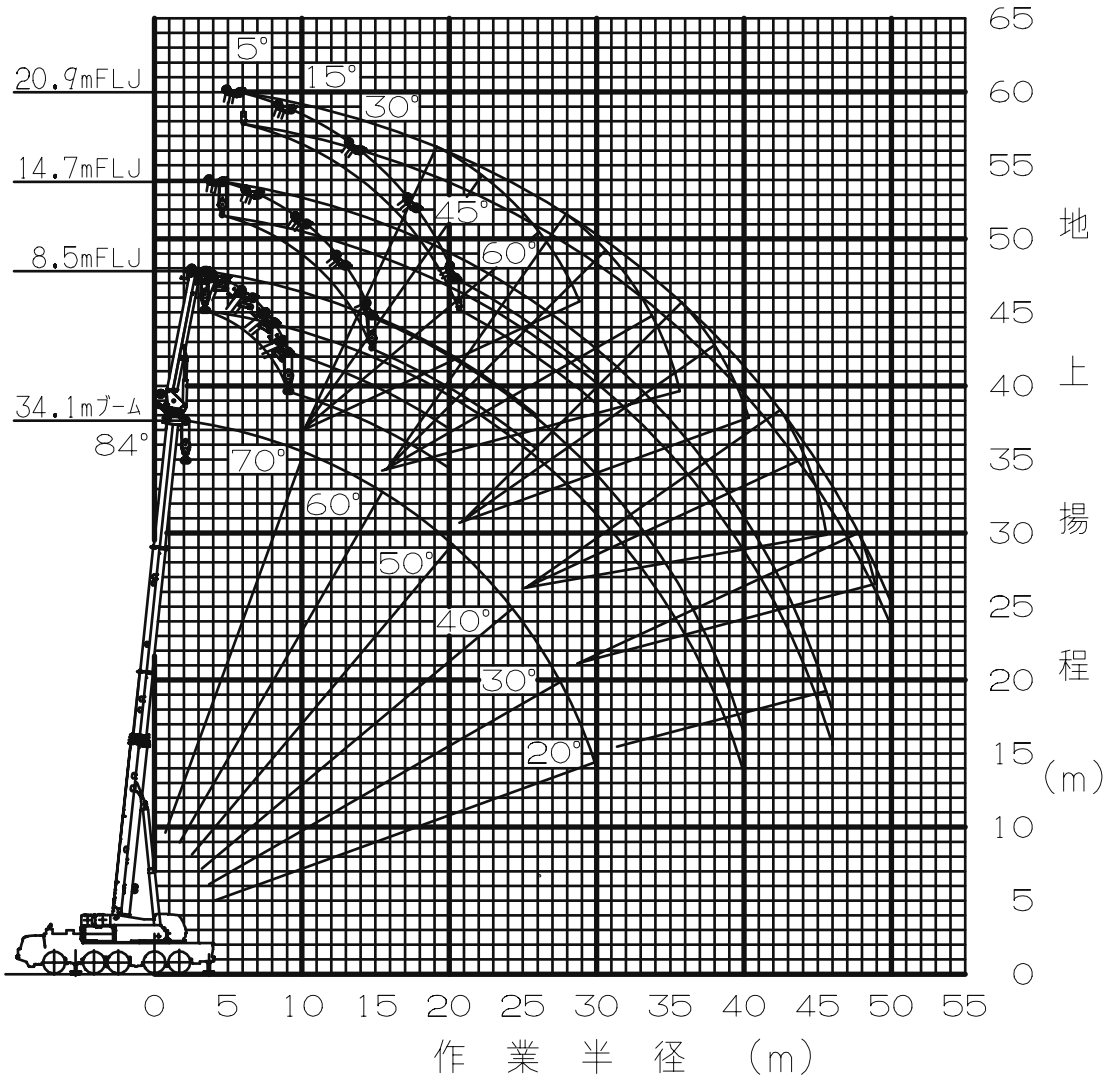

（注）１．上図はブームおよびジブのたわみを含んでいません。
　　２．ＦＡ性能の最大作業半径を図示しています。

３８.３mブーム＋１.８５m＋フルオートラフィングジブ

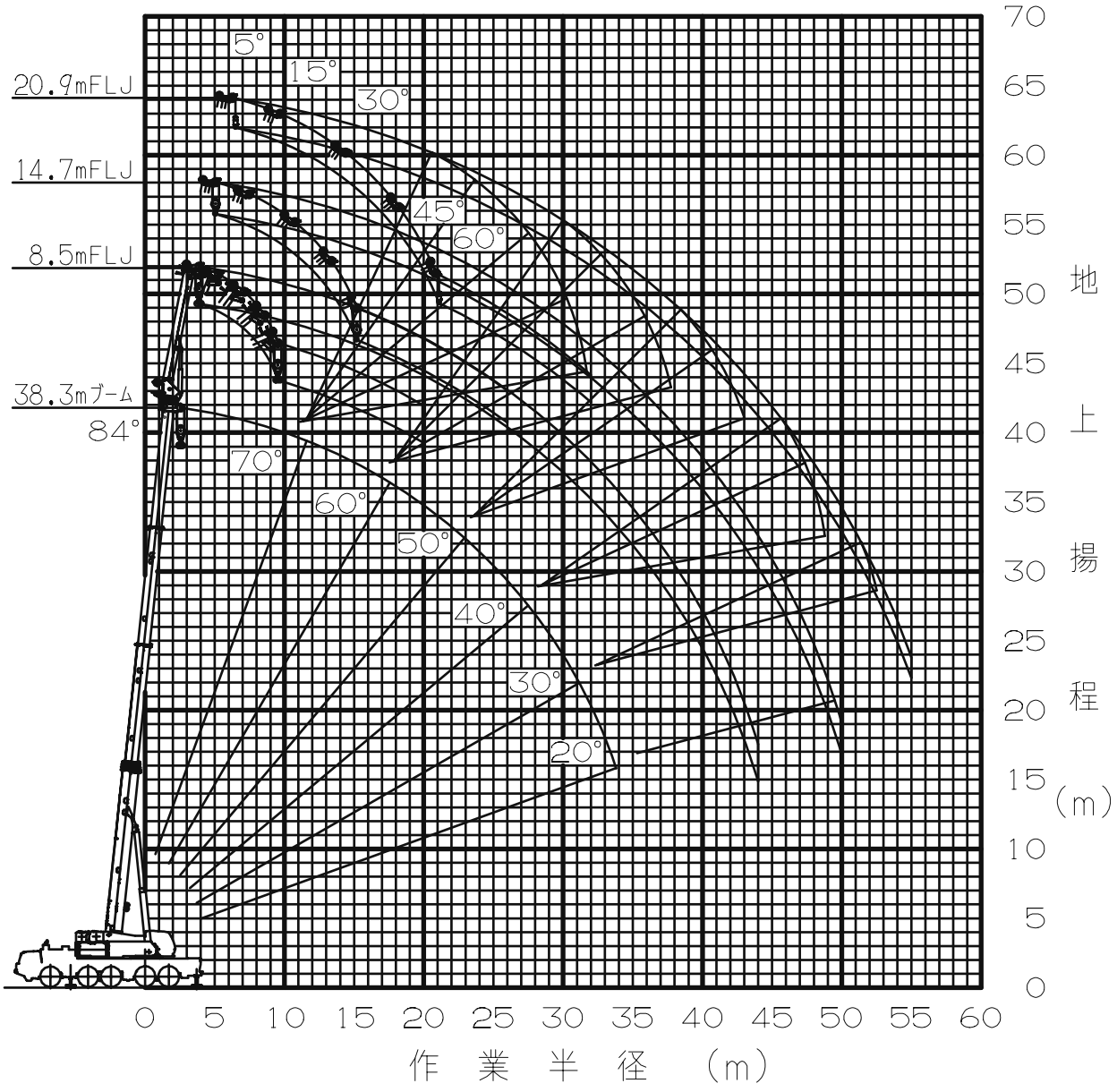

（注）１．上図はブームおよびジブのたわみを含んでいません。
　　２．ＦＡ性能の最大作業半径を図示しています。

４２.５mブーム＋１.８５m＋フルオートラフィングジブ

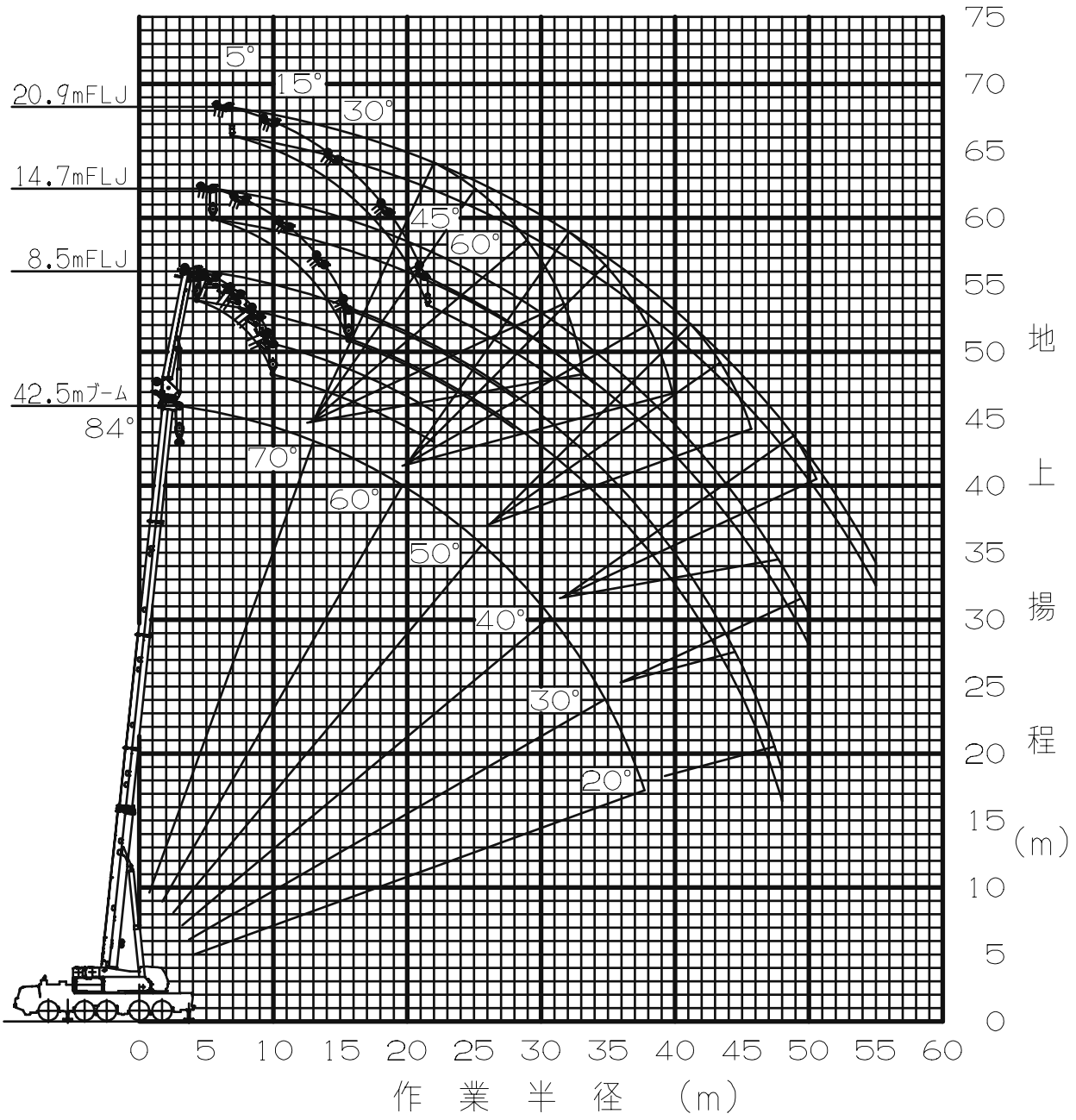

（注）１．上図はブームおよびジブのたわみを含んでいません。
　　２．ＦＡ性能の最大作業半径を図示しています。

４６.７mブーム＋１.８５m＋フルオートラフィングジブ

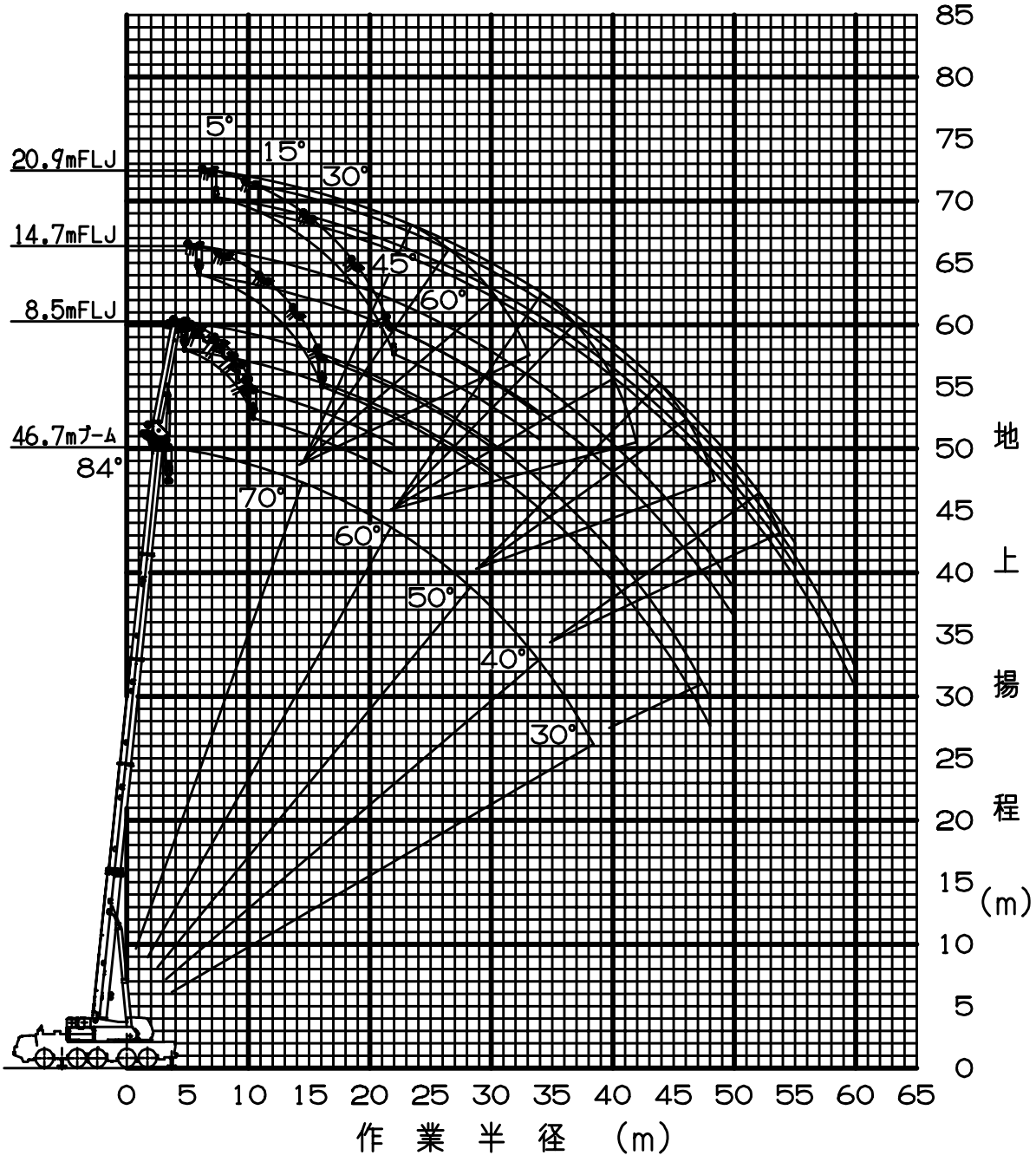

（注）１．上図はブームおよびジブのたわみを含んでいません。
　　２．ＦＡ性能の最大作業半径を図示しています。

５０.９mブーム＋１.８５m＋フルオートラフィングジブ

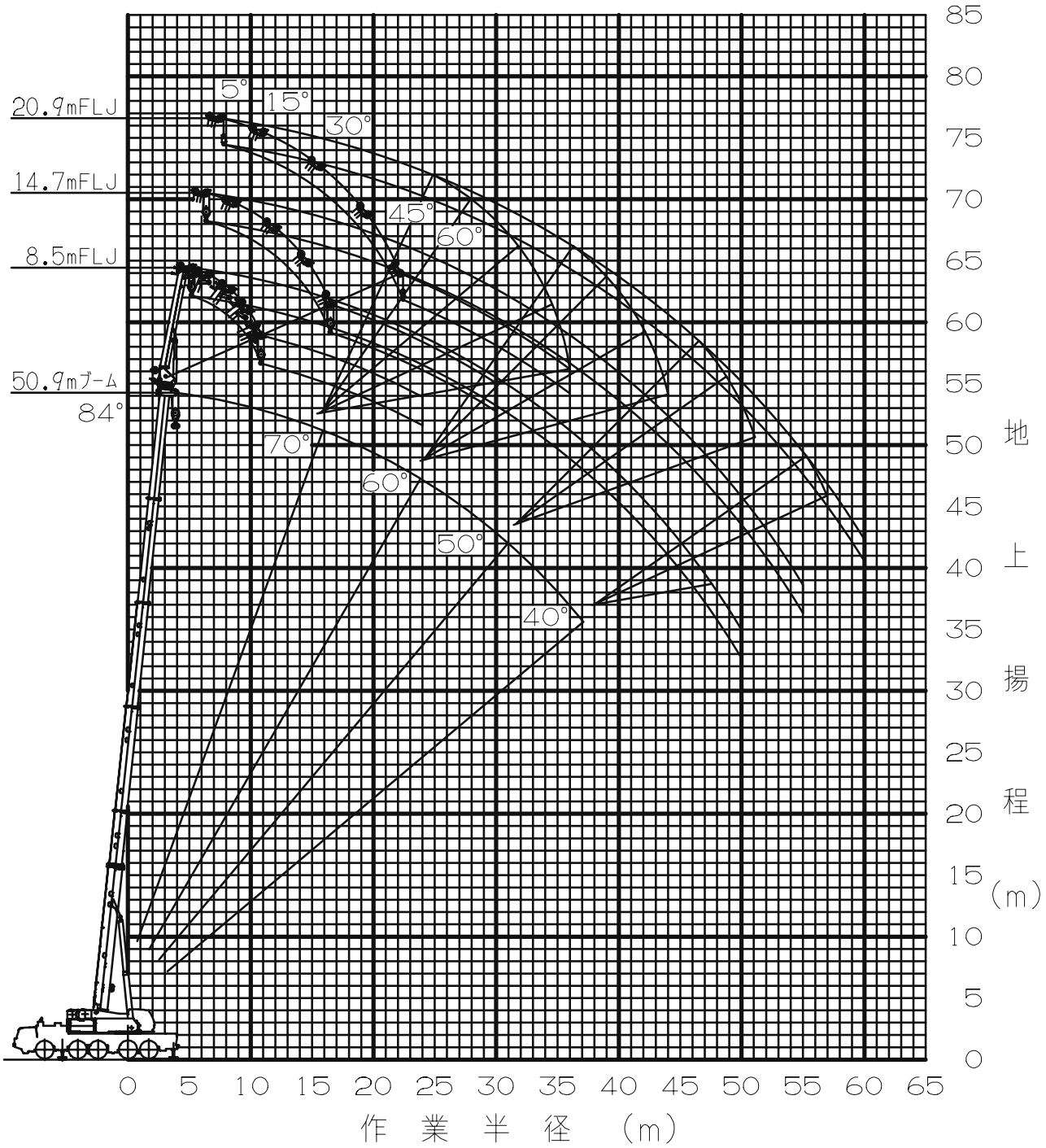

（注）１．上図はブームおよびジブのたわみを含んでいません。
　　２．ＦＡ性能の最大作業半径を図示しています。

５５.０mブーム＋１.８５m＋フルオートラフィングジブ

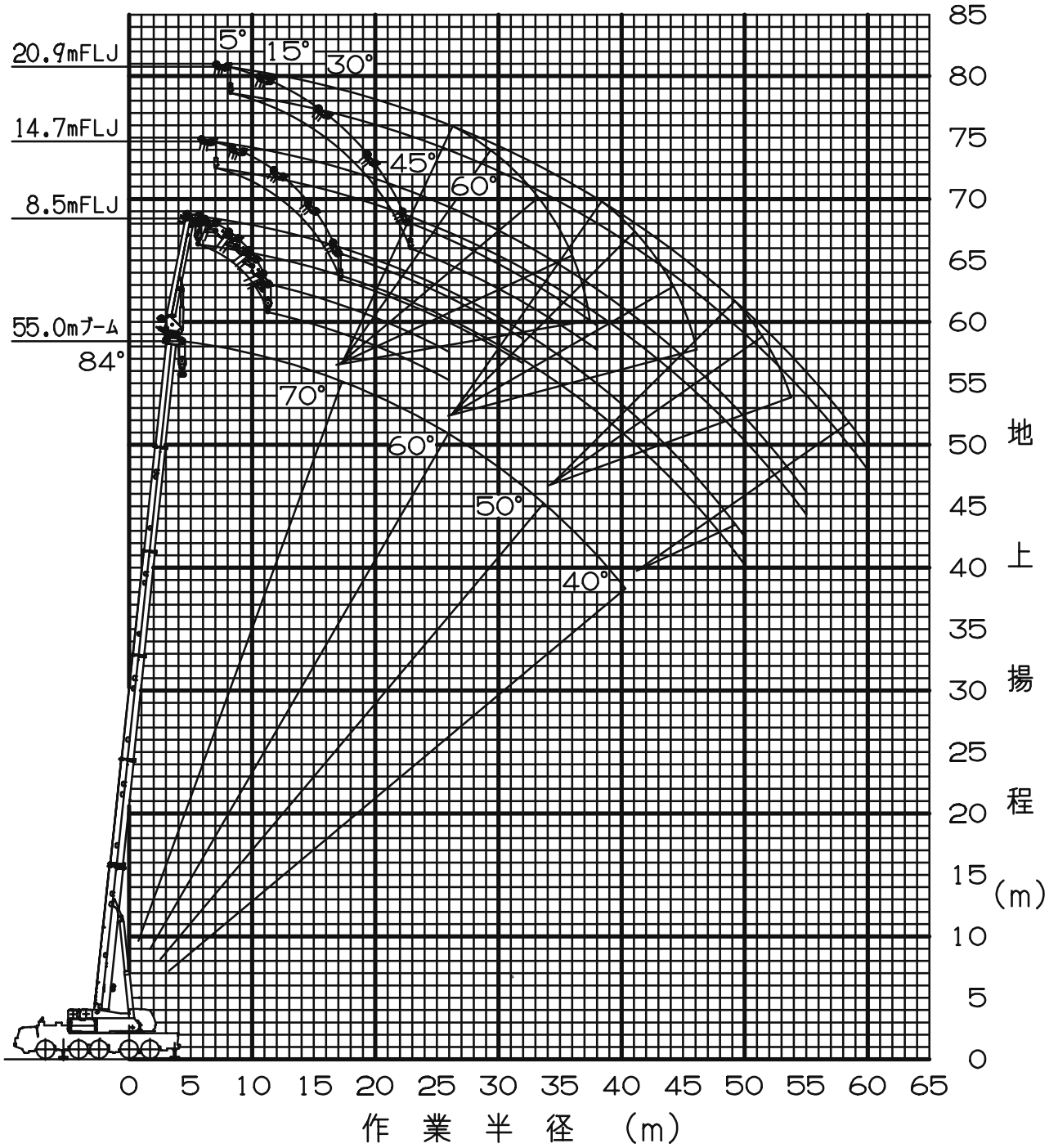

（注）１．上図はブームおよびジブのたわみを含んでいません。
　　２．ＦＡ性能の最大作業半径を図示しています。

５９.２mブーム＋１.８５m＋フルオートラフィングジブ

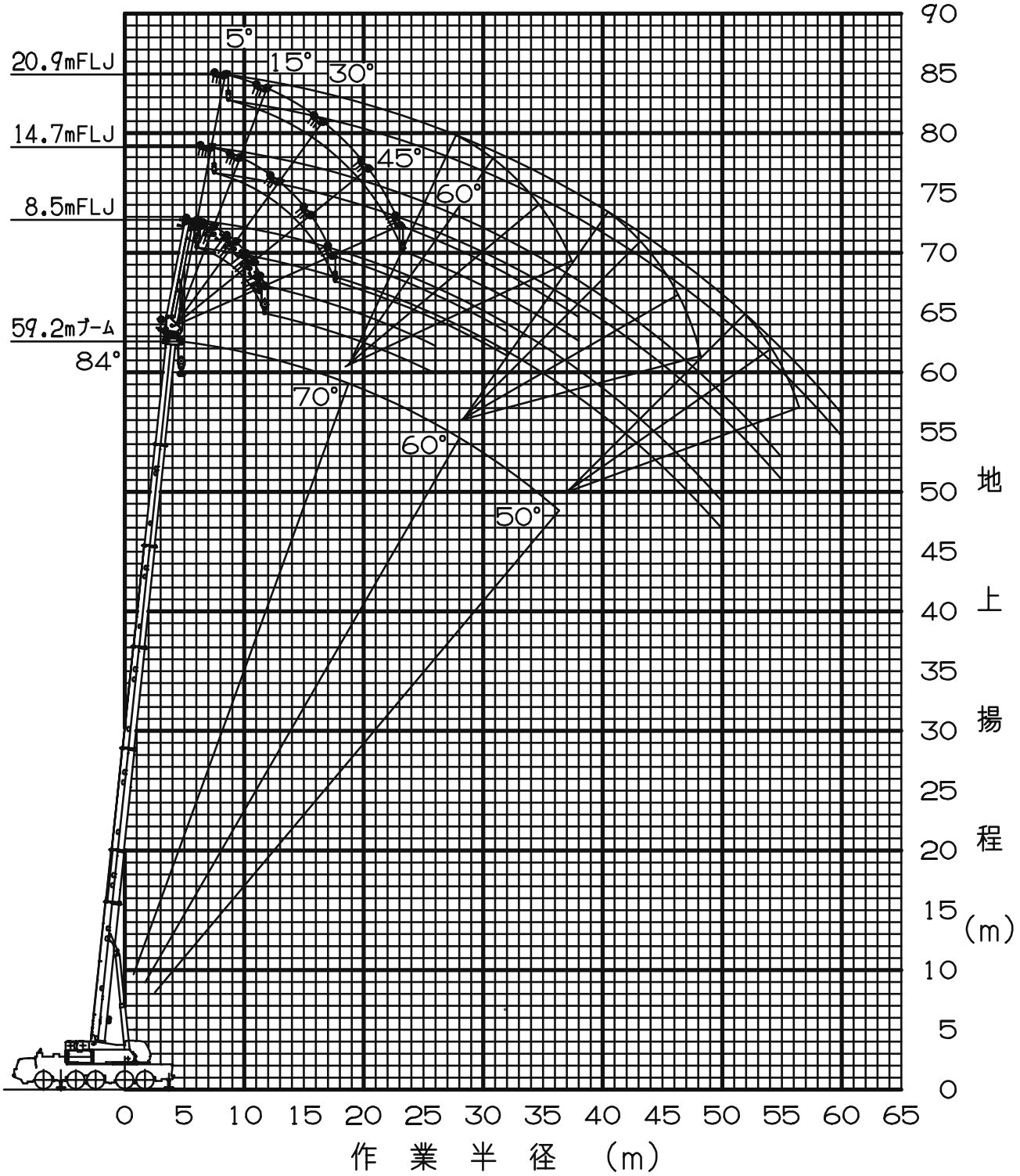

（注）１．上図はブームおよびジブのたわみを含んでいません。
　　２．ＦＡ性能の最大作業半径を図示しています。

６３.４mブーム＋１.８５m＋フルオートラフィングジブ

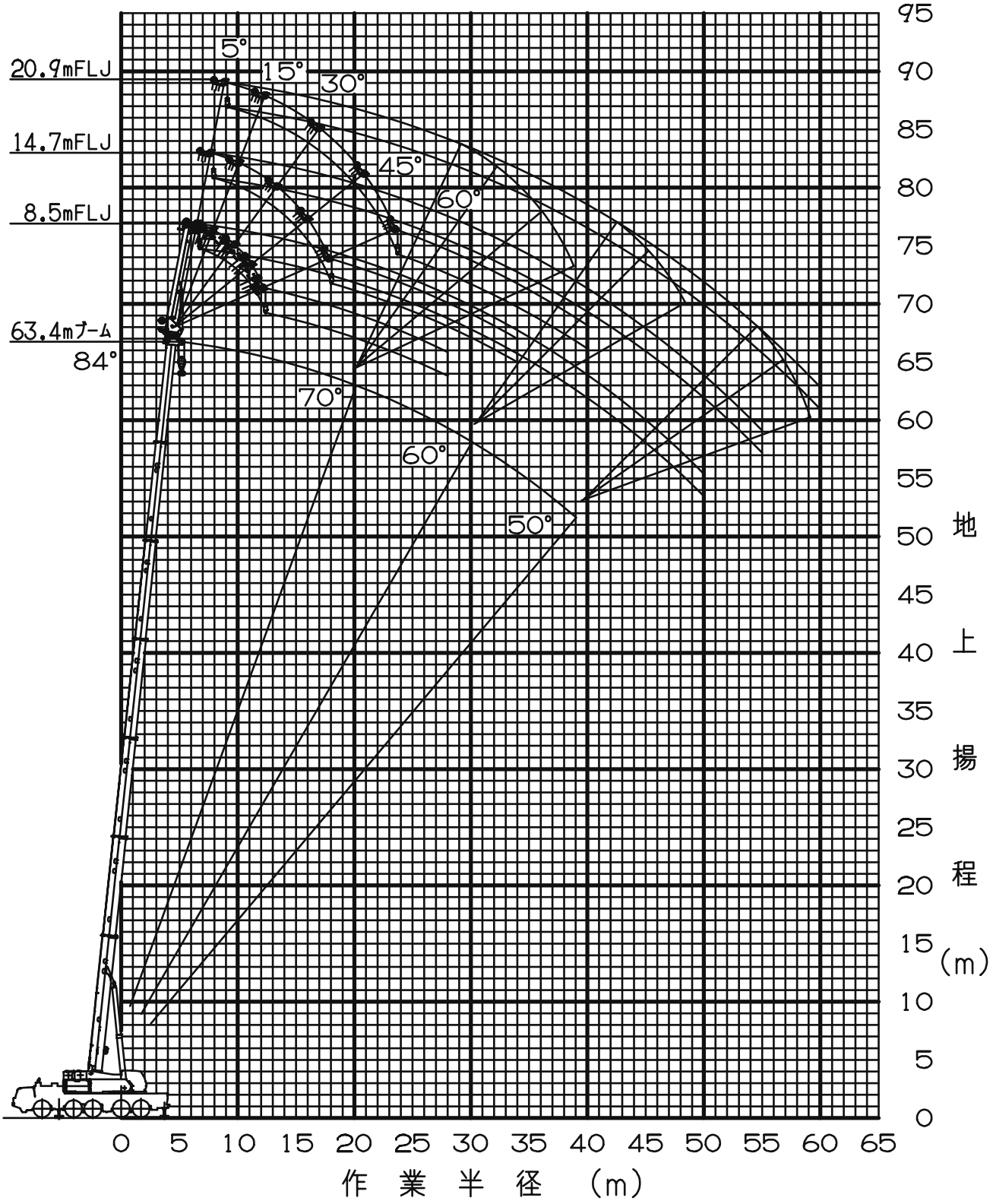

（注）１．上図はブームおよびジブのたわみを含んでいません。
　　２．ＦＡ性能の最大作業半径を図示しています。

■ 公道走行状態

単位(mm)

● キャリヤ ＋ 旋回体　40.11 t

（注意）

1. 本機は、公道を走行する場合には、ブームおよび起伏シリンダを取外して別送し、旋回体を後方向に向けた状態で走行しなければなりません。
2. 本機は、公道を走行するためには、道路法による特殊車両の通行許可が必要です。 基本通行条件 重量： C が記載された適合証明書を取得していますが、実際の通行経路で申請して許可された条件で走行しなければなりません。
3. 本機は、公道を走行するためには、道路運送車両の保安基準による保安基準緩和の認定が必要です。

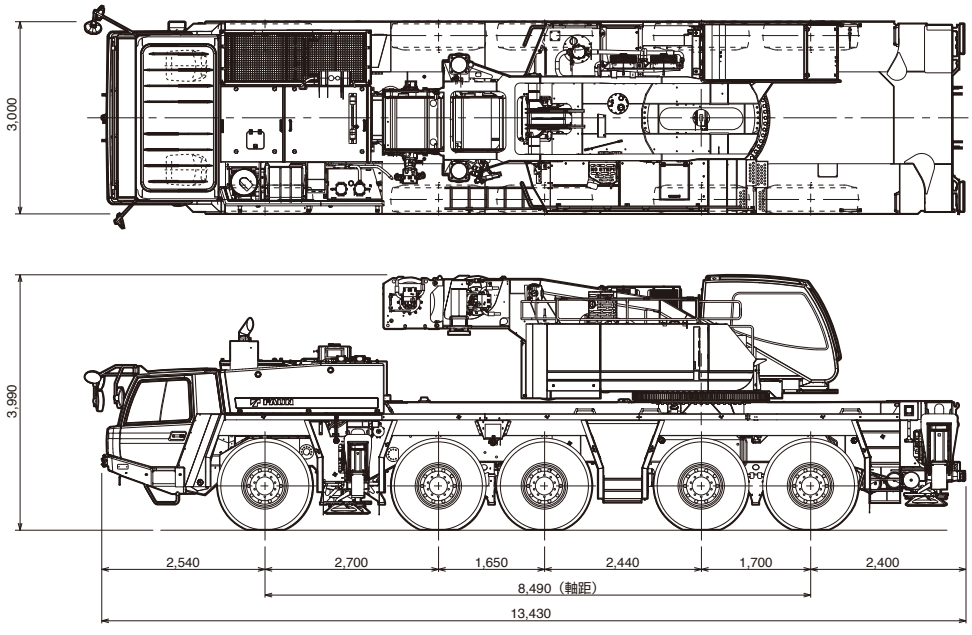

■ 構内移動姿勢

単位(mm)

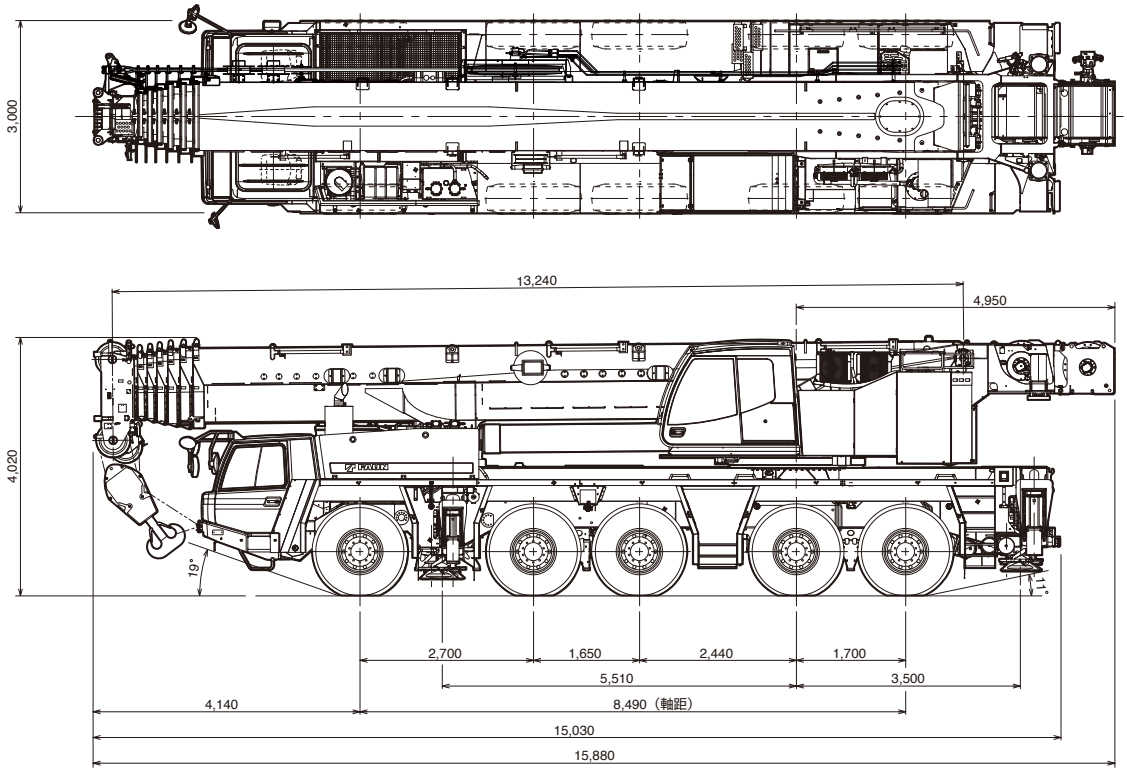

走　行

■ 最小直角通路幅

単位(mm)

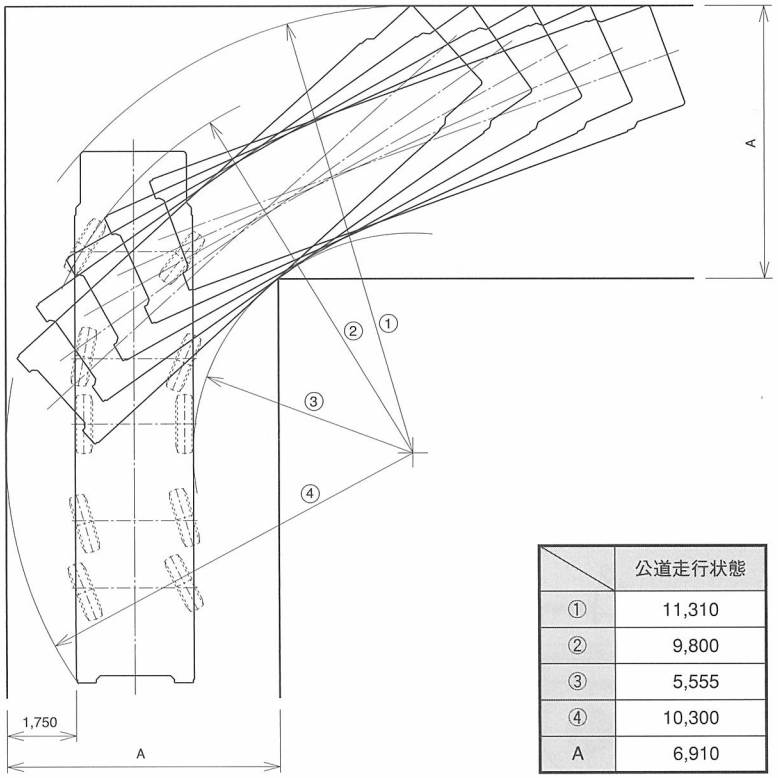

	公道走行状態
①	11,310
②	9,800
③	5,555
④	10,300
A	6,910

上図は公道走行状態の場合を示します。

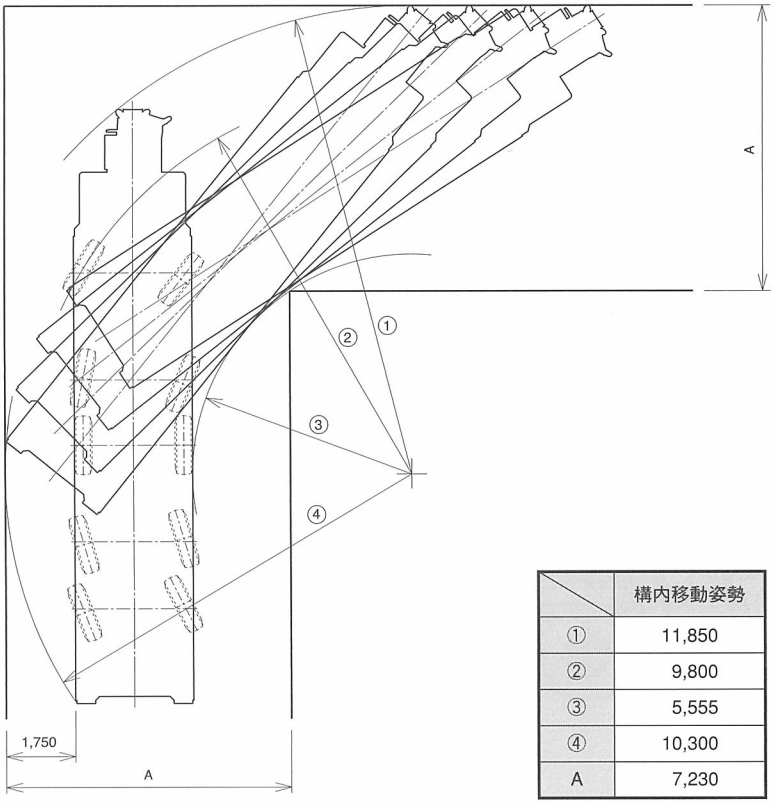

	構内移動姿勢
①	11,850
②	9,800
③	5,555
④	10,300
A	7,230

上図は構内移動姿勢の場合を示します。

搬　送

■ 分解搬送部品

単位(mm)

● イージースカイピンブーム（ESP）＋ 起伏シリンダ　23.0 t

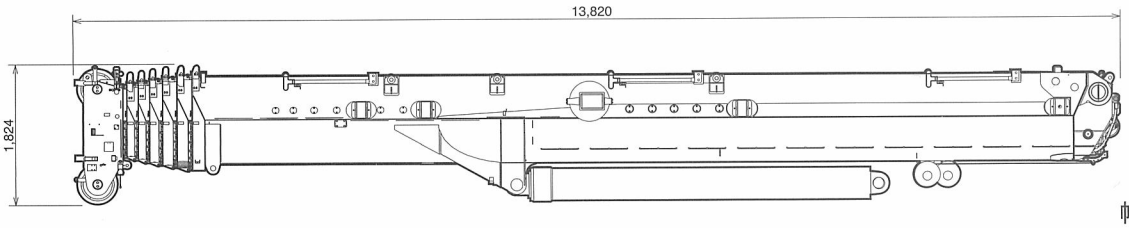

幅 1,954

● フルオートラフィングジブ（FLJ）4.6 t

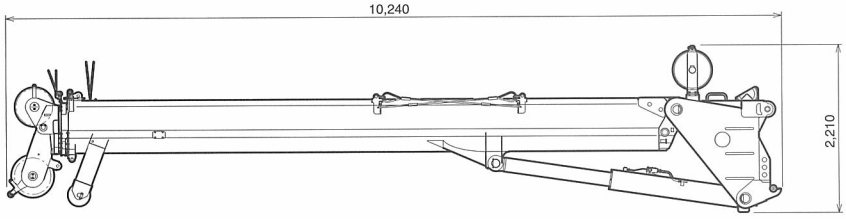

幅 1,440

● アダプタ　0.3 t

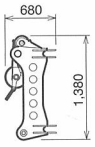

幅 1,010

● カウンタウエイト（C/W）

① 2.0 t

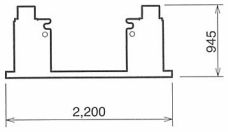

幅 1,250

② 10.0 t

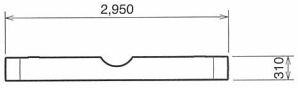

幅 2,350

③ 11.5 t

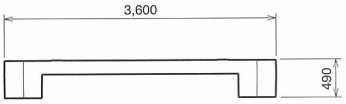

幅 2,350

④ 11.5 t

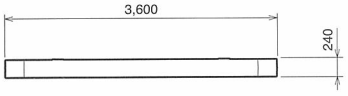

幅 2,350

⑤ 12.0 t

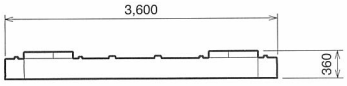

幅 2,350

⑥ 12.0 t

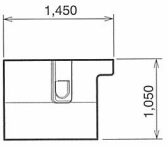

幅 2,098

⑦ 12.0 t

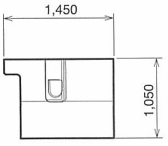

幅 2,098

その他に付属品があります。

設　置

■ フック寸法

単位(mm)

● フルオートラフィングジブ（FLJ）

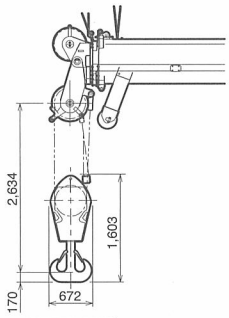

80 t フック　1,150kg

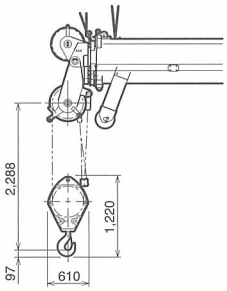

25 t フック　450kg

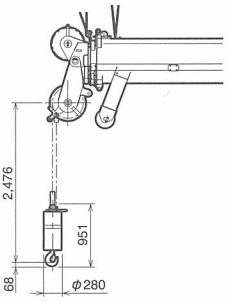

7.8 t フック　300kg

● イージースカイピンブーム（ESP）

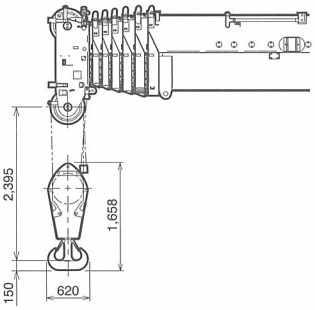

125 t フック　1,350kg

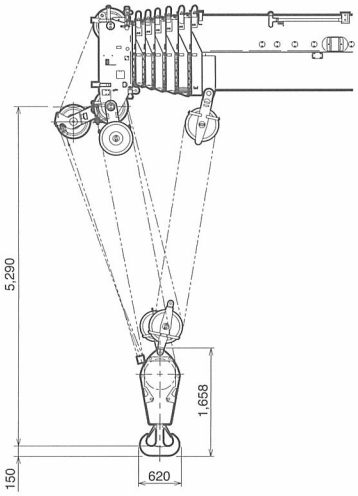

125 t アタッチメントシーブ付きフック×2　1,425kg ×2

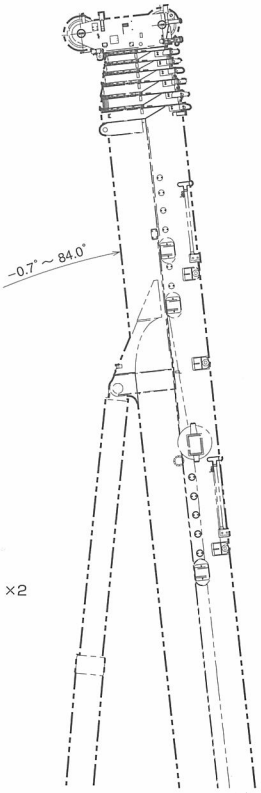

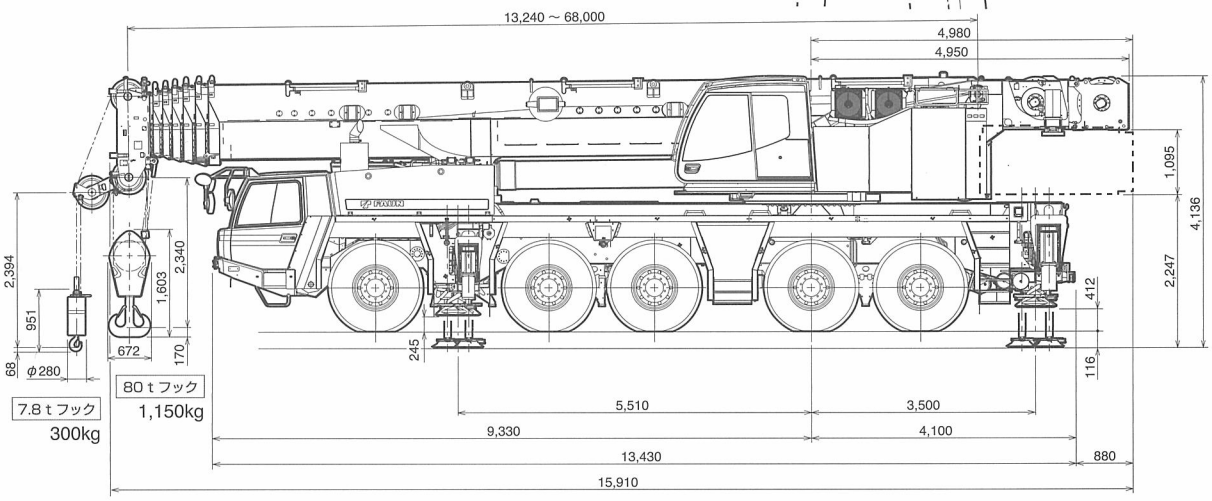

■ アウトリガ張出幅・テールスイング

単位(mm)

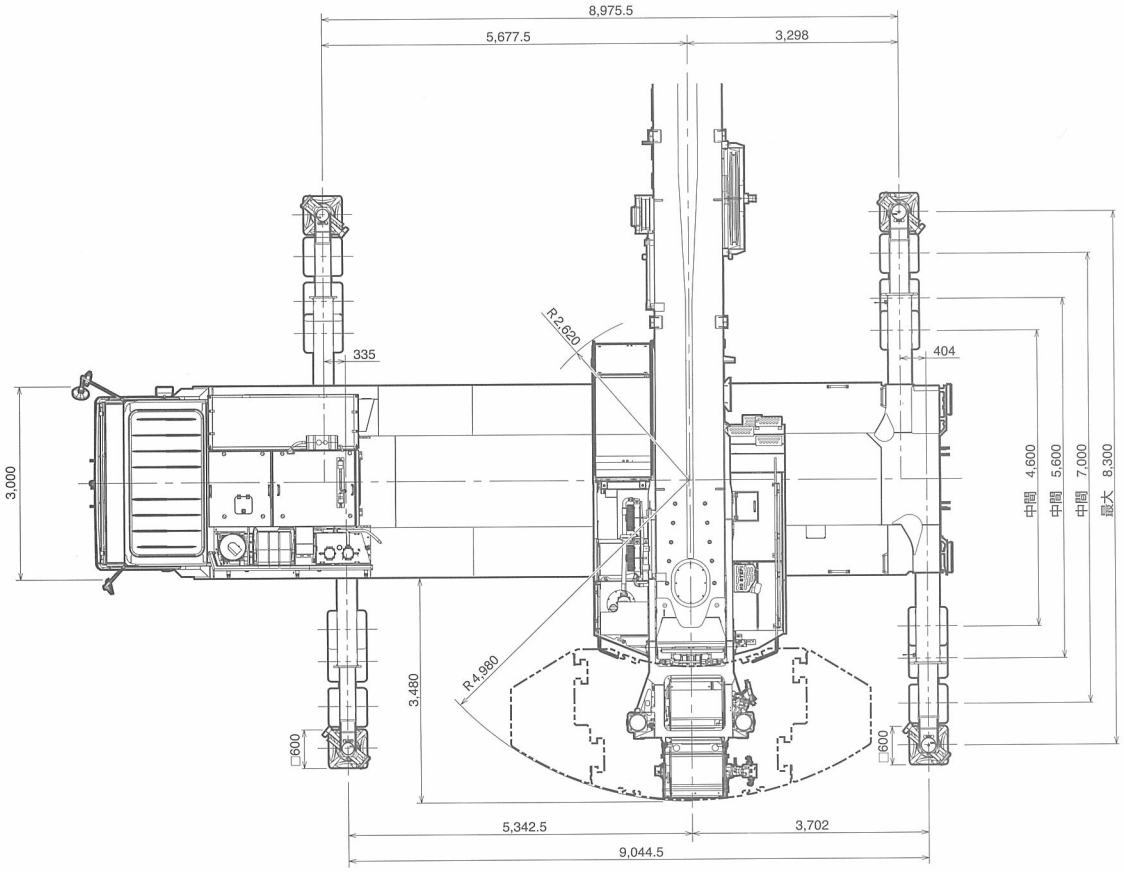

■ カウンタウエイト（C/W）組合せ

12 t	①＋②
23.5 t	①＋②＋③
35 t	①＋②＋③＋④
47 t	①＋②＋③＋④＋⑤
71 t	①＋②＋③＋④＋⑤＋⑥＋⑦

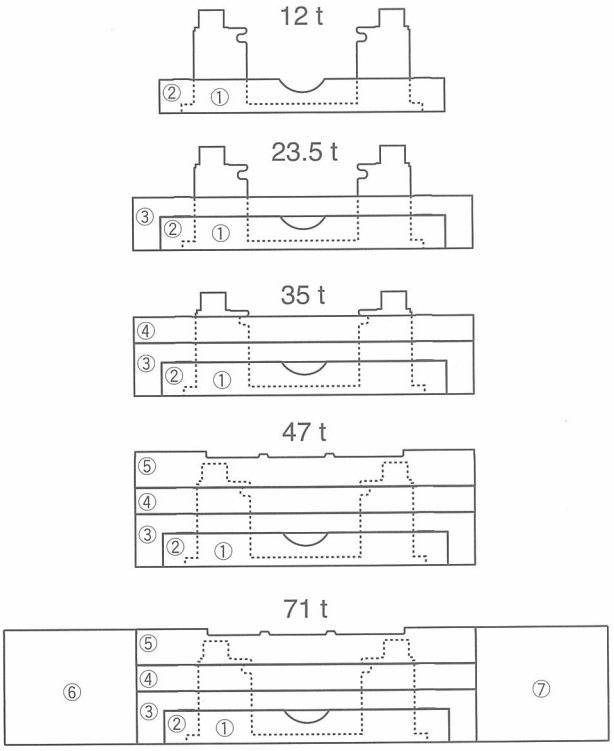

● 各部の質量

①	2.0 t
②	10.0 t
③	11.5 t
④	11.5 t
⑤	12.0 t
⑥	12.0 t
⑦	12.0 t