オールテレーン LTM1150NX / 170t

リープヘル製オールテレーンクレーン 吊上荷重170ton メインブーム60m

LTM 1150NX

クレーン部主仕様

吊上荷重	荷重	150ton
	半径	2.5m
メインブーム	最小長さ	12.7m
	最大長さ	60m
補助ジブ	折りたたみ式	10.8m,19m
メインブーム伸縮段数		6段
カウンターウエイト（最大）		42ton
主巻ウインチ	ラインプル力	8.8ton
	巻上速度	0-110m/min
補巻ウインチ	ラインプル力	8.8ton
	巻上速度	0-110m/min
最大地上揚程	メインブーム	59m
	補助ジブ	78m
旋回速度		0-1.5rpm
起伏速度（82度まで）		約65秒
ブーム伸長速度（11.5～52m）		約390秒
主巻ロープ	ロープ径	21mm
	ロープ長さ	250m
補巻ロープ	ロープ径	21mm
	ロープ長さ	250m

フック仕様

容量（ton）	シーブ数
150	5＋3
90	5
60	3
26	1
8.8	—

フックはオプション設定ですので
上記の中からお選びください。

エンジン仕様

メーカー名	リープヘル社製
型式	D934S A6 ディーゼル･エンジン
冷却方式	水冷
シリンダー数	4
出力	197HP/1800rpm
最大トルク	920Nm/1100-1500rpm
燃料タンク	約250 ℓ

特徴

■コントロール

ジョイステックタイプの操作レバー（自動復帰式のユニバーサルコントローラ）により電気式パイロットコントロールされます。

■油圧駆動装置

ウィンチ回路には圧力補償付流量調整弁を有し、また、自動出力調整装置付油圧ポンプにより駆動されます。

■安全装置および指示計

LICCON（リーコン）過負荷防止計が装備され、吊上げ総荷重、作業半径、ブーム長さ、揚程、アウトリガー反力などがデジタルで表示されます。
過巻防止装置、ドラム回転計、過巻出し防止装置、油圧安全弁、油圧システム保護用安全バルブが装備されています。
クレーン部キャビンを20度までチルトする事ができます。

駆動部

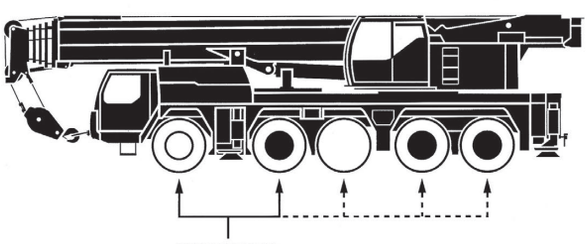

※第3、4、5軸は、第1、2軸と独立して操舵可能。（リアステアリング操作）
30km/h以下：1、2軸及び、3、4、5軸が電気的に操舵。
30km/h以上：3、4軸が直進に固定。
60km/h以上：さらに5軸が直進に固定。
ただし、状況により1、2、3軸が同方向、4、5軸が反対方向に操舵も可能。

● 駆動軸：常時駆動します。

◎ 駆動軸：ラフロード走行時に前輪駆動として使用します。（オプション設定）

LTM 1150NX

キャリア部主仕様

軸数	5
最高速度	75km/h
総輪数	10
定員	2名
タイヤ	14.00 R25
登坂能力*（低速切換時）	約30.9°
最小回転半径	8.93m

*登坂時の路面状況により、能力も多少異なります。

エンジン仕様

メーカー名	リープヘル社製
型式	D846 A7 ディーゼル･エンジン
冷却方式	水冷
シリンダー数	6
出力	503HP/1900rpm
最大トルク	2355Nm/1200-1500rpm
燃料タンク	約480 ℓ

特徴

■トランスミッション
ZF製ミッションで〝AS-TRONIC〟自動制御システムを採用しております。
前進12段、後進2段となっております。

■車　軸
悪路においては、デフロックすることが可能です。また、第1軸を追加駆動することができます。（オプション設定）

■サスペンション
全輪ハイドロニューマチックサスペンションであり、自動水平復帰機能（ニボー）を有しています。
状況に応じて車高を上下に調整可能です。(+150mm／−100mm)
全輪油圧サスペンションをロックすることが可能です。

■ステアリング
全ての軸が操舵されます。油圧源として2つは通常時、エンジンで駆動され、もう1つは非常用として駆動軸により駆動されます。

■常用ブレーキ
2回路式サーボブレーキが全軸に装備されています。
また、エディカレント式電磁ブレーキ（テルマブレーキ）を装備しています。

■パーキング用ブレーキ
スプリング作動のブレーキが第2軸および5軸に作動します。

走行軌跡図（リアステアリング操作時）

単位：mm

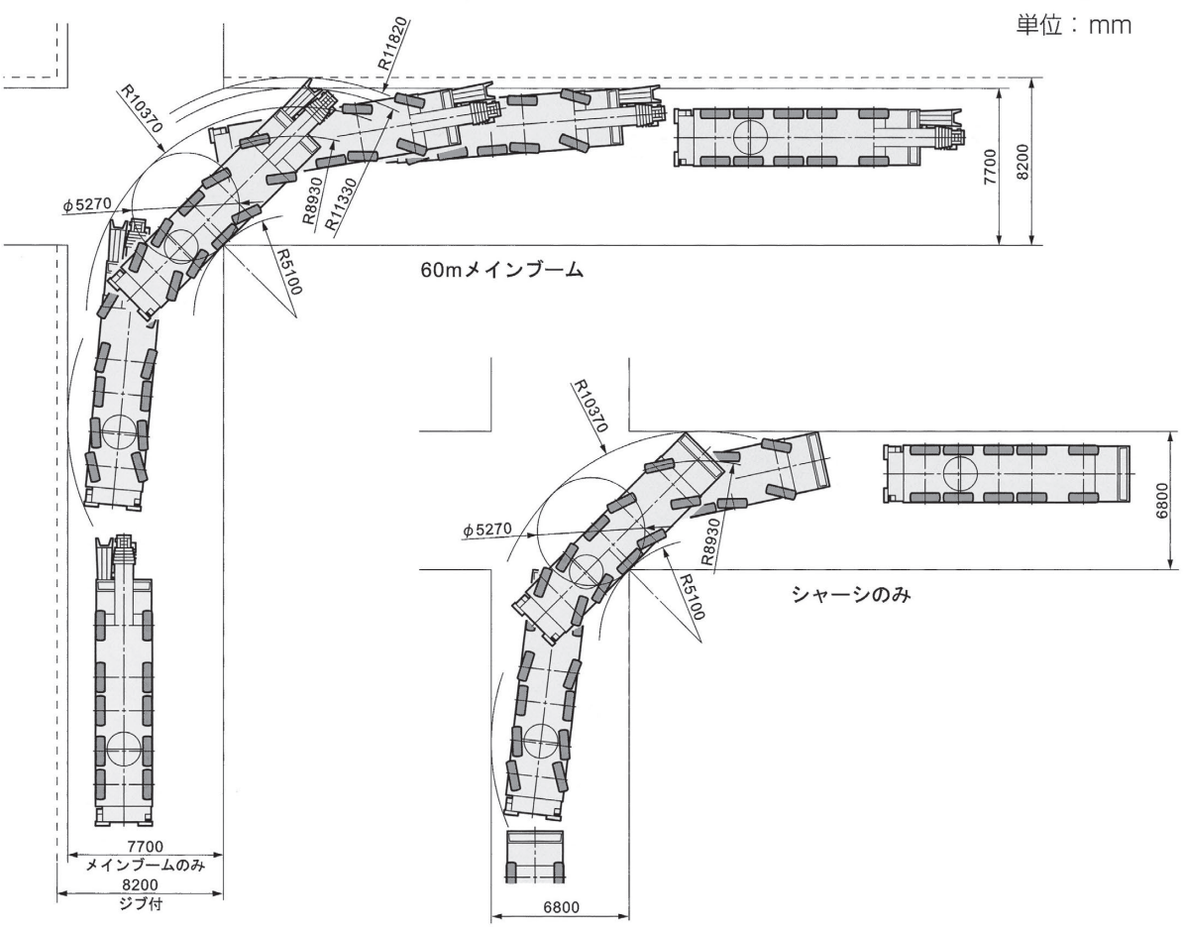

揚程（メインブーム）

LTM 1150NX

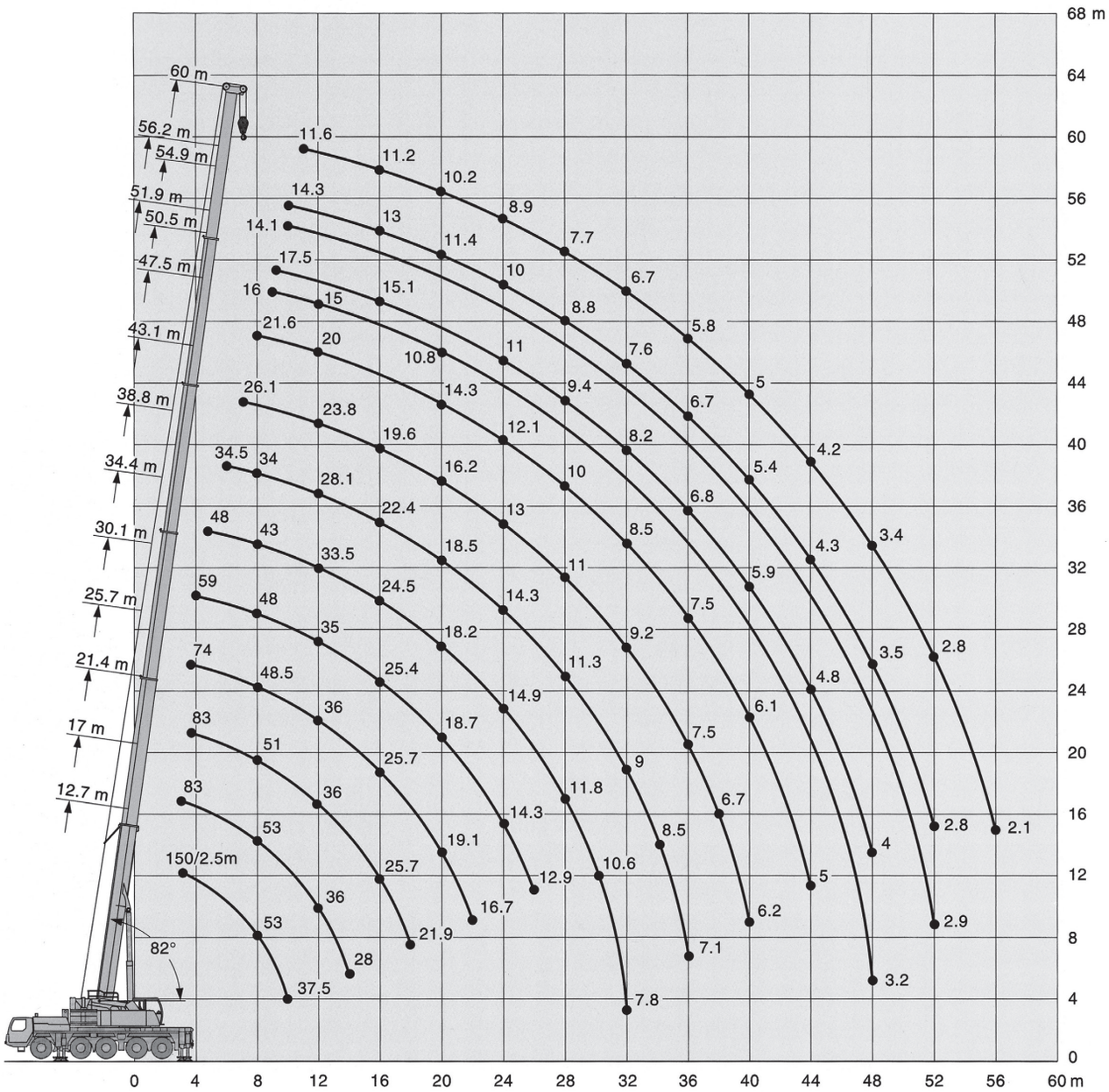

注意

1 定格総荷重はフックブロック、玉掛ワイヤー等の自重を含みます。
また、下記の条件が考慮されていませんのでクレーンの操作には充分気をつけてください。
① 地盤の強度、地震による影響
② 作業速度に応じた動荷重および台風または強風による影響等
2 本機は水平に設置して、クレーン作業を行ってください。
3 作業半径は、クレーンの旋回中心から荷重の重心までの水平距離です。
4 メインブームの定格総荷重は折りたたみ式ジブを取り除いた状態の値です。
5 83トンを超える定格総荷重の場合は、特殊吊装置が必要です。

メインブーム定格総荷重表

LTM 1150NX

12.7m−60m　360°　42t

作業半径(m) ＼ メインブーム長さ	＊12.7m		17m	21.4m	25.7m	30.1m	34.4m	38.8m	43.1m	47.5m	50.5m	51.9m	54.9m	56.2m	60m
2.5	150														
3	143	110	83												
3.5	92	92	83	83	74										
4	86	86	82	79	74	59									
4.5	80	80	77	74	71	59									
5	75	75	72	70	67	59	48								
6	67	67	64	62	60	57	46.5	34.5							
7	60	60	58	56	54	53	45	34.5	26.1						
8	53	53	53	51	48.5	48	43	34	26.1	21.6					
9	46.5	46.5	48	46.5	45	44	41.5	33	26.1	21.2	16	17.5			
10	37.5	37.5	44	42.5	41.5	40.5	39	31.5	25.7	20.8	16	17.5	14.1	14.3	
11			39.5	39.5	39	37.5	36	29.8	25	20.4	15.6	17.5	14.1	14.3	11.6
12			36	36	36	35	33.5	28.1	23.8	20	15	17	13.9	14.2	11.6
14			28	30.5	30.5	30	29.1	25.2	21.5	18.6	13.9	16.2	13.2	13.6	11.5
16				25.7	25.7	25.4	24.5	22.4	19.6	17	12.8	15.1	12.5	13	11.2
18				21.9	22	21.7	21	20	17.7	15.6	11.8	13.9	11.6	12.2	10.7
20					19.1	18.7	18.2	18.5	16.2	14.3	10.8	12.9	10.8	11.4	10.2
22					16.7	16.3	16.2	16.3	14.7	13.1	9.9	11.9	10.1	10.7	9.5
24						14.3	14.9	14.3	13	12.1	9.2	11	9.3	10	8.9
26						12.9	13.2	12.7	12.1	11	8.5	10.2	8.7	9.4	8.4
28							11.8	11.3	11	10	7.8	9.4	8.1	8.8	7.7
30							10.6	10.1	10.3	9.1	7.2	8.8	7.6	8.2	7.2
32							7.8	9	9.2	8.5	6.7	8.2	7.1	7.6	6.7
34								8.5	8.3	8	6.2	7.3	6.6	7.1	6.2
36								7.1	7.5	7.5	5.8	6.8	6.2	6.7	5.8
38									6.7	6.7	5.4	6.5	5.8	6.1	5.4
40									6.2	6.1	5	5.9	5.5	5.4	5
42										5.5	4.7	5.3	5.2	4.8	4.6
44										5	4.4	4.8	4.8	4.3	4.2
46											4.1	4.4	4.4	3.9	3.8
48											3.2	4	4	3.5	3.4
50													3.7	3.1	3.1
52													2.9	2.8	2.8
54															2.4
56															2.1
ブーム伸長率(%) Ⅰ	0		0/ 0/ 0	0/ 0/ 0	46/ 0/ 0	0/ 0	46/ 0	92/46/ 0	92/46/46	92/46/46	0	92/46	46	92	100
ブーム伸長率(%) Ⅱ	0		0/ 0/ 0	46/ 0/ 0	46/46/ 0	46/ 0	46/46	46/46/46	92/92/46	92/92/46	100	92/92	100	92	100
ブーム伸長率(%) Ⅲ	0		46/ 0/ 0	46/46/ 0	46/46/46	46/46	46/46	46/46/46	46/92/46	92/92/92	100	92/92	100	92	100
ブーム伸長率(%) Ⅳ	0		0/46/ 0	0/46/46	0/46/46	46/46	46/46	46/46/92	46/46/92	46/92/92	100	92/92	100	92	100
ブーム伸長率(%) Ⅴ	0		0/ 0/46	0/ 0/46	0/ 0/46	46/92	46/92	46/92/92	46/46/92	46/46/92	100	46/92	100	92	100

＊後方吊り

TAB 1825351

12.7m−60m　360°　29.3t

作業半径(m) ＼ メインブーム長さ	12.7m	17m	21.4m	25.7m	30.1m	34.4m	38.8m	43.1m	47.5m	50.5m	51.9m	54.9m	56.2m	60m
3	110	83												
3.5	92	83	83	74										
4	86	82	79	74	59									
4.5	80	77	74	71	59									
5	75	72	70	67	59	48								
6	67	64	62	60	57	46.5	34.5							
7	60	58	56	54	53	45	34.5	26.1						
8	52	52	51	48.5	48	43	34	26.1	21.6					
9	45	46	46.5	45	43	40.5	33	26.1	21.2	16	17.5			
10	37.5	40.5	40.5	40	37.5	35.5	31.5	25.7	20.8	16	17.5	14.1	14.3	
11		36	37	35.5	33.5	31.5	29.8	25	20.4	15.6	17.5	14.1	14.3	11.6
12		32	33	31.5	29.9	28.2	26.7	23.8	20	15	17	13.9	14.2	11.6
14		26.4	26.9	25.8	24.5	23	23.1	21.1	18.6	13.9	16.2	13.2	13.6	11.5
16			22.1	21.6	20.4	20.6	19.3	18.2	17	12.8	15.1	12.5	13	11.2
18			18.4	18.4	17.3	17.6	16.4	15.5	14.4	11.8	13.9	11.6	12.2	10.7
20				15.6	16	15.2	14.1	14.1	13.2	10.8	12.4	10.8	11.4	10.2
22				13.4	14	13.3	12.7	12.3	11.8	9.9	10.9	10.1	10.7	9.5
24					12.2	11.7	11.7	10.8	10.7	9.2	10.1	9.3	9.5	8.9
26					10.7	10.3	10.4	9.7	9.4	8.5	9	8.7	8.3	8.2
28						9.2	9.2	9	8.4	7.8	8	7.9	7.3	7.2
30						8.5	8.2	8	7.6	7.2	7.1	7	6.4	6.3
32						7.7	7.3	7.1	6.7	6.7	6.3	6.3	5.7	5.6
34							6.6	6.3	6	5.9	5.6	5.6	5	4.9
36							5.9	5.7	5.3	5.3	4.9	4.9	4.4	4.3
38								5.1	4.7	4.7	4.3	4.3	3.8	3.8
40								4.6	4.2	4.1	3.8	3.8	3.4	3.3
42									3.7	3.7	3.4	3.4	2.9	2.9
44									3.3	3.3	3	3	2.5	2.5
46										2.9	2.6	2.7	2.1	2.1
48										2.6	2.3	2.3	1.8	1.8
50												2	1.4	1.4
52												1.7	1.1	1.1
ブーム伸長率(%) Ⅰ	0	0/ 0/ 0	0/ 0/ 0	46/ 0/ 0	0/ 0	46/ 0/ 0	92/46/ 0	92/46/ 0	92/46/ 0	0	92/46	46	92	100
ブーム伸長率(%) Ⅱ	0	0/ 0/ 0	46/ 0/ 0	46/46/ 0	46/ 0	46/46/ 0	46/46/46	92/46/46	92/46/92	100	92/92	100	92	100
ブーム伸長率(%) Ⅲ	0	46/ 0/ 0	46/46/ 0	46/46/46	46/46	46/46/46	46/46/46	46/46/92	92/92/92	100	92/92	100	92	100
ブーム伸長率(%) Ⅳ	0	0/46/ 0	0/46/46	0/46/46	46/46	46/46/92	46/46/92	46/92/92	46/92/92	100	92/92	100	92	100
ブーム伸長率(%) Ⅴ	0	0/ 0/46	0/ 0/46	0/ 0/46	46/92	46/92/92	46/92/92	46/92/92	46/92/92	100	46/92	100	92	100

TAB 1825353

メインブーム定格総荷重表

LTM 1150NX

12.7m−60m　360°　22.6t

作業半径(m) ＼ メインブーム長さ	12.7m	17m	21.4m	25.7m	30.1m	34.4m	38.8m	43.1m	47.5m	50.5m	51.9m	54.9m	56.2m	60m
3	110	83												
3.5	92	83	83	74										
4	86	82	79	74	59									
4.5	80	77	74	71	59									
5	75	72	70	67	59	48								
6	67	64	62	60	57	46.5	34.5							
7	57	58	56	54	52	45	34.5	26.1						
8	49.5	50	48.5	47	44	41	34	26.1	21.6					
9	42.5	43.5	42.5	40.5	38	35.5	33	26.1	21.2	16	17.5			
10	37	37.5	37	35	33	31	29.8	25.7	20.8	16	17.5	14.1	14.3	
11		33.5	32.5	31	29.2	27.7	27.2	24.8	20.4	15.6	17.5	14.1	14.3	11.6
12		29.6	28.8	27.5	26	25.2	24.3	22.2	20	15	17	13.9	14.2	11.6
14		22.9	23.2	22.2	21.1	21.1	19.7	18.5	17.3	13.9	16.2	13.2	13.6	11.5
16			19	18.4	18.6	17.6	16.7	16.3	15.1	12.8	14.3	12.5	13	11.2
18			15.7	15.5	15.8	14.9	14.8	13.8	13.5	11.8	12.6	11.6	12.1	10.7
20				13.9	13.6	12.8	12.7	12.3	11.6	10.8	11.1	10.8	10.3	10.1
22				11.9	11.9	11.6	11.1	10.7	10.2	9.9	9.6	9.5	8.9	8.7
24					10.3	10.4	9.7	9.4	8.9	8.8	8.3	8.3	7.6	7.5
26					8.9	9.1	8.7	8.3	7.8	7.7	7.3	7.2	6.6	6.5
28						7.9	7.6	7.3	6.8	6.8	6.4	6.3	5.7	5.6
30						7	6.7	6.4	6	6	5.6	5.5	4.9	4.8
32						6.3	5.9	5.7	5.3	5.3	4.9	4.8	4.3	4.2
34							5.2	5	4.6	4.5	4.2	4.2	3.7	3.6
36							4.7	4.4	4	4	3.7	3.7	3.1	3.1
38								3.9	3.5	3.5	3.2	3.2	2.7	2.6
40								3.5	3.1	3.1	2.8	2.8	2.2	2.2
42									2.7	2.7	2.4	2.4	1.9	1.8
44									2.3	2.3	2	2	1.5	1.5
46										2	1.6	1.7	1.2	1.2
48										1.7	1.3	1.4		
50												1.1		
ブーム伸長率(%) Ⅰ	0	0/ 0/ 0	0/ 0/ 0	46/ 0/ 0	0/ 0	46/ 0/ 0	92/ 0/ 0	92/46/ 0	92/46/ 0	0	92/46	46	92	100
ブーム伸長率(%) Ⅱ	0	0/ 0/ 0	46/ 0/ 0	46/46/ 0	46/ 0	46/46/ 0	46/46/ 0	92/46/46	92/46/92	100	92/92	100	92	100
ブーム伸長率(%) Ⅲ	0	46/ 0/ 0	46/46/ 0	46/46/46	46/46	46/46/46	46/46/92	46/46/92	92/92/92	100	92/92	100	92	100
ブーム伸長率(%) Ⅳ	0	0/46/ 0	0/46/46	0/46/46	46/46	46/46/92	46/92/92	46/92/92	46/92/92	100	92/92	100	92	100
ブーム伸長率(%) Ⅴ	0	0/ 0/46	0/ 0/46	0/ 0/46	46/92	46/92/92	46/92/92	46/92/92	46/92/92	100	46/92	100	92	100

TAB 1825355

12.7m−60m　360°　12.7t

作業半径(m) ＼ メインブーム長さ	12.7m	17m	21.4m	25.7m	30.1m	34.4m	38.8m	43.1m	47.5m	50.5m	51.9m	54.9m	56.2m	60m
3	110	83												
3.5	92	83	83	74										
4	86	82	79	74	59									
4.5	80	77	74	71	59									
5	75	72	70	67	59	48								
6	64	63	59	56	51	46.5	34.5							
7	53	50	48	45	42	38.5	34.5	26.1						
8	43	41	40	37.5	35	32.5	31.5	26.1	21.6					
9	35.5	34.5	33.5	31.5	29.5	29.1	26.9	25.1	21.2	16	17.5			
10	29.8	29.4	28.6	27.1	26.8	25.2	23.4	22.1	20.3	16	17.5	14.1	14.3	
11		25.4	24.8	23.6	23.6	22.1	21	20.1	18.7	15.6	17.5	14.1	14.3	11.6
12		22.3	21.8	21.4	20.9	19.6	19.3	17.9	17.2	15	15.8	13.9	14.2	11.6
14		17.2	17.5	17.5	16.8	16.5	15.7	15	14.2	13.9	13.4	13.2	12.4	11.5
16			14.3	14.4	13.9	13.7	13	12.4	11.7	11.5	11	10.9	10.2	9.9
18			11.6	12.1	11.7	11.5	10.9	10.4	9.8	9.7	9.2	9.1	8.4	8.2
20				10.2	9.9	9.8	9.2	8.8	8.3	8.1	7.7	7.6	7	6.8
22				8.6	8.5	8.4	7.9	7.5	7	6.9	6.5	6.4	5.8	5.7
24					7.2	7.3	6.8	6.4	6	5.9	5.5	5.4	4.8	4.7
26					6.2	6.2	5.9	5.6	5.1	5	4.6	4.6	4	3.9
28						5.4	5	4.8	4.3	4.3	3.9	3.9	3.3	3.2
30						4.6	4.3	4.1	3.7	3.6	3.3	3.2	2.7	2.6
32						4.1	3.7	3.5	3.1	3.1	2.7	2.7	2.1	2.1
34							3.2	3	2.6	2.6	2.2	2.2	1.6	1.6
36							2.7	2.6	2.2	2.2	1.8	1.8	1.2	
38								2.1	1.8	1.8	1.4	1.4		
40								1.8	1.4	1.4	1.1			
42									1.1	1.1				
ブーム伸長率(%) Ⅰ	0	0/ 0/ 0	0/ 0/ 0	46/ 0/ 0	0/ 0/ 0	46/ 0/ 0	46/46/ 0	46/46/ 0	92/46/ 0	0	92/46	46	92	100
ブーム伸長率(%) Ⅱ	0	0/ 0/ 0	46/ 0/ 0	46/ 0/ 0	46/ 0/ 0	46/46/ 0	92/46/ 0	92/46/46	92/92/92	100	92/92	100	92	100
ブーム伸長率(%) Ⅲ	0	46/ 0/ 0	46/ 0/ 0	46/46/ 0	46/46/ 0	46/46/46	46/46/92	92/46/92	92/92/92	100	92/92	100	92	100
ブーム伸長率(%) Ⅳ	0	0/46/ 0	0/46/ 0	0/46/46	46/46/92	46/46/92	46/46/92	46/92/92	46/92/92	100	92/92	100	92	100
ブーム伸長率(%) Ⅴ	0	0/ 0/46	0/46/92	0/46/92	46/92/92	46/92/92	46/92/92	46/92/92	46/46/92	100	46/92	100	92	100

TAB 1825357

メインブーム定格総荷重表

LTM 1150NX

12.7m−60m　360°　9t

作業半径(m) ＼ メインブーム長さ	12.7m	17m	21.4m	25.7m	30.1m	34.4m	38.8m	43.1m	47.5m	50.5m	51.9m	54.9m	56.2m	60m
3	110	83												
3.5	92	83	83	74										
4	86	82	79	74	59									
4.5	80	77	74	71	59									
5	75	72	70	63	59	48								
6	62	58	53	51	46.5	42.5	34.5							
7	48	45.5	43.5	41	37.5	35	33.5	26.1						
8	38.5	37	35.5	33.5	31.5	30.5	27.9	25.8	21.6					
9	31.5	30.5	29.7	28.1	27.7	25.8	24.3	23.2	20.9	16	17.5			
10	26.2	26	25.3	24.6	23.9	22.3	21.8	20.1	18.6	16	17.4	14.1	14.3	
11		22.4	22.2	21.9	20.9	20.2	19.1	18.3	17.1	15.6	16.3	14.1	14.3	11.6
12		19.5	19.4	19.3	18.4	18.1	17.1	16.3	15.4	15	14.5	13.9	13.4	11.6
14		15	15.3	15.4	14.8	14.5	13.8	13.1	12.4	12.1	11.6	11.4	10.7	10.4
16			12.4	12.6	12.1	11.9	11.3	10.7	10.1	9.9	9.4	9.3	8.6	8.4
18			10	10.5	10.1	9.9	9.4	8.9	8.4	8.2	7.8	7.7	7	6.8
20				8.7	8.5	8.4	7.9	7.5	7	6.9	6.4	6.3	5.7	5.6
22				7.3	7.2	7.2	6.7	6.3	5.8	5.7	5.3	5.3	4.6	4.5
24					6.1	6.1	5.7	5.3	4.9	4.8	4.4	4.4	3.8	3.7
26					5.1	5.2	4.8	4.5	4.1	4	3.6	3.6	3	2.9
28						4.4	4.1	3.8	3.4	3.4	3	3	2.4	2.3
30						3.8	3.5	3.2	2.8	2.8	2.4	2.4	1.8	1.7
32						3.2	3	2.7	2.3	2.3	1.9	1.9		
34							2.4	2.3	1.9	1.8	1.5	1.5		
36							2	1.8	1.5	1.4				
38								1.4						
40								1.1						
ブーム伸長率(%) Ⅰ	0	0/ 0/ 0	0/ 0/ 0	46/ 0/ 0	0/ 0/ 0	46/ 0/ 0	46/ 0/ 0	46/46/ 0	92/46/ 0	0	92/46	46	92	100
Ⅱ	0	0/ 0/ 0	46/ 0/ 0	46/ 0/ 0	46/ 0/ 0	46/46/ 0	46/46/ 0	92/46/46	92/92/92	100	92/92	100	92	100
Ⅲ	0	46/ 0/ 0	46/ 0/ 0	46/46/ 0	46/46/ 0	46/46/46	46/46/92	92/46/92	92/92/92	100	92/92	100	92	100
Ⅳ	0	0/46/ 0	0/46/ 0	0/46/46	46/46/92	46/46/92	46/92/92	46/92/92	46/92/92	100	92/92	100	92	100
Ⅴ	0	0/ 0/46	0/46/92	0/46/92	46/92/92	46/92/92	92/92/92	46/92/92	46/46/92	100	46/92	100	92	100

TAB 1825360

170tオールテレーン

LTM 1150NX

カウンターウエイト

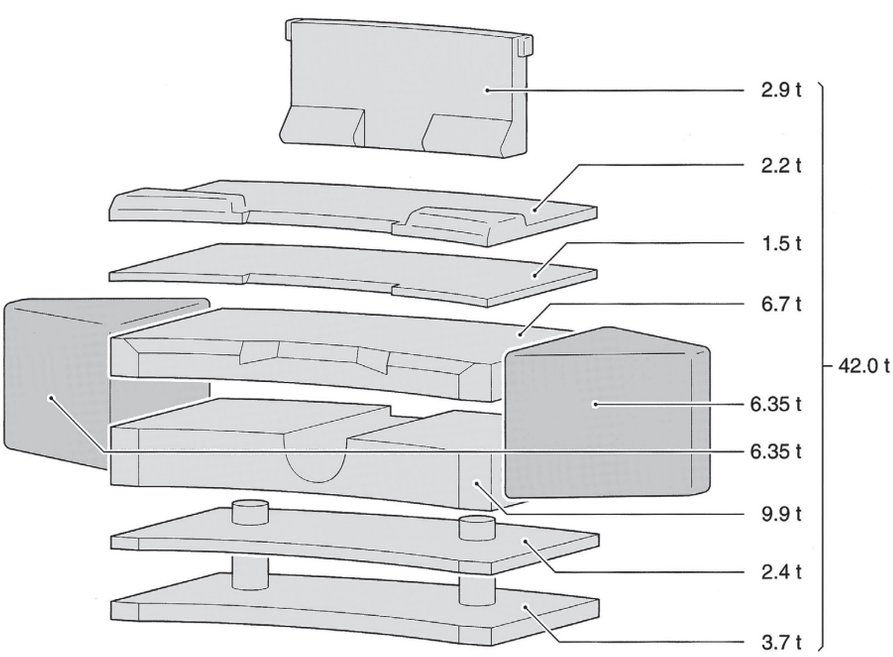

揚程（油圧チルトジブ）

LTM 1150NX

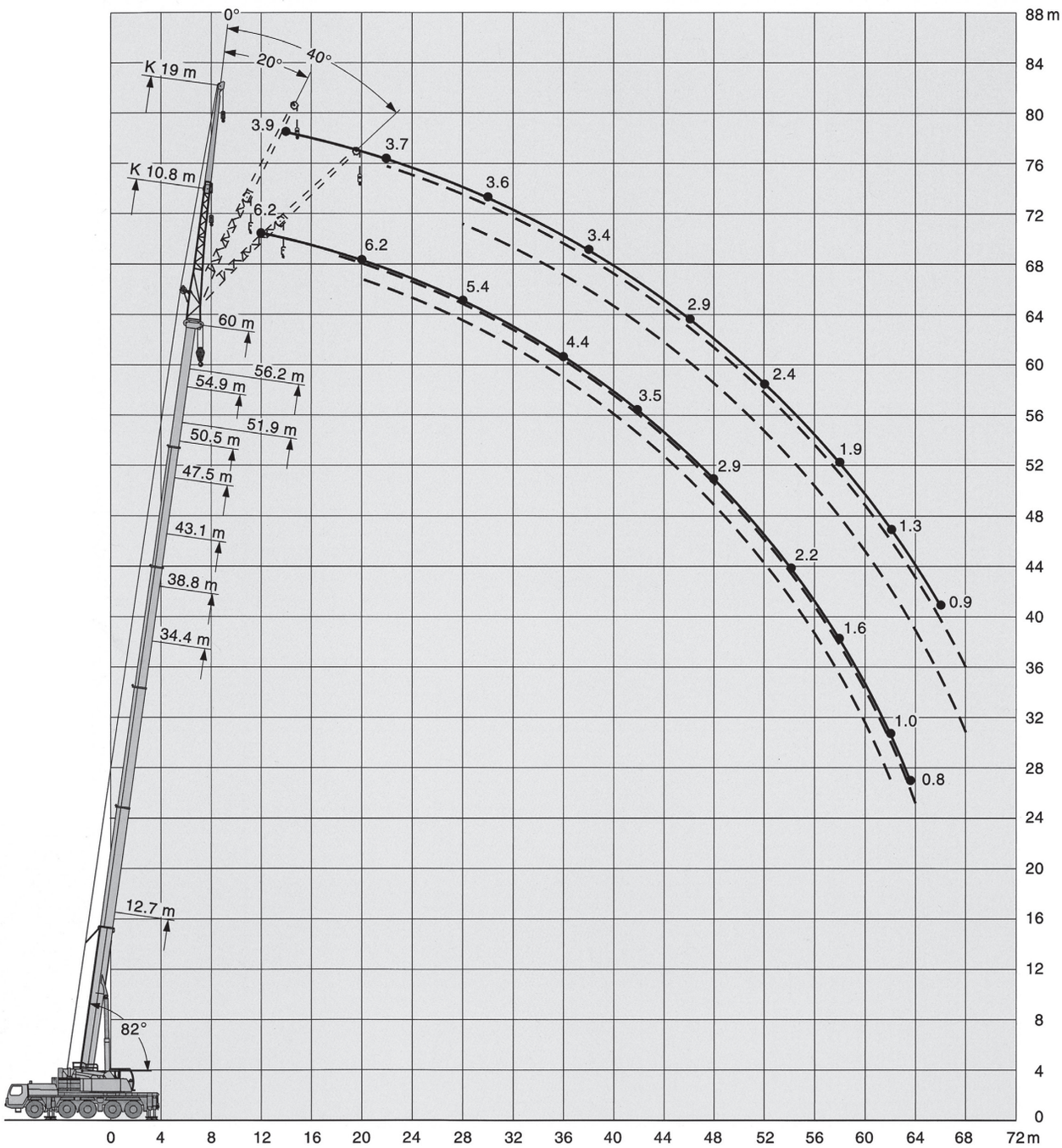

注意

1 定格総荷重はフックブロック、玉掛ワイヤー等の自重を含みます。
また、下記の条件が考慮されていませんのでクレーンの操作には充分気をつけてください。
① 地盤の強度、地震による影響
② 作業速度に応じた動荷重および台風または強風による影響等
2 本機は水平に設置して、クレーン作業を行ってください。
3 作業半径は、クレーンの旋回中心から荷重の重心までの水平距離です。
4 メインブームの定格総荷重は折りたたみ式ジブを取り除いた状態の値です。
5 83トンを超える定格総荷重の場合は、特殊吊装置が必要です。

油圧チルトジブ定格総荷重表

LTM 1150NX

12.7m−60m　10.8m　360°　42t

メインブーム長さ	12.7m			34.4m			38.8m			43.1m			47.5m			50.5m		
ジブ長さ	10.8m			10.8m			10.8m			10.8m			10.8m			10.8m		
作業半径(m) ＼ 角度	0°	20°	40°	0°	20°	40°	0°	20°	40°	0°	20°	40°	0°	20°	40°	0°	20°	40°
4	17.5																	
5	17.5	17.1																
6	17.2	16.2		17.5														
7	16.2	15.3		17.5			16.8											
8	15.2	14.4	11.8	17.5			16.7			14.2								
9	14.1	13.6	11.3	17.5	14.6		16.4			14.2			11.8					
10	13	12.8	10.8	17.5	14.1		16.1	13.3		14.1			11.8			8.1		
11	12	12	10.3	17.1	13.6		15.7	13.3		13.9			11.8			8.1		
12	11.1	11.2	9.9	16.6	13.2	10.7	15.4	12.9		13.7	12.3		11.7			8.1		
14	9.4	9.3	8.7	15.7	12.4	10.2	14.7	12.2	10.1	13.2	11.7	9.9	11.5	10.8		8.1	8.1	
16	8.2	8.5	8.1	14.9	11.7	9.8	14	11.6	9.7	12.8	11.2	9.5	11.2	10.4	9.1	8.1	7.9	
18	7.3	7.8	7.7	14	11.2	9.4	13.4	11	9.4	12.3	10.7	9.2	10.9	10.1	8.9	7.8	7.6	7.3
20	6.4	7.4	2.2	13	10.6	9.2	12.8	10.6	9.1	11.9	10.3	9	10.6	9.7	8.7	7.5	7.2	7
22				12.1	10.1	8.9	12.1	10.1	8.9	11.4	9.9	8.7	10	9.4	8.5	7.1	6.8	6.7
24				11.2	9.7	8.6	11.5	9.7	8.7	10.9	9.6	8.5	9.4	9	8.3	6.7	6.5	6.4
26				10.4	9.3	8.4	10.8	9.4	8.4	10.1	9.2	8.4	8.9	8.6	8.1	6.3	6.1	6.1
28				9.5	8.9	8.2	10.1	9	8.3	9.4	8.8	8.2	8.3	8.2	7.9	5.9	5.8	5.8
30				8.9	8.5	8	9.4	8.7	8.1	8.7	8.4	8	7.7	7.7	7.6	5.5	5.4	5.4
32				8.3	8.2	7.8	8.6	8.4	7.9	7.9	8	7.9	7.1	7.1	7.2	5.1	5.1	5.2
34				7.7	7.9	7.7	7.6	8	7.7	7	7.5	7.5	6.6	6.6	6.7	4.7	4.8	4.8
36				7.1	7.4	7.5	6.8	7.1	7.3	6.4	6.6	6.8	6.1	6.2	6.3	4.4	4.4	4.5
38				6.5	6.6	4.1	6.1	6.3	6.5	6	6	6	5.5	5.8	5.9	4.1	4.2	4.2
40				5.9	6		5.4	5.6	5.7	5.4	5.6	5.7	4.9	5.1	5.3	3.8	3.9	4
42				4.9	5.4		4.8	5	3.8	4.8	5	5.1	4.6	4.6	4.7	3.5	3.6	3.7
44							4.4	4.5		4.3	4.5	4.5	4.3	4.3	4.4	3.3	3.4	3.4
46							3.9	4.1		3.9	4	3.5	4	4.1	4.1	3.1	3.2	3.2
48										3.5	3.6		3.6	3.7	3.8	2.9	3	3
50										3.4	3.5		3.2	3.3	3.3	2.7	2.8	2.8
52													2.9	2.9		2.6	2.6	2.7
54													2.8	2.8		2.4	2.5	2.4
56																2.3	2.3	
58																2.2	2.2	
ブーム伸長率(%) Ⅰ	0			46/ 0			92/46/ 0			92/46/ 0			92/46/ 0			0		
ブーム伸長率(%) Ⅱ	0			46/92			46/92/ 0			92/92/46			92/92/92			100		
ブーム伸長率(%) Ⅲ	0			46/46			46/46/92			46/92/92			92/92/92			100		
ブーム伸長率(%) Ⅳ	0			46/46			46/46/92			46/46/92			46/92/92			100		
ブーム伸長率(%) Ⅴ	0			46/46			46/46/92			46/46/92			46/46/92			100		

TAB 1825371/1825091/1825111

メインブーム長さ	51.9m			54.9m			56.2m			60m		
ジブ長さ	10.8m			10.8m			10.8m			10.8m		
作業半径(m) ＼ 角度	0°	20°	40°	0°	20°	40°	0°	20°	40°	0°	20°	40°
10	8.8											
11	8.8			7.2			7.4					
12	8.8			7.2			7.4			6.2		
14	8.8	8.8		7.2			7.4			6.2		
16	8.8	8.8		7.2	7.2		7.4	7.4		6.2		
18	8.8	8.8	8.4	7.2	7.2		7.4	7.4		6.2	6.2	
20	8.7	8.8	8.2	7	6.9	6.7	7.3	7.2	7.1	6.2	6.1	5.9
22	8.5	8.3	8.1	6.8	6.6	6.5	7	6.9	6.8	6	6	5.9
24	8	7.9	7.8	6.5	6.3	6.2	6.8	6.6	6.6	5.9	5.9	5.8
26	7.6	7.4	7.4	6.1	6	5.9	6.5	6.4	6.3	5.7	5.6	5.6
28	7.1	7	7	5.8	5.7	5.6	6.2	6.1	6	5.4	5.4	5.4
30	6.7	6.6	6.6	5.5	5.4	5.4	5.8	5.8	5.7	5.2	5.2	5.2
32	6.3	6.2	6.2	5.2	5.1	5.1	5.5	5.4	5.5	4.9	4.9	4.9
34	5.9	5.9	5.9	4.9	4.8	4.9	5.2	5.1	5.2	4.7	4.7	4.7
36	5.5	5.5	5.6	4.5	4.6	4.6	4.9	4.9	4.9	4.4	4.4	4.5
38	5.2	5.2	5.2	4.2	4.3	4.3	4.6	4.6	4.7	4.1	4.2	4.3
40	4.8	4.9	4.9	4	4	4.1	4.4	4.4	4.4	3.8	3.9	4
42	4.5	4.5	4.6	3.8	3.8	3.9	4.1	4.1	4.2	3.5	3.7	3.8
44	4	4.2	4.3	3.5	3.6	3.6	3.9	3.9	3.9	3.3	3.4	3.5
46	3.6	3.8	3.9	3.3	3.4	3.4	3.6	3.7	3.7	3.1	3.2	3.3
48	3.4	3.5	3.5	3.2	3.2	3.3	3.3	3.5	3.5	2.9	3	3.1
50	3.3	3.3	3.3	3	3	3.1	3	3.1	3.2	2.7	2.8	2.9
52	3.1	3.1	3.2	2.8	2.9	2.9	2.6	2.8	2.9	2.5	2.6	2.7
54	2.7	2.8	2.9	2.7	2.7	2.7	2.2	2.4	2.5	2.2	2.4	2.5
56	2.4	2.5		2.4	2.5	2.5	1.9	2.1	2.1	1.9	2	2.1
58	2.1	2.2		2.1	2.2	2.2	1.6	1.7	1.8	1.6	1.7	1.8
60				1.8	1.9		1.4	1.4		1.3	1.4	1.5
62							1.1	1.2		1	1.1	1.2
64										0.8	0.9	
ブーム伸長率(%) Ⅰ	92/46			46			92			100		
ブーム伸長率(%) Ⅱ	92/92			100			92			100		
ブーム伸長率(%) Ⅲ	92/92			100			92			100		
ブーム伸長率(%) Ⅳ	92/92			100			92			100		
ブーム伸長率(%) Ⅴ	46/92			100			92			100		

TAB 1825371/1825091/1825111

油圧チルトジブ定格総荷重表

LTM 1150NX

12.7m−60m　19m　360°　42t

メインブーム長さ	12.7m			30.1m			34.4m			38.8m			43.1m			47.5m		
ジブ長さ	19m			19m			19m			19m			19m			19m		
作業半径(m) ＼ 角度	0°	20°	40°	0°	20°	40°	0°	20°	40°	0°	20°	40°	0°	20°	40°	0°	20°	40°
5	7.8																	
6	7.5			6.5														
7	7.2			6.4			6.1											
8	7			6.3			6.1			5.6								
9	6.7	5.3		6.2			6			5.6			5.4					
10	6.4	5.2		6.1			5.9			5.6			5.4			5.3		
11	6.1	5.1		5.9			5.8			5.5			5.3			5.3		
12	5.8	4.9		5.8			5.7			5.4			5.2			5.2		
14	5.4	4.6	4	5.6	4.6		5.5	4.5		5.3			5.1			5.1		
16	4.9	4.3	3.9	5.3	4.4		5.3	4.4		5.1	4.4		5	4.3		5		
18	4.6	4.1	3.8	5.1	4.3	3.8	5.1	4.3		4.9	4.3		4.8	4.2		4.8	4.3	
20	4.2	3.9	3.7	4.9	4.2	3.7	4.9	4.2	3.6	4.8	4.1	3.6	4.7	4.1		4.7	4.2	
22	3.9	3.8	3.6	4.7	4	3.7	4.7	4.1	3.6	4.6	4	3.6	4.5	4	3.6	4.6	4.1	3.6
24	3.5	3.7	3.6	4.5	3.9	3.6	4.5	4	3.6	4.5	3.9	3.6	4.4	3.9	3.6	4.5	4	3.6
26	3.2	3.6	3.6	4.3	3.9	3.6	4.4	3.9	3.6	4.4	3.9	3.6	4.3	3.9	3.6	4.4	3.9	3.6
28	3	3.5		4.1	3.8	3.5	4.2	3.8	3.5	4.2	3.8	3.5	4.2	3.8	3.5	4.3	3.8	3.5
30				4	3.7	3.5	4.1	3.7	3.5	4.1	3.7	3.5	4.1	3.7	3.5	4.2	3.8	3.5
32				3.8	3.6	3.5	3.9	3.7	3.5	4	3.7	3.5	4	3.7	3.5	4.1	3.7	3.5
34				3.6	3.6	3.5	3.8	3.6	3.5	3.9	3.6	3.5	3.9	3.6	3.5	4	3.7	3.5
36				3.4	3.5	3.5	3.6	3.6	3.5	3.7	3.6	3.5	3.8	3.6	3.5	3.9	3.6	3.5
38				3.3	3.4	3.5	3.5	3.5	3.5	3.6	3.5	3.5	3.7	3.6	3.5	3.8	3.6	3.5
40				3.1	3.4	3.4	3.3	3.5	3.5	3.5	3.5	3.5	3.6	3.5	3.5	3.7	3.5	3.5
42				3	3.2	3.3	3.2	3.4	3.5	3.3	3.4	3.4	3.5	3.4	3.4	3.6	3.5	3.5
44				2.9	3		3.1	3.3	3.4	3.2	3.2	3.3	3.3	3.3	3.4	3.5	3.5	3.5
46				2.8			3	3.2	3.3	3	3.1	3.2	3.2	3.3	3.3	3.4	3.4	3.4
48							2.9	3.1		2.9	2.9	3	3.1	3.1	3.2	3.3	3.4	3.4
50							2.8	3		2.7	2.8	2.8	2.9	3	3.1	3.2	3.3	3.3
52										2.6	2.6		2.8	2.9	2.9	3	3.1	3.2
54										2.5	2.5		2.7	2.8	2.8	2.9	3	3
56													2.6	2.6		2.6	2.8	2.9
58													2.5	2.5		2.3	2.5	2.5
60																2.1	2.2	
62																2	2.1	
ブーム伸長率(%) Ⅰ	0			0			0			0			0			46/ 0		
ブーム伸長率(%) Ⅱ	0			0			0			0			46			92/92		
ブーム伸長率(%) Ⅲ	0			0			46			92			92			92/92		
ブーム伸長率(%) Ⅳ	0			92			92			92			92			92/92		
ブーム伸長率(%) Ⅴ	0			92			92			92			92			46/92		

TAB 1825371/1825091/1825111

メインブーム長さ	50.5m			51.9m			54.9m			56.2m			60m		
ジブ長さ	19m			19m			19m			19m			19m		
作業半径(m) ＼ 角度	0°	20°	40°	0°	20°	40°	0°	20°	40°	0°	20°	40°	0°	20°	40°
11	4.5			4.8											
12	4.5			4.8			4.2			4.3					
14	4.5			4.8			4.2			4.3			3.9		
16	4.4			4.7			4.2			4.2			3.8		
18	4.3	3.9		4.6	4.2		4.1			4.1			3.8		
20	4.3	3.9		4.5	4.1		4.1	3.8		4.1	3.8		3.7		
22	4.2	3.9		4.4	4		4	3.8		4	3.8		3.7	3.5	
24	4.1	3.8	3.5	4.3	3.9	3.5	3.9	3.7		4	3.7		3.7	3.5	
26	4	3.8	3.5	4.2	3.9	3.5	3.9	3.7	3.4	3.9	3.7	3.5	3.6	3.5	
28	4	3.7	3.5	4.1	3.8	3.5	3.8	3.6	3.4	3.8	3.6	3.4	3.6	3.5	3.4
30	3.9	3.6	3.5	4	3.7	3.5	3.8	3.6	3.4	3.8	3.6	3.4	3.6	3.4	3.4
32	3.8	3.6	3.4	4	3.7	3.5	3.7	3.5	3.4	3.7	3.6	3.4	3.5	3.4	3.4
34	3.7	3.6	3.4	3.9	3.6	3.4	3.7	3.5	3.4	3.7	3.5	3.4	3.5	3.4	3.4
36	3.6	3.5	3.4	3.8	3.6	3.4	3.6	3.5	3.4	3.6	3.5	3.4	3.5	3.4	3.4
38	3.5	3.5	3.4	3.8	3.5	3.4	3.5	3.5	3.4	3.6	3.5	3.4	3.4	3.3	3.4
40	3.4	3.4	3.4	3.7	3.5	3.4	3.4	3.4	3.4	3.5	3.4	3.4	3.3	3.3	3.3
42	3.2	3.3	3.3	3.6	3.5	3.4	3.3	3.3	3.4	3.4	3.4	3.4	3.2	3.3	3.3
44	3.1	3.2	3.3	3.5	3.5	3.4	3.2	3.2	3.3	3.3	3.3	3.4	3	3.2	3.2
46	2.9	3	3.2	3.4	3.4	3.4	3	3.1	3.2	3.2	3.2	3.3	2.9	3	3.2
48	2.7	2.9	3	3.3	3.3	3.4	2.9	3	3.1	3.1	3.1	3.2	2.7	2.9	3
50	2.6	2.7	2.8	3.1	3.2	3.3	2.7	2.8	2.9	2.9	3	3.1	2.6	2.7	2.9
52	2.4	2.5	2.6	2.8	3.1	3.2	2.6	2.7	2.8	2.8	2.9	3	2.4	2.6	2.7
54	2.3	2.4	2.4	2.6	2.8	3	2.4	2.5	2.6	2.5	2.7	2.8	2.3	2.4	2.6
56	2.1	2.2	2.3	2.5	2.6	2.6	2.3	2.4	2.5	2.3	2.6	2.7	2.1	2.3	2.4
58	2	2.1	2.1	2.4	2.4	2.5	2.2	2.3	2.3	2	2.3	2.4	1.9	2.1	2.2
60	1.9	2	2	2.1	2.3	2.4	2.1	2.1	2.2	1.7	2	2.1	1.6	1.9	2.1
62	1.8	1.8	1.8	1.9	2.1	2.1	1.8	2	2.1	1.4	1.7	1.8	1.3	1.6	1.8
64	1.7	1.7		1.6	1.8		1.6	1.8	1.8	1.2	1.4	1.5	1.1	1.4	1.5
66				1.4			1.4	1.5	1.5	1	1.1	1.2	0.9	1.1	1.2
68							1.2	1.3			0.9			0.9	0.9
ブーム伸長率(%) Ⅰ	0			92/46			46			92			100		
ブーム伸長率(%) Ⅱ	100			92/92			100			92			100		
ブーム伸長率(%) Ⅲ	100			92/92			100			92			100		
ブーム伸長率(%) Ⅳ	100			92/92			100			92			100		
ブーム伸長率(%) Ⅴ	100			46/92			100			92			100		

TAB 1825371/1825091/1825111

油圧チルトジブ定格総荷重表

LTM 1150NX

12.7m−60m　10.8m　360°　29.3t

メインブーム長さ	12.7m			34.4m			38.8m			43.1m			47.5m			50.5m		
ジブ長さ	10.8m			10.8m			10.8m			10.8m			10.8m			10.8m		
作業半径(m) ＼ 角度	0°	20°	40°	0°	20°	40°	0°	20°	40°	0°	20°	40°	0°	20°	40°	0°	20°	40°
4	17.5																	
5	17.5	17.1																
6	17.2	16.2		17.5														
7	16.2	15.3		17.5			16.8											
8	15.2	14.4	11.8	17.5			16.7			14.2								
9	14.1	13.6	11.3	17.5	14.6		16.4			14.2			11.8					
10	13	12.8	10.8	17.5	14.1		16.1	13.3		14.1			11.8			8.1		
11	12	12	10.3	17.1	13.6		15.7	13.3		13.9			11.8			8.1		
12	11.1	11.2	9.9	16.6	13.2	10.7	15.4	12.9		13.7	12.3		11.7			8.1		
14	9.4	9.3	8.7	15.7	12.4	10.2	14.7	12.2	10.1	13.2	11.7	9.9	11.5	10.8		8.1	8.1	
16	8.2	8.5	8.1	14.9	11.7	9.8	14	11.6	9.7	12.8	11.2	9.5	11.2	10.4	9.1	8.1	7.9	
18	7.3	7.8	7.7	14	11.2	9.4	13.4	11	9.4	12.3	10.7	9.2	10.9	10.1	8.9	7.8	7.6	7.3
20	6.4	7.4	2.2	13	10.6	9.2	12.7	10.6	9.1	11.9	10.3	9	10.6	9.7	8.7	7.5	7.2	7
22				11.9	10.1	8.9	11.3	10.1	8.9	10.5	9.9	8.7	10	9.4	8.5	7.1	6.8	6.7
24				10.6	9.7	8.6	9.8	9.7	8.7	9.6	9.6	8.5	8.8	9	8.3	6.7	6.5	6.4
26				9.3	9.3	8.4	8.6	9.2	8.4	8.4	8.8	8.4	7.9	8.2	8.1	6.3	6.1	6.1
28				8.2	8.7	8.2	7.6	8.1	8.2	7.3	7.9	8	7.3	7.2	7.7	5.9	5.8	5.8
30				7.3	7.7	7.9	6.7	7.1	7.5	6.5	6.9	7.3	6.4	6.8	6.8	5.5	5.4	5.4
32				6.5	6.9	7.1	5.9	6.3	6.6	5.8	6.1	6.4	5.6	6.1	6.4	5.1	5.1	5.2
34				5.8	6.1	6.3	5.2	5.6	5.8	5.4	5.4	5.7	5.1	5.4	5.7	4.7	4.8	4.8
36				5.1	5.3	5.5	4.6	4.9	5.1	5	5	5	4.7	4.7	5	4.4	4.4	4.5
38				4.5	4.7	4.1	4.3	4.3	4.4	4.7	4.7	4.7	4.4	4.4	4.5	4.1	4.2	4.2
40				3.9	4.1		4	4	4.1	4.4	4.4	4.4	4	4.1	4.2	3.8	3.9	4
42				3.4	3.5		3.8	3.8	3.8	3.9	4.1	4.2	3.6	3.8	3.9	3.5	3.6	3.7
44							3.5	3.6		3.5	3.7	3.8	3.2	3.4	3.5	3.1	3.3	3.4
46							3.4	3.4		3.1	3.3	3.3	2.8	3	3.1	2.7	3	3.1
48										2.8	2.9		2.4	2.6	2.6	2.4	2.6	2.6
50										2.4	2.5		2.1	2.2	2.2	2	2.2	2.3
52													1.8	1.9		1.7	1.9	1.9
54													1.5	1.5		1.4	1.5	1.5
56																1.2	1.3	
58																1	1	
ブーム伸長率(%) Ⅰ	0			46/ 0			92/46/ 0			92/46/ 0			92/46/ 0			0		
ブーム伸長率(%) Ⅱ	0			46/92			46/92/ 0			92/92/46			92/92/92			100		
ブーム伸長率(%) Ⅲ	0			46/46			46/46/92			46/92/92			92/92/92			100		
ブーム伸長率(%) Ⅳ	0			46/46			46/46/92			46/46/92			46/92/92			100		
ブーム伸長率(%) Ⅴ	0			46/46			46/46/92			46/46/92			46/46/92			100		

TAB 1825373/1825093/1825113

メインブーム長さ	51.9m			54.9m			56.2m			60m		
ジブ長さ	10.8m			10.8m			10.8m			10.8m		
作業半径(m) ＼ 角度	0°	20°	40°	0°	20°	40°	0°	20°	40°	0°	20°	40°
10	8.8											
11	8.8			7.2			7.4					
12	8.8			7.2			7.4			6.2		
14	8.8	8.8		7.2			7.4			6.2		
16	8.8	8.8		7.2	7.2		7.4	7.4		6.2		
18	8.8	8.8	8.4	7.2	7.2		7.4	7.4		6.2	6.2	
20	8.7	8.8	8.2	7	6.9	6.7	7.3	7.2	7.1	6.2	6.1	5.9
22	8.5	8.3	8.1	6.8	6.6	6.5	7	6.9	6.8	6	6	5.9
24	8	7.9	7.8	6.5	6.3	6.2	6.8	6.6	6.6	5.9	5.9	5.8
26	7.6	7.4	7.4	6.1	6	5.9	6.5	6.4	6.3	5.7	5.6	5.6
28	6.7	7	7	5.8	5.7	5.6	6.2	6.1	6	5.4	5.4	5.4
30	6	6.4	6.6	5.5	5.4	5.4	5.8	5.8	5.7	5.2	5.2	5.2
32	5.6	5.6	6	5.2	5.1	5.1	5.2	5.4	5.5	4.9	4.9	4.9
34	5.2	5.2	5.3	4.9	4.8	4.9	4.6	5	5.2	4.4	4.7	4.7
36	4.6	4.9	4.9	4.5	4.6	4.6	4	4.4	4.7	3.9	4.3	4.5
38	4.1	4.4	4.6	4	4.3	4.3	3.5	3.9	4.1	3.4	3.7	4
40	3.6	3.9	4.1	3.5	3.8	4.1	3	3.4	3.6	2.9	3.2	3.5
42	3.2	3.4	3.6	3.1	3.4	3.6	2.6	2.9	3.1	2.5	2.8	3
44	2.8	3	3.2	2.7	3	3.1	2.2	2.5	2.7	2.1	2.4	2.6
46	2.4	2.6	2.8	2.4	2.6	2.7	1.9	2.1	2.3	1.7	2	2.2
48	2.1	2.3	2.4	2	2.2	2.4	1.5	1.8	1.9	1.4	1.7	1.8
50	1.7	1.9	2	1.7	1.9	2	1.3	1.5	1.6	1.1	1.4	1.5
52	1.4	1.6	1.6	1.4	1.6	1.7	1	1.2	1.3	0.9	1.1	1.2
54	1.1	1.3	1.3	1.1	1.3	1.3		0.9	0.9			0.9
56	0.9	1		0.9	1	1						
ブーム伸長率(%) Ⅰ	92/46			46			92			100		
ブーム伸長率(%) Ⅱ	92/92			100			92			100		
ブーム伸長率(%) Ⅲ	92/92			100			92			100		
ブーム伸長率(%) Ⅳ	92/92			100			92			100		
ブーム伸長率(%) Ⅴ	46/92			100			92			100		

TAB 1825373/1825093/1825113

油圧チルトジブ定格総荷重表

LTM 1150NX

12.7m−60m　19m　360°　29.3t

メインブーム長さ	12.7m			30.1m			34.4m			38.8m			43.1m			47.5m		
ジブ長さ	19m			19m			19m			19m			19m			19m		
作業半径(m) ＼ 角度	0°	20°	40°	0°	20°	40°	0°	20°	40°	0°	20°	40°	0°	20°	40°	0°	20°	40°
5	7.8																	
6	7.5			6.5														
7	7.2			6.4			6.1											
8	7			6.3			6.1			5.6								
9	6.7	5.3		6.2			6			5.6			5.4					
10	6.4	5.2		6.1			5.9			5.6			5.4			5.3		
11	6.1	5.1		5.9			5.8			5.5			5.3			5.3		
12	5.8	4.9		5.8			5.7			5.4			5.2			5.2		
14	5.4	4.6	4	5.6	4.6		5.5	4.5		5.3			5.1			5.1		
16	4.9	4.3	3.9	5.3	4.4		5.3	4.4		5.1	4.4		5	4.3		5		
18	4.6	4.1	3.8	5.1	4.3	3.8	5.1	4.3		4.9	4.3		4.8	4.2		4.8	4.3	
20	4.2	3.9	3.7	4.9	4.2	3.7	4.9	4.2	3.6	4.8	4.1	3.6	4.7	4.1		4.7	4.2	
22	3.9	3.8	3.6	4.7	4	3.7	4.7	4.1	3.6	4.6	4	3.6	4.5	4	3.6	4.6	4.1	3.6
24	3.5	3.7	3.6	4.5	3.9	3.6	4.5	4	3.6	4.5	3.9	3.6	4.4	3.9	3.6	4.5	4	3.6
26	3.2	3.6	3.6	4.3	3.9	3.6	4.4	3.9	3.6	4.4	3.9	3.6	4.3	3.9	3.6	4.4	3.9	3.6
28	3	3.5		4.1	3.8	3.5	4.2	3.8	3.5	4.2	3.8	3.5	4.2	3.8	3.5	4.3	3.8	3.5
30				4	3.7	3.5	4.1	3.7	3.5	4.1	3.7	3.5	4.1	3.7	3.5	4.2	3.8	3.5
32				3.8	3.6	3.5	3.9	3.7	3.5	4	3.7	3.5	4	3.7	3.5	4.1	3.7	3.5
34				3.6	3.6	3.5	3.8	3.6	3.5	3.9	3.6	3.5	3.9	3.6	3.5	4	3.7	3.5
36				3.4	3.5	3.5	3.6	3.6	3.5	3.7	3.6	3.5	3.8	3.6	3.5	3.9	3.6	3.5
38				3.3	3.4	3.5	3.5	3.5	3.5	3.6	3.5	3.5	3.7	3.6	3.5	3.8	3.6	3.5
40				3.1	3.4	3.4	3.3	3.5	3.5	3.5	3.5	3.5	3.6	3.5	3.5	3.7	3.5	3.5
42				3	3.2	3.3	3.2	3.4	3.5	3.3	3.4	3.4	3.5	3.4	3.4	3.4	3.5	3.5
44				2.9	3		3.1	3.3	3.4	3.2	3.2	3.3	3.3	3.3	3.4	3.2	3.4	3.5
46				2.8			3	3.2	3.3	3	3.1	3.2	3.2	3.3	3.3	3.1	3.1	3.3
48							2.9	3.1		2.9	2.9	3	3.1	3.1	3.2	2.7	3	3.1
50							2.8	3		2.7	2.8	2.8	2.8	3	3.1	2.4	2.7	2.9
52										2.6	2.6		2.5	2.7	2.8	2.1	2.4	2.6
54										2.5	2.5		2.2	2.4	2.4	1.8	2.1	2.2
56													2	2.1		1.6	1.8	1.9
58													1.7	1.8		1.3	1.5	1.5
60																1.1	1.2	
62																0.9	1	
ブーム伸長率(%) Ⅰ	0			0			0			0			0			46/ 0		
ブーム伸長率(%) Ⅱ	0			0			0			0			46			92/92		
ブーム伸長率(%) Ⅲ	0			0			46			92			92			92/92		
ブーム伸長率(%) Ⅳ	0			92			92			92			92			92/92		
ブーム伸長率(%) Ⅴ	0			92			92			92			92			46/92		

TAB 1825373/1825093/1825113

メインブーム長さ	50.5m			51.9m			54.9m			56.2m			60m		
ジブ長さ	19m			19m			19m			19m			19m		
作業半径(m) ＼ 角度	0°	20°	40°	0°	20°	40°	0°	20°	40°	0°	20°	40°	0°	20°	40°
11	4.5			4.8											
12	4.5			4.8			4.2			4.3					
14	4.5			4.8			4.2			4.3			3.9		
16	4.4			4.7			4.2			4.2			3.8		
18	4.3	3.9		4.6	4.2		4.1			4.1			3.8		
20	4.3	3.9		4.5	4.1		4.1	3.8		4.1	3.8		3.7		
22	4.2	3.9		4.4	4		4	3.8		4	3.8		3.7	3.5	
24	4.1	3.8	3.5	4.3	3.9	3.5	3.9	3.7		4	3.7		3.7	3.5	
26	4	3.8	3.5	4.2	3.9	3.5	3.9	3.7	3.4	3.9	3.7	3.5	3.6	3.5	
28	4	3.7	3.5	4.1	3.8	3.5	3.8	3.6	3.4	3.8	3.6	3.4	3.6	3.5	3.4
30	3.9	3.6	3.5	4	3.7	3.5	3.8	3.6	3.4	3.8	3.6	3.4	3.6	3.4	3.4
32	3.8	3.6	3.4	4	3.7	3.5	3.7	3.5	3.4	3.7	3.6	3.4	3.5	3.4	3.4
34	3.7	3.6	3.4	3.9	3.6	3.4	3.7	3.5	3.4	3.7	3.5	3.4	3.5	3.4	3.4
36	3.6	3.5	3.4	3.8	3.6	3.4	3.6	3.5	3.4	3.6	3.5	3.4	3.5	3.4	3.4
38	3.5	3.5	3.4	3.7	3.5	3.4	3.5	3.5	3.4	3.6	3.5	3.4	3.4	3.3	3.4
40	3.4	3.4	3.4	3.6	3.5	3.4	3.4	3.4	3.4	3.2	3.4	3.4	3.1	3.3	3.3
42	3.2	3.3	3.3	3.4	3.4	3.4	3.3	3.3	3.4	2.8	3.4	3.4	2.7	3.3	3.3
44	3.1	3.2	3.3	3	3.4	3.4	2.9	3.2	3.3	2.4	3	3.4	2.3	2.8	3.2
46	2.9	3	3.2	2.6	3.1	3.3	2.5	3	3.2	2.1	2.6	3	1.9	2.5	2.9
48	2.6	2.9	3	2.3	2.7	3	2.2	2.6	3	1.8	2.2	2.6	1.6	2.1	2.5
50	2.3	2.7	2.8	2	2.4	2.6	1.9	2.3	2.6	1.5	1.9	2.2	1.3	1.8	2.1
52	2	2.3	2.5	1.7	2.1	2.3	1.7	2	2.3	1.2	1.6	1.9	1.1	1.5	1.8
54	1.7	2.1	2.2	1.5	1.8	2	1.4	1.7	1.9	1	1.3	1.5	0.8	1.2	1.5
56	1.5	1.8	1.9	1.2	1.5	1.7	1.2	1.5	1.6		1.1	1.3		0.9	1.2
58	1.2	1.5	1.6	1	1.2	1.3	0.9	1.2	1.4		0.8	1			0.9
60	1	1.2	1.2		1	1		1	1.1						
62	0.8	1	0.9						0.8						
ブーム伸長率(%) Ⅰ	0			92/46			46			92			100		
ブーム伸長率(%) Ⅱ	100			92/92			100			92			100		
ブーム伸長率(%) Ⅲ	100			92/92			100			92			100		
ブーム伸長率(%) Ⅳ	100			92/92			100			92			100		
ブーム伸長率(%) Ⅴ	100			46/92			100			92			100		

TAB 1825373/1825093/1825113

主寸法

LTM 1150NX

外観寸法

単位：mm

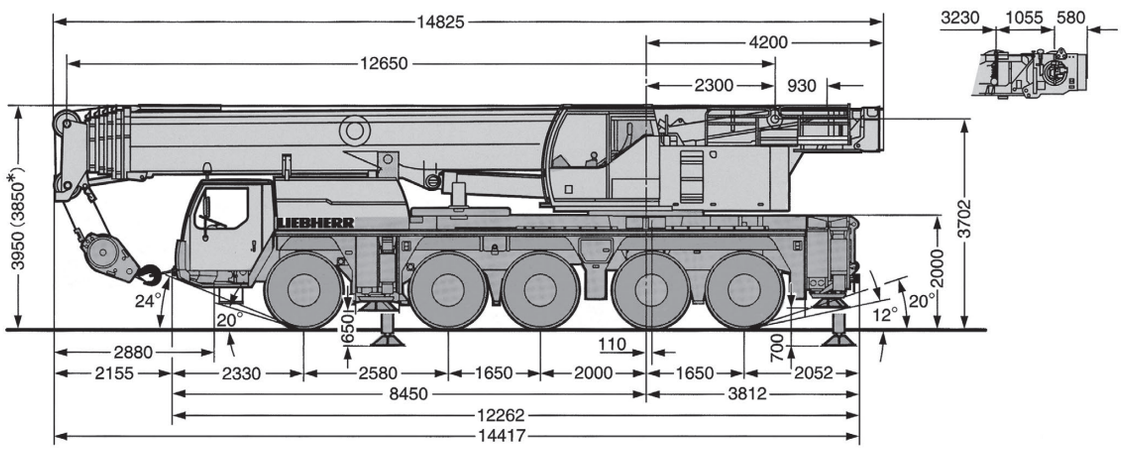

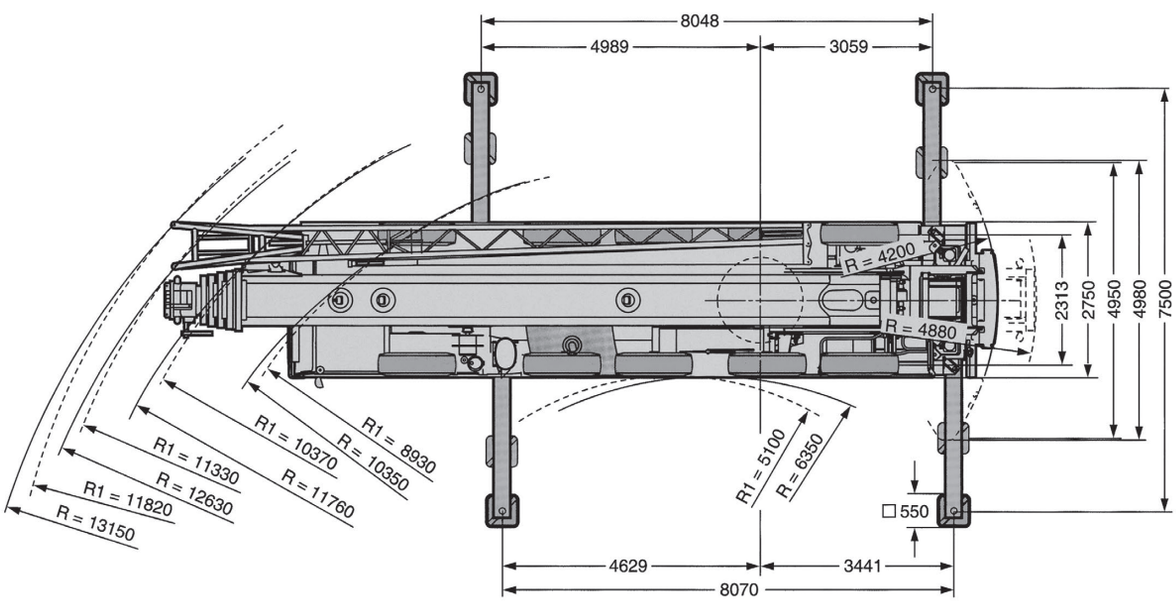

＊サスペンションを100mm下げた状態（＋150mm/－100mm）